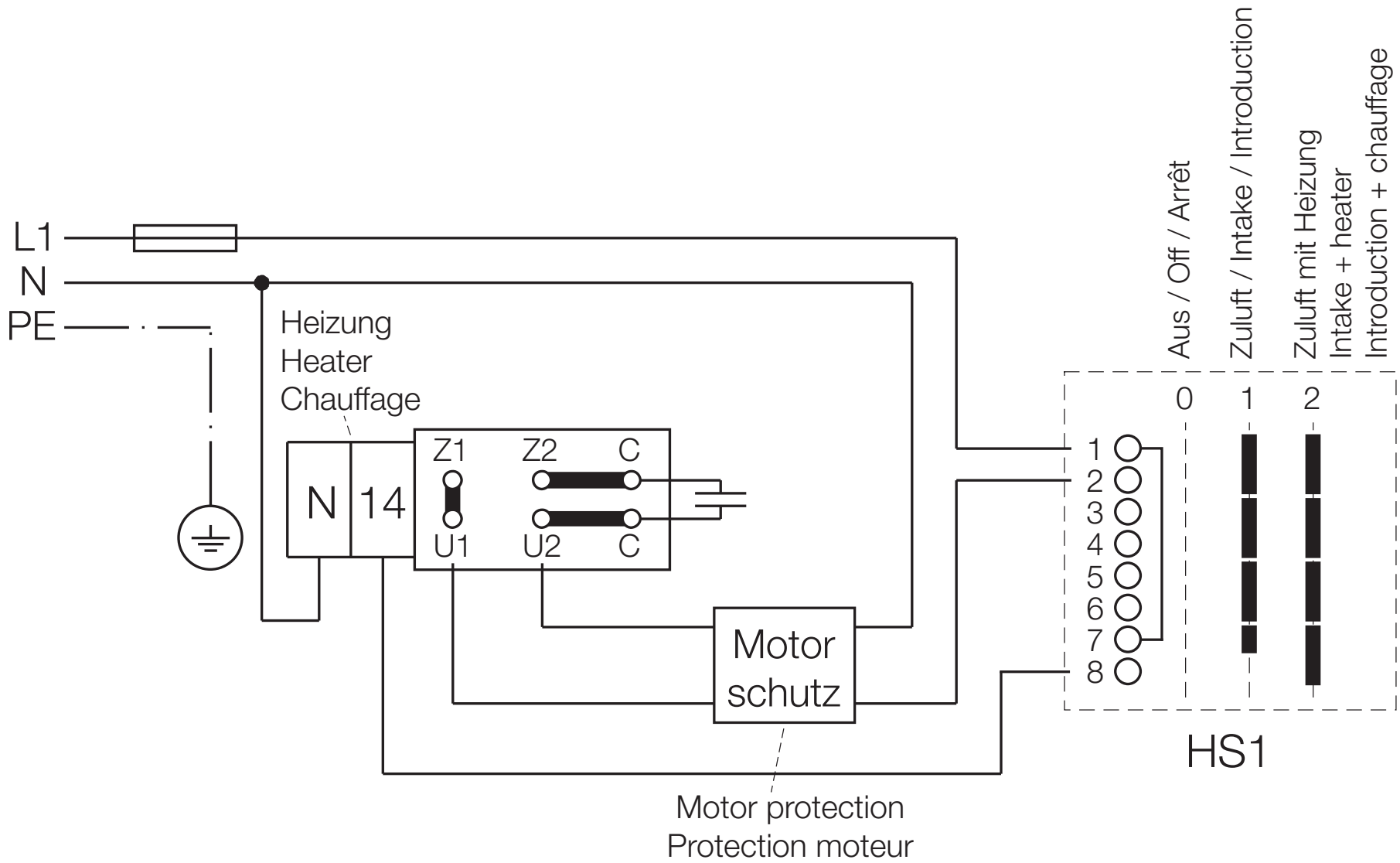
L1
N
PE
Heizung
Heater
Chauffage
N
14
Z1
Z2
C
U1
U2
C
Motor
schutz
Motor protection
Protection moteur
Aus / Off / Arrêt
Zuluft / Intake / Introduction
Zuluft mit Heizung
Intake + heater
Introduction + chauffage
0
1
2
1
2
3
4
5
6
7
8
HS1

32465 SS-355