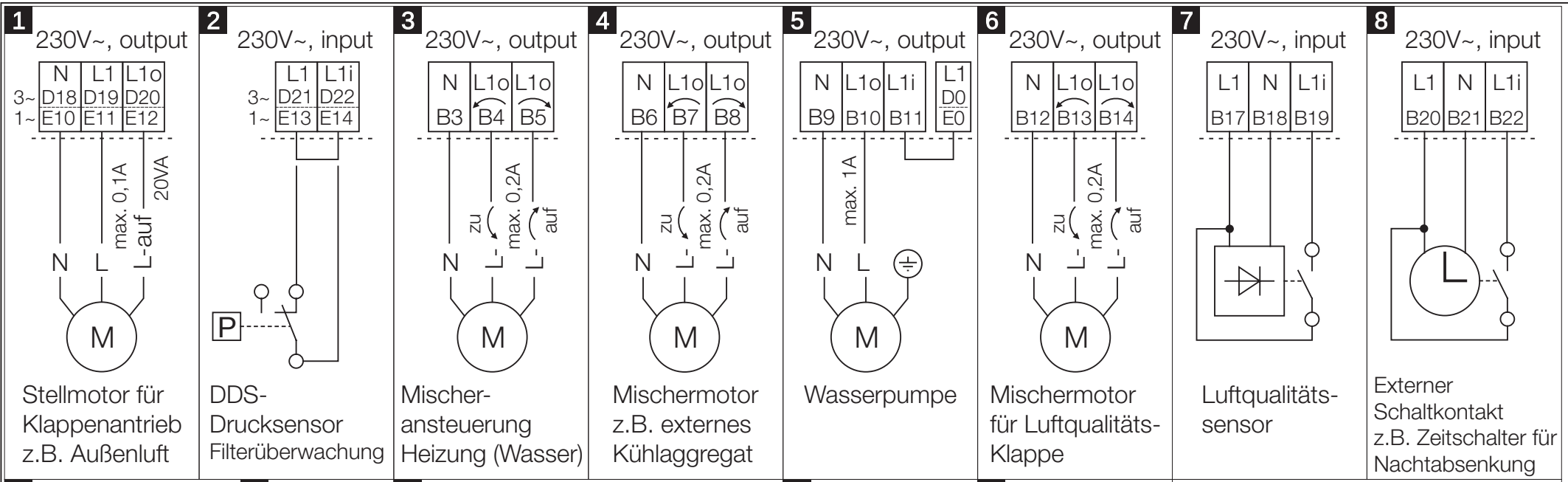

	GB	F
1	Servo motor for volume control damper e.g. outside air	Servomoteur registre air neuf
2	DDS-Differential pressure switch Filter monitoring	Pressostat DDS contrôle filtre
3	Servo motor for mixing valve (heater)	Servomoteur vanne de mélange chauffage
4	Servo motor for mixing valve (e.g. external cooling unit)	Servomoteur refroidisseur externe
5	Water pump	Pompe de circulation
6	Servo motor for air quality damper	Servomoteur registre de qualité d'air
7	Air quality sensor	Sonde de qualité d'air
8	Time switch Night set back	Horloge abaissement de nuit
9	Supply	Alimentation
10	Vacant	Libre
11	Control unit	Boîtier de commande
12	Duct temperature sensor	Sonde de gaine
13	Room temperature sensor	Sonde de ambiance

92907 001 SS-812 23.03.06