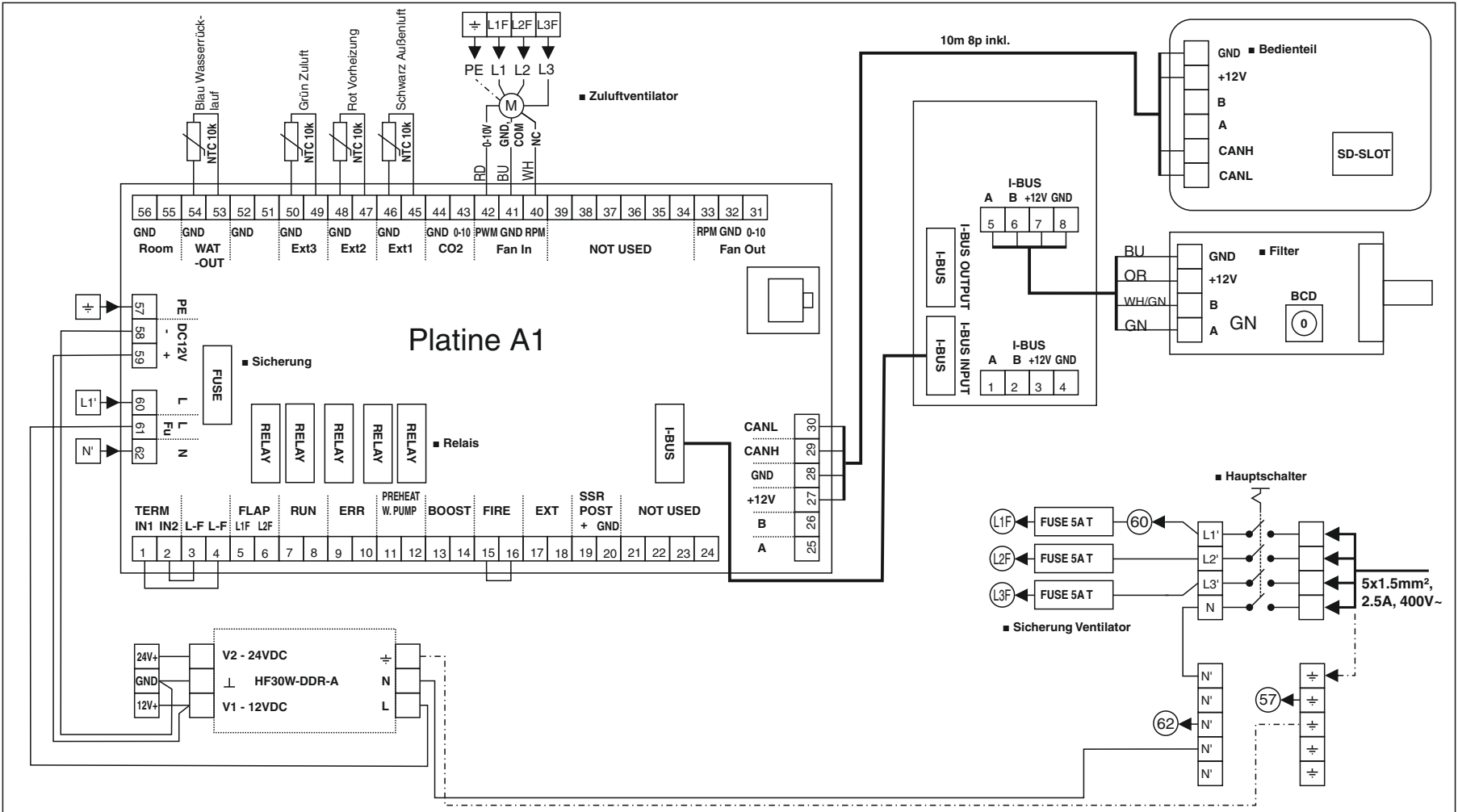

85499 014 SS-1250 12.10.17

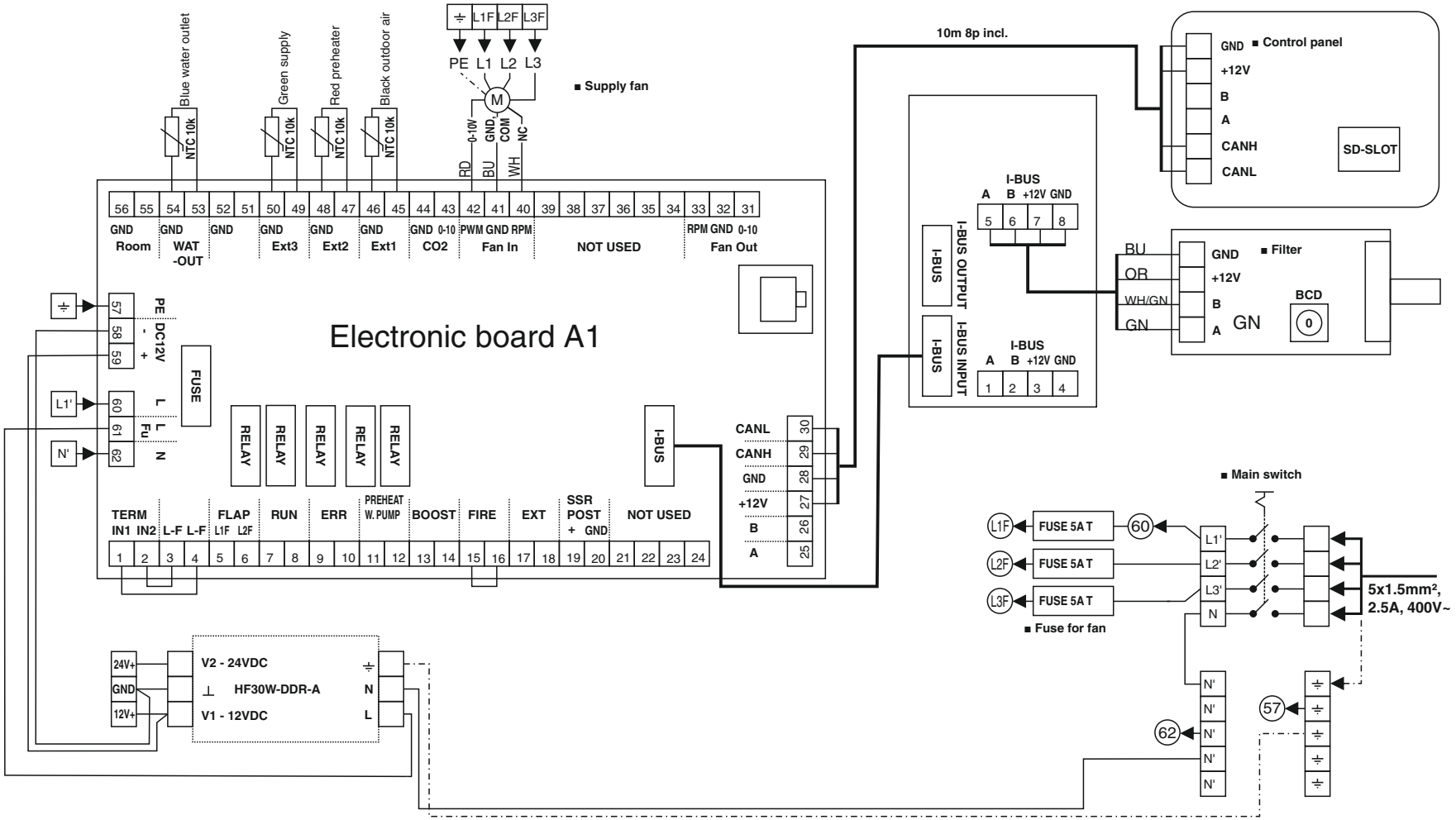

85499 014 SS-1250 12.10.17

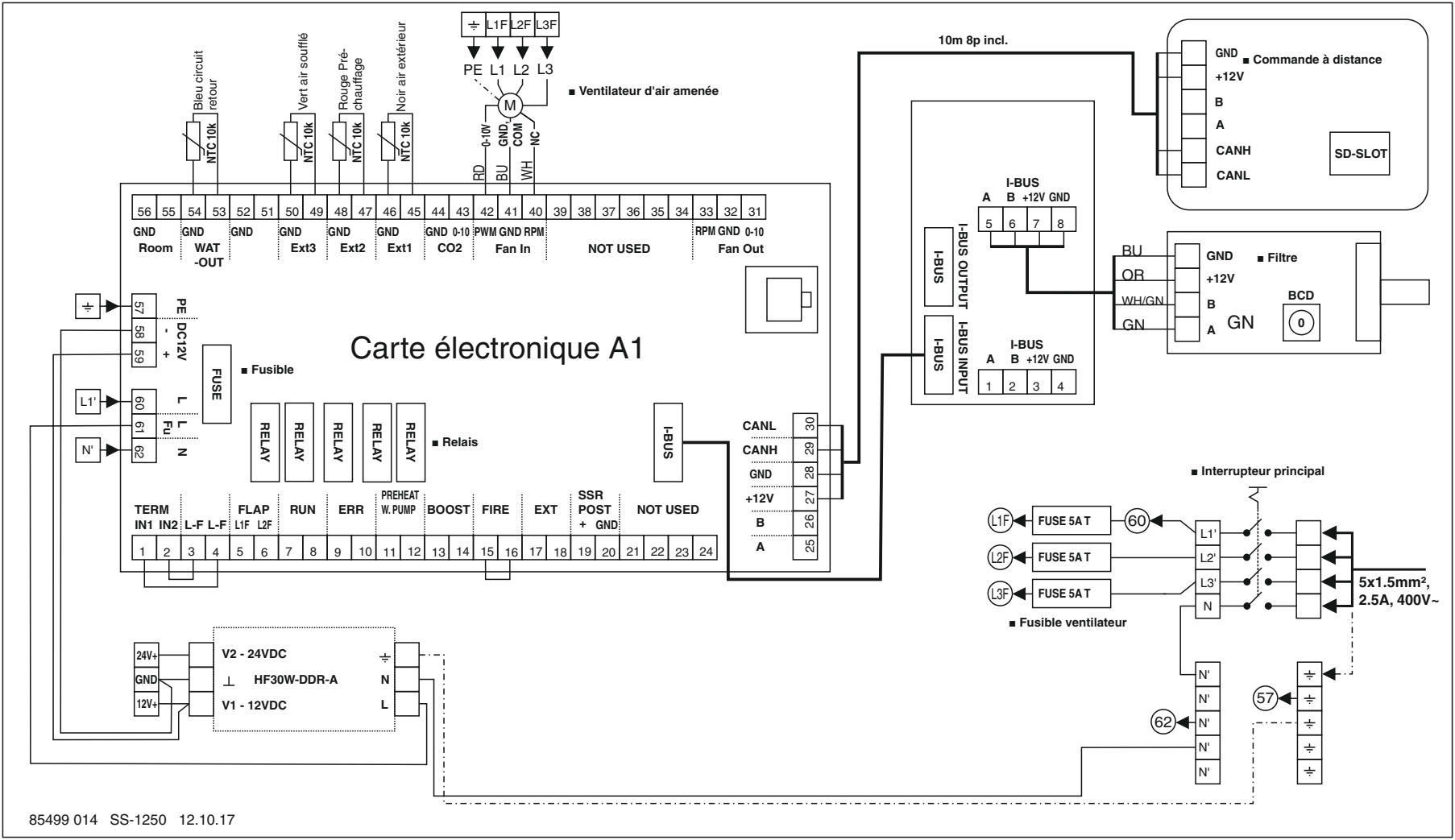

85499 014 SS-1250 12.10.17