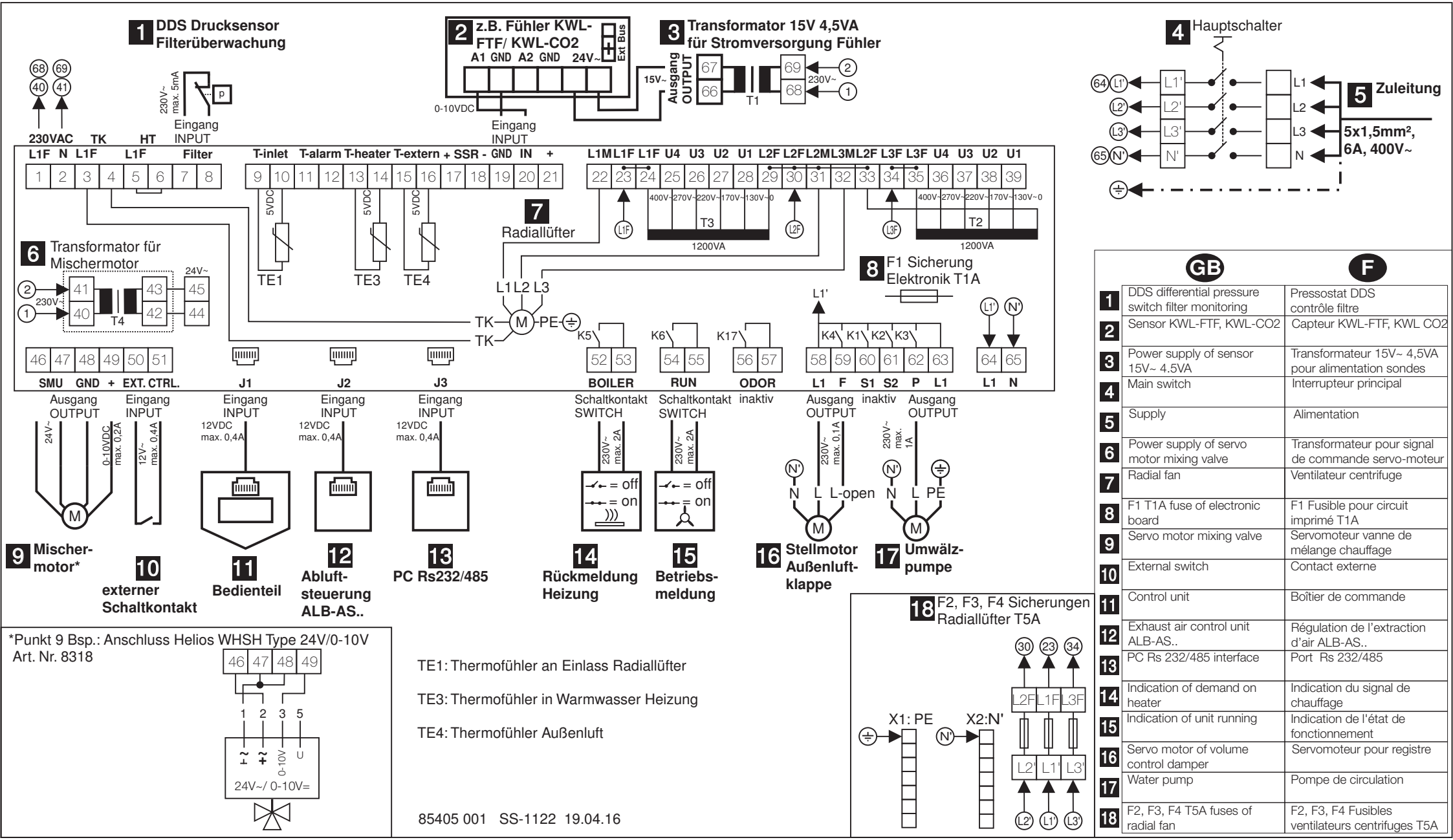

*Punkt 9 Bsp.: Anschluss Helios WHSH Type 24V/0-10V
Art. Nr. 8318

TE1: Thermofühler an Einlass Radiallüfter

TE3: Thermofühler in Warmwasser Heizung

TE4: Thermofühler Außenluft

85405 001 SS-1122 19.04.16

	GB	F
1	DDS differential pressure switch filter monitoring	Pressostat DDS contrôle filtre
2	Sensor KWL-FTF, KWL-CO2	Capteur KWL-FTF, KWL CO2
3	Power supply of sensor 15V~ 4.5VA	Transformateur 15V~ 4,5VA pour alimentation sondes
4	Main switch	Interrupteur principal
5	Supply	Alimentation
6	Power supply of servo motor mixing valve	Transformateur pour signal de commande servo-moteur
7	Radial fan	Ventilateur centrifuge
8	F1 T1A fuse of electronic board	F1 Fusible pour circuit imprimé T1A
9	Servo motor mixing valve	Servomoteur vanne de mélange chauffage
10	External switch	Contact externe
11	Control unit	Boîtier de commande
12	Exhaust air control unit ALB-AS..	Régulation de l'extraction d'air ALB-AS..
13	PC Rs 232/485 interface	Port Rs 232/485
14	Indication of demand on heater	Indication du signal de chauffage
15	Indication of unit running	Indication de l'état de fonctionnement
16	Servo motor of volume control damper	Servomoteur pour registre
17	Water pump	Pompe de circulation
18	F2, F3, F4 T5A fuses of radial fan	F2, F3, F4 Fusibles ventilateurs centrifuges T5A