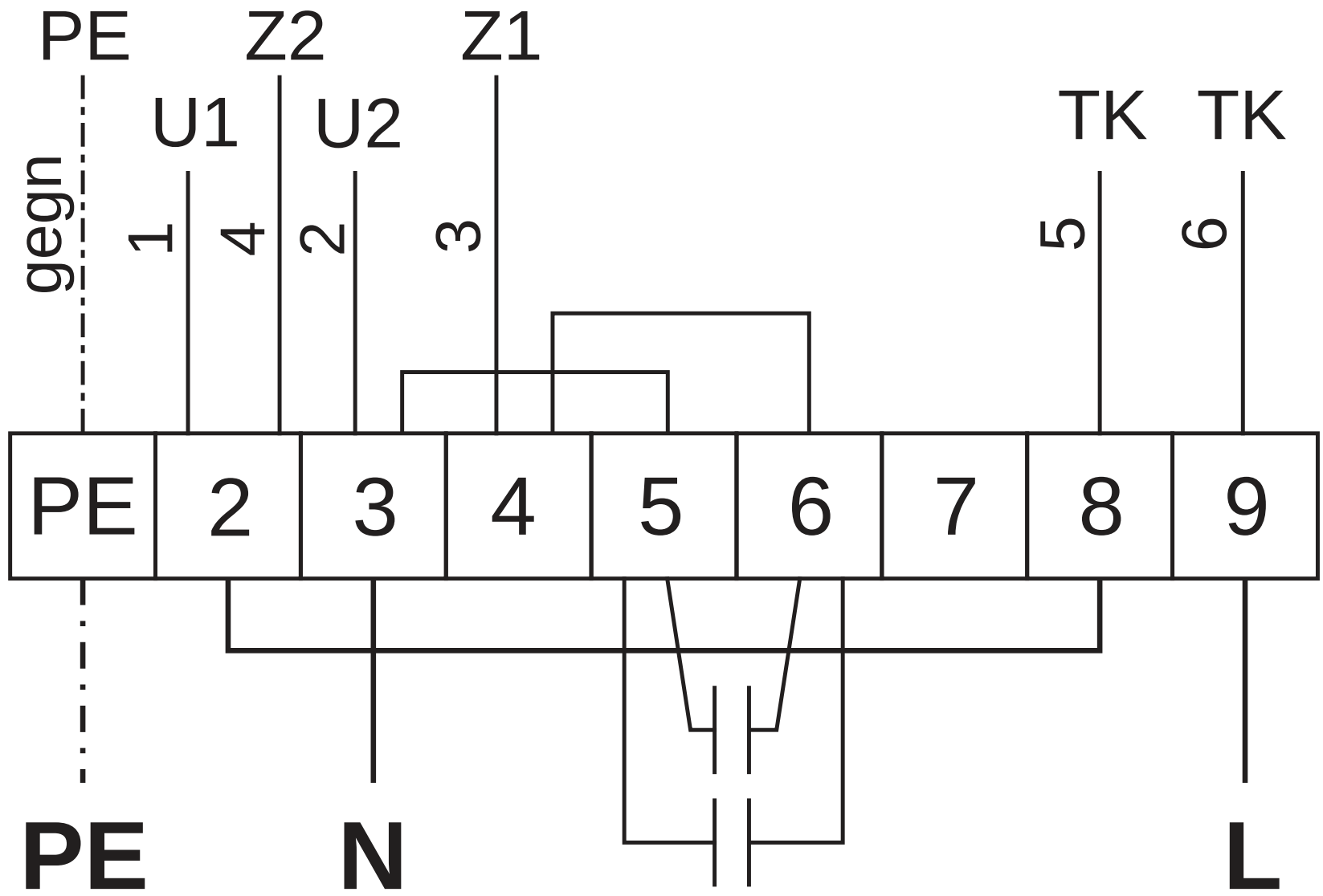

85162 002 SS-967,1 11.12.15