M1/... N, ... NC, Prinzip

SS-931

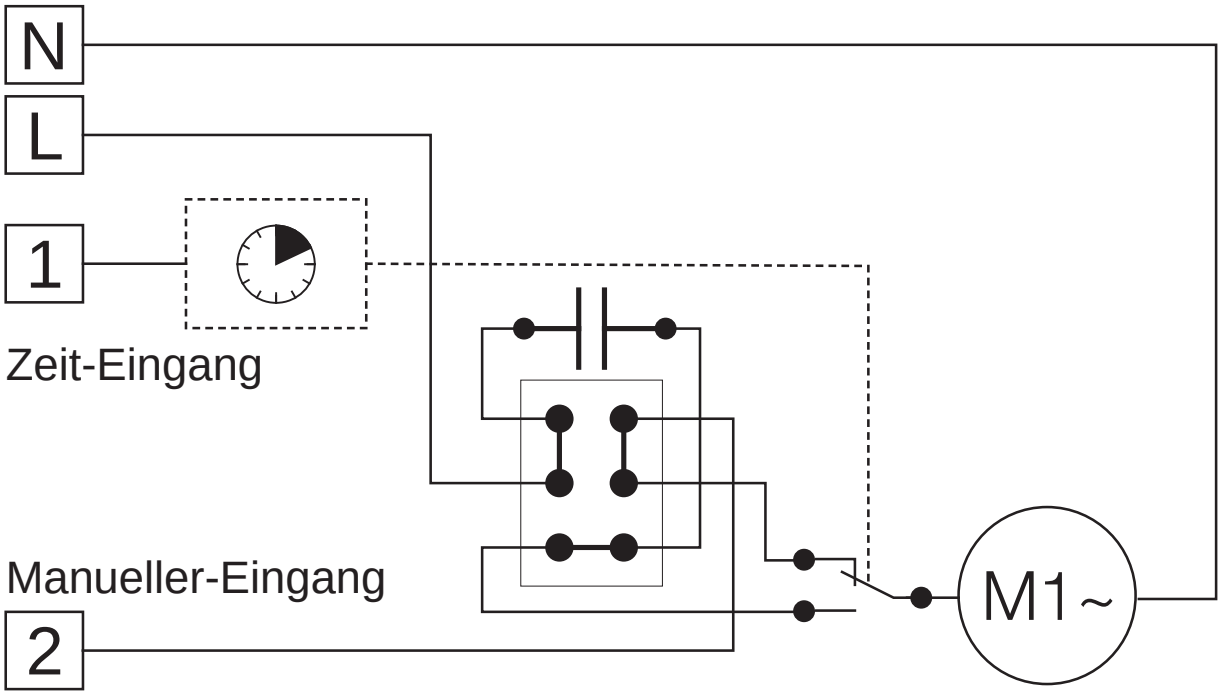

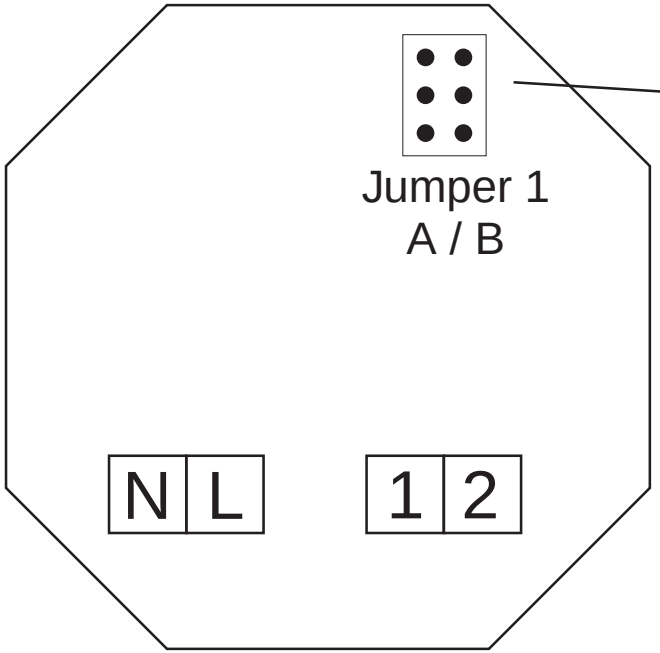

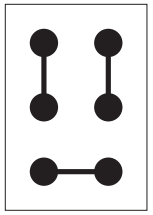

A

Kl.1=

Kl.2=

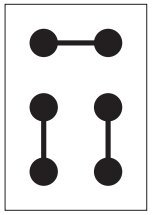

B

Kl.1=

Kl.2=