DEF

Farbcode/color code/code couleur (IEC 757)
BK-sw-schwarz-black-noir
OG-or-orange-orange
YE-ge-gelb-yellow-jaune

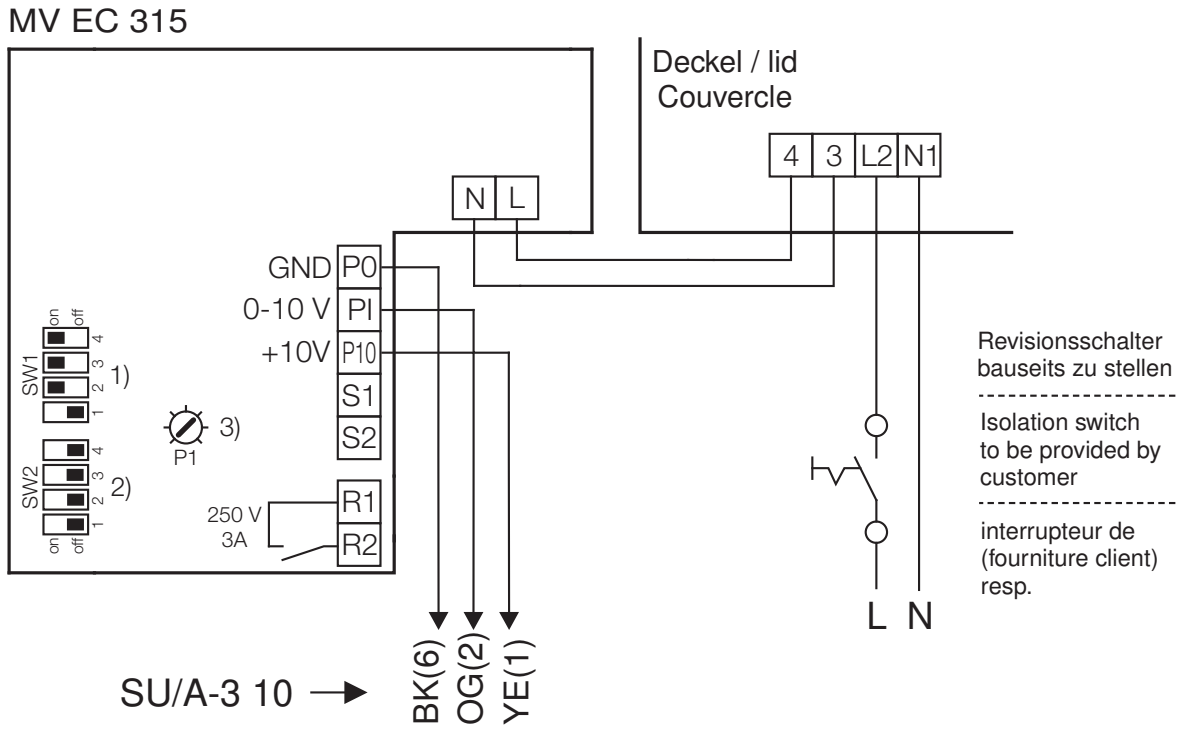

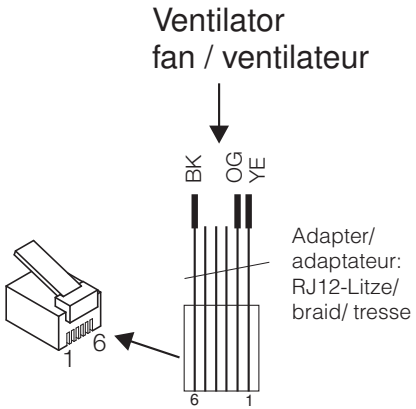

YE: +10V
OG: 0-10V
BK: GND

SU/A-3 10
Art.Nr. 4266/7

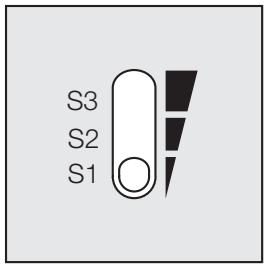

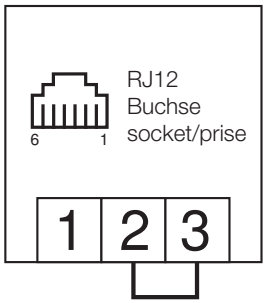

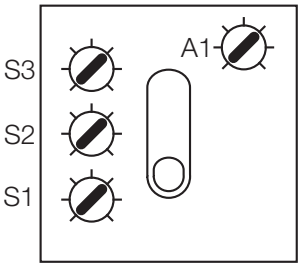

WSUP optional für Nachtabsenkung
WSUP optional for night lowering
WSUP en option pour descente de nuit

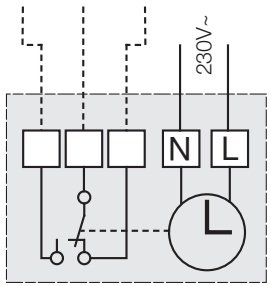

WSUP-S,
Art.Nr. 9577
WSUP,
Art.Nr. 9990

Anschluss der Klemmen 1/2/3 siehe auch SS-1022

terminal connection 1/2/3 see also SS-1022

raccordement des bornes 1/2/3 voir aussi SS-1022

Potentiometer
Sollwertvorgabe:
S1 = 0,0-10 V
S2 = 1,7-10 V
S3 = 1,7-10 V
A1 = 1,7-10 V

	Brücke auf Klemme	
Sollwert	1/2	2/3
Festwert Poti A1	✓	-
Schalterbetrieb, Poti S1 - S3	-	✓

Potentiometer
setpoint setting:
S1 = 0,0-10 V
S2 = 1,7-10 V
S3 = 1,7-10 V
A1 = 1,7-10 V

	link on terminal	
setpoint	1/2	2/3
constant Poti A1	✓	-
switch operation, Poti S1 - S3	-	✓

point de consigne
du potentiomètre:
S1 = 0,0-10 V
S2 = 1,7-10 V
S3 = 1,7-10 V
A1 = 1,7-10 V

	Pont entre bornes	
Point de consigne	1/2	2/3
Poti A1constant	✓	-
fonctionnement du commutateur, Poti S1-S3	-	✓