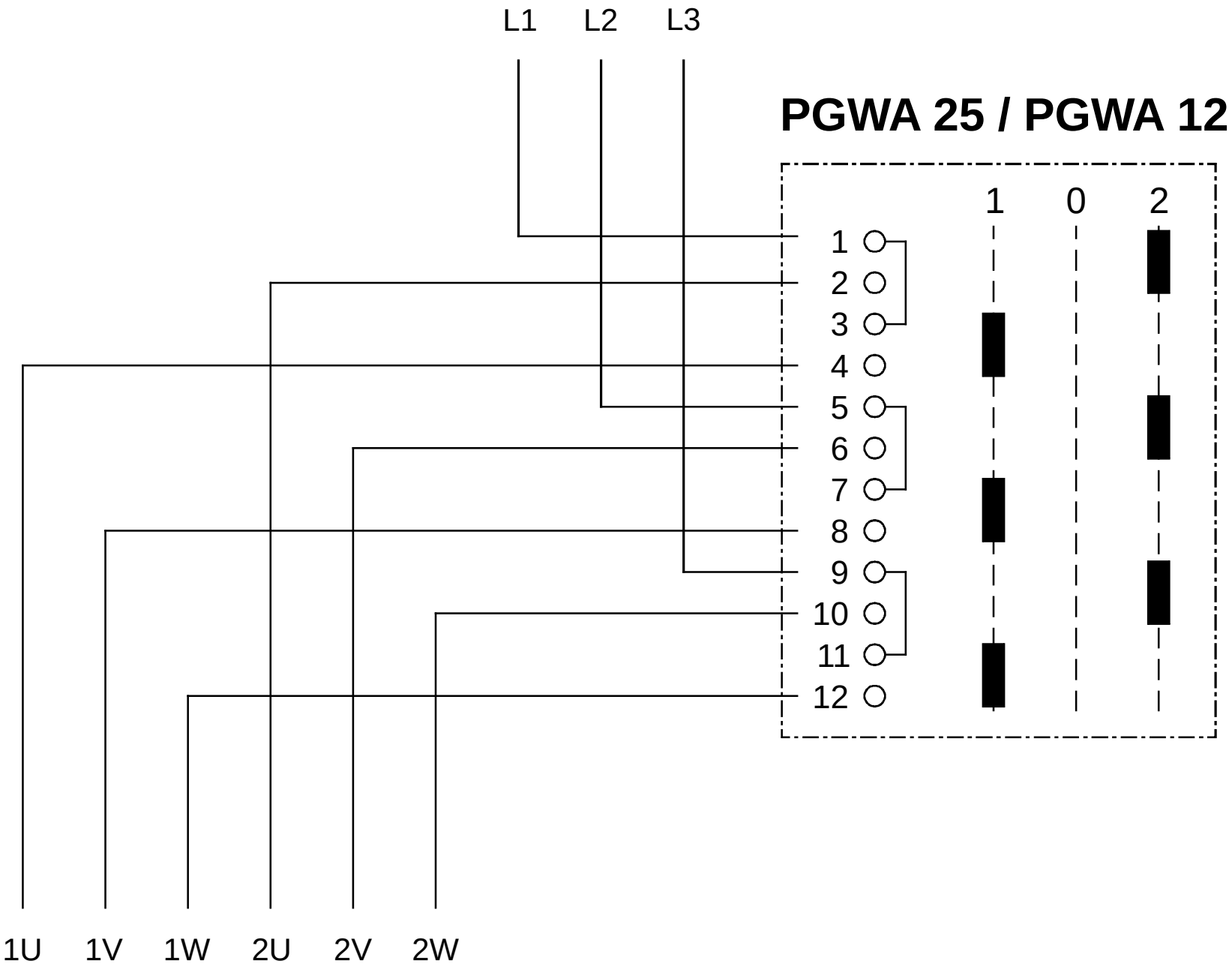

85499 253 SS-1439 22.04.21