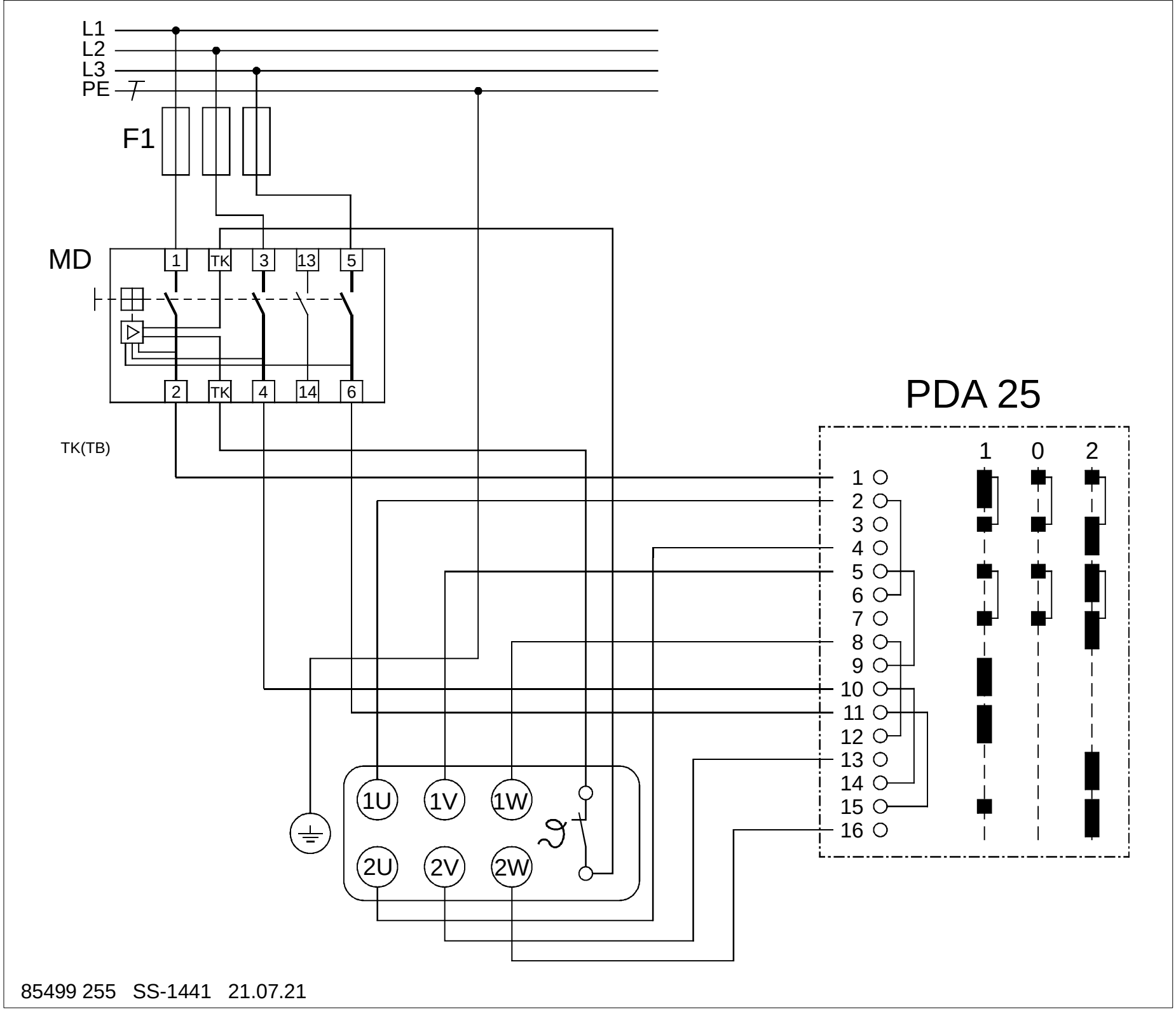

85499 255 SS-1441 21.07.21