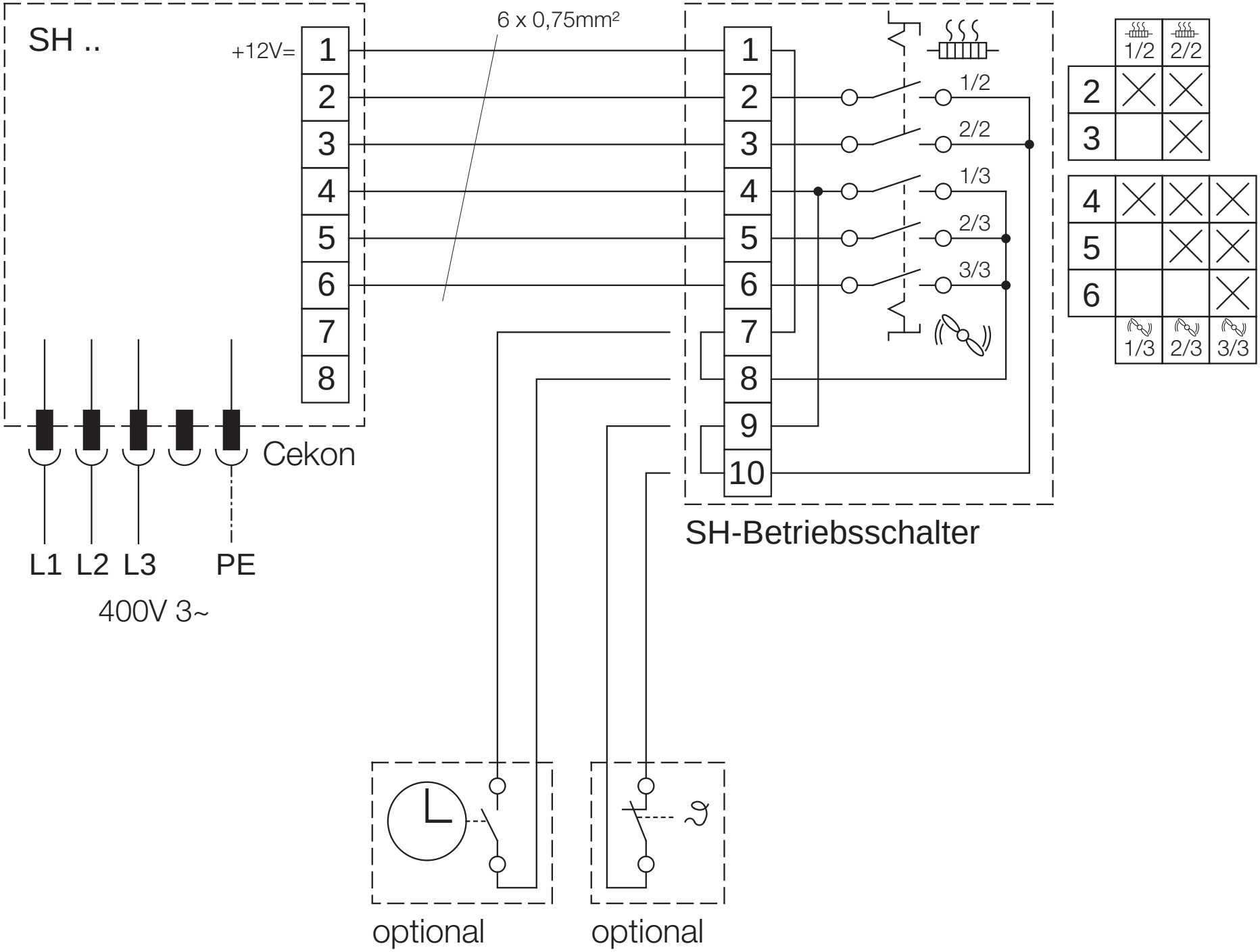
SH ..
+12V=
1
2
3
4
5
6
7
8
6 x 0,75mm²
Cekon
L1 L2 L3 PE
400V 3~
1
2
3
4
5
6
7
8
9
10
1/2
2/2
1/3
2/3
3/3
SH-Betriebsschalter
1/2 2/2
2
3
4
5
6
1/3 2/3 3/3
optional
optional