KWL EC 270/370 Eco

Klemmkasten am Gerät

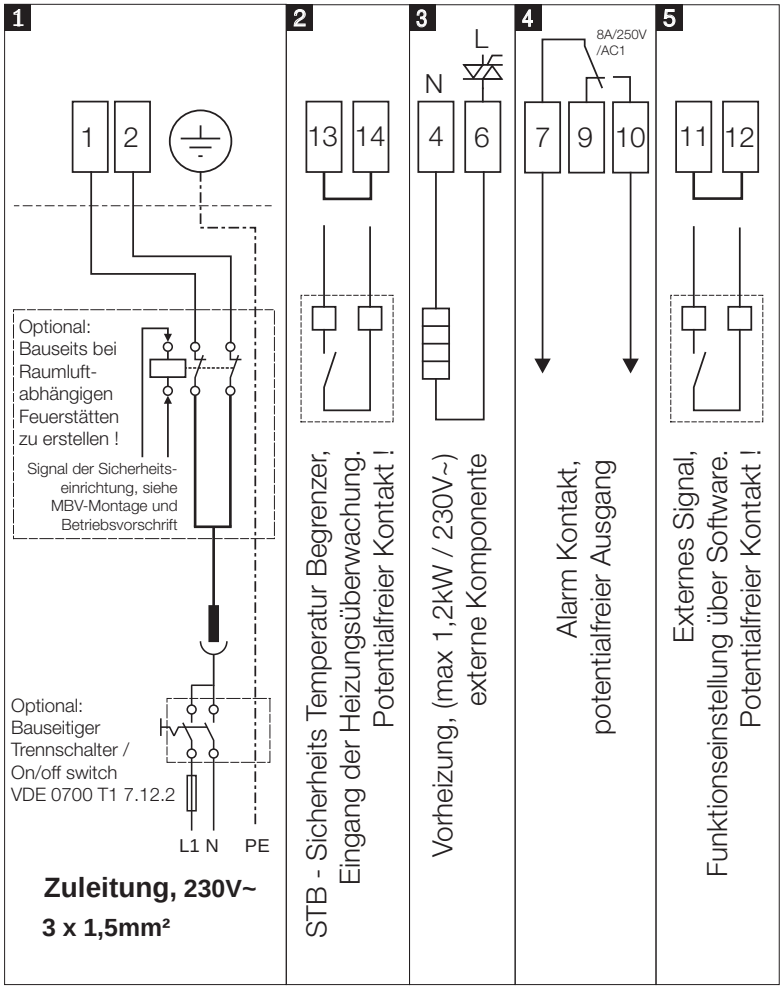

RJ 12 Eingang

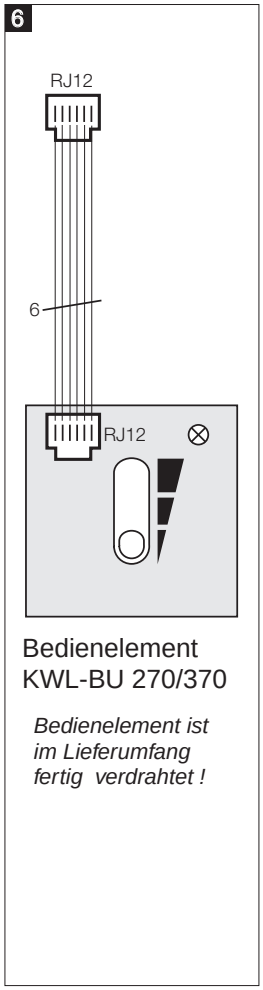

Bedienelement
KWL-BU 270/370

Bedienelement ist im Lieferumfang fertig verdrahtet !

Bypass Einstellung

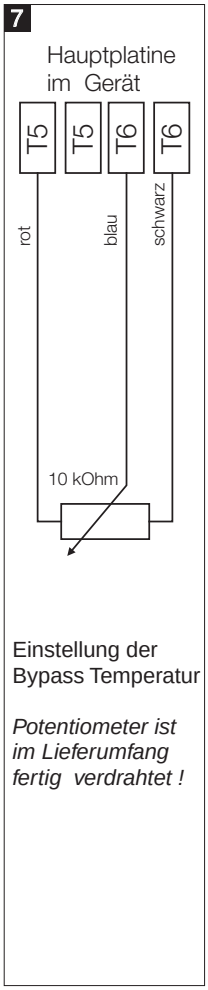

Einstellung der
Bypass Temperatur

Potentiometer ist im Lieferumfang fertig verdrahtet !
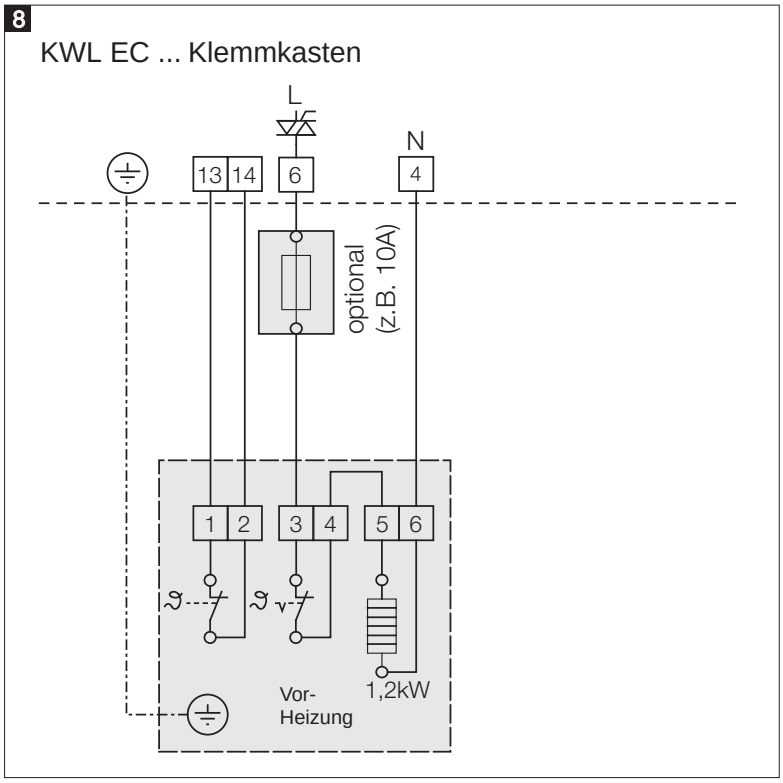
Beispiel Heizungsanschluss