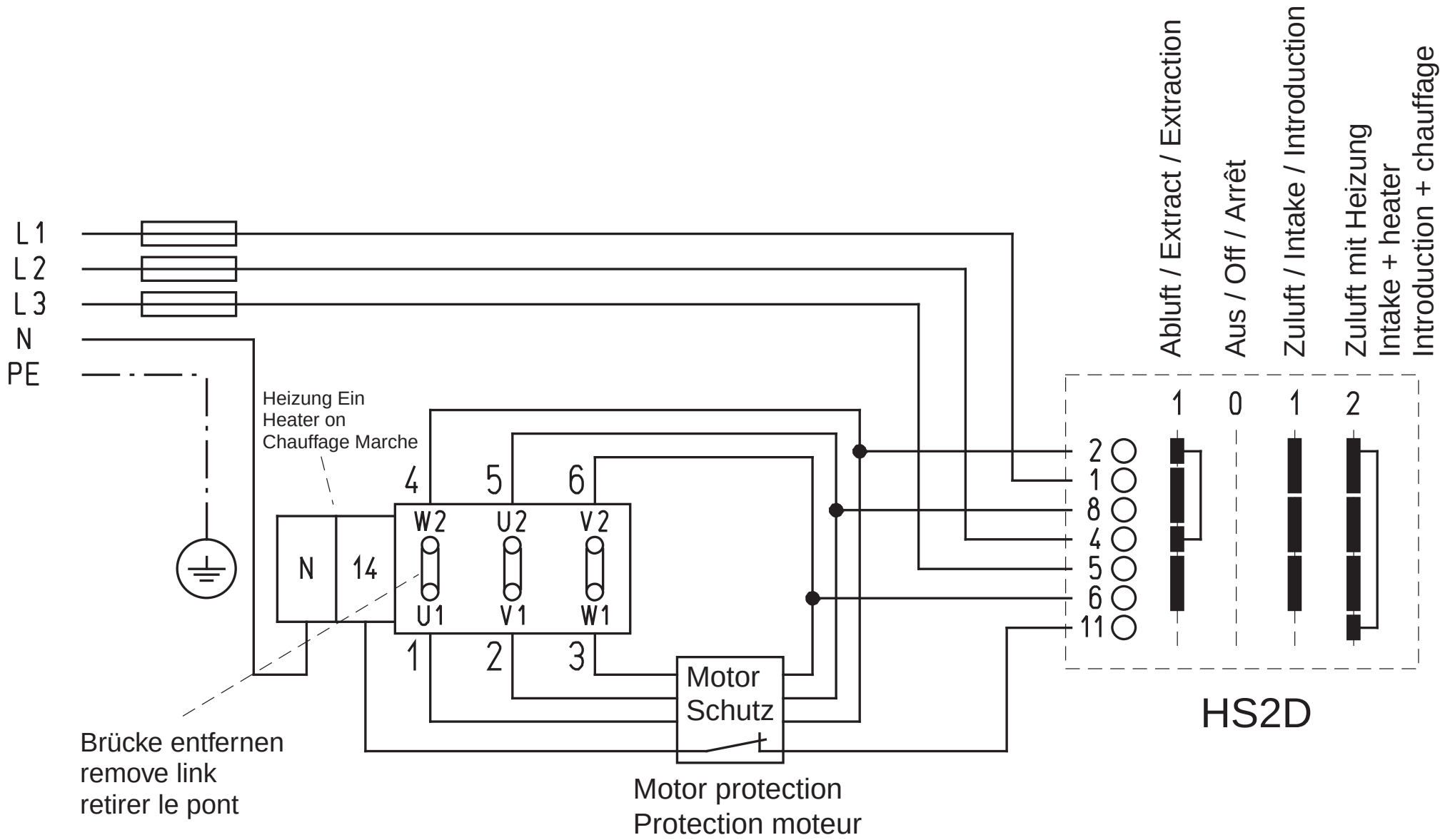
L1
L2
L3
N
PE
Heizung Ein
Heater on
Chauffage Marche
N
14
4
5
6
W2
U2
V2
U1
V1
W1
1
2
3
Motor
Schutz
Brücke entfernen
remove link
retirer le pont
Motor protection
Protection moteur
Abluft / Extract / Extraction
Aus / Off / Arrêt
Zuluft / Intake / Introduction
Zuluft mit Heizung
Intake + heater
Introduction + chauffage
1
0
1
2
2
1
8
4
5
6
11
HS2D

32466 SS-15