Fig. 1

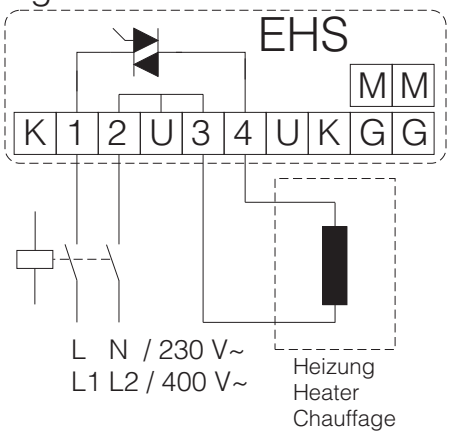

Fig. 2

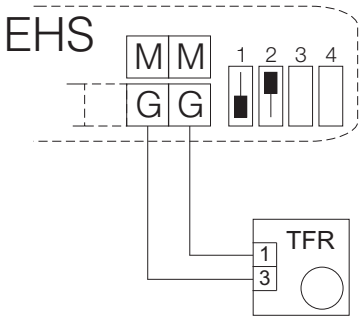

Fig. 3

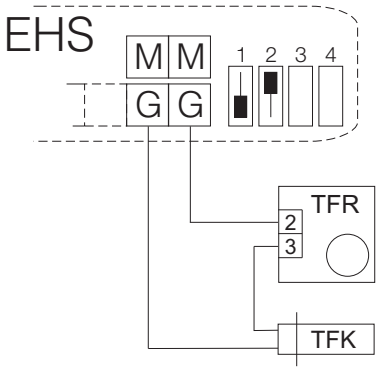

Fig. 4

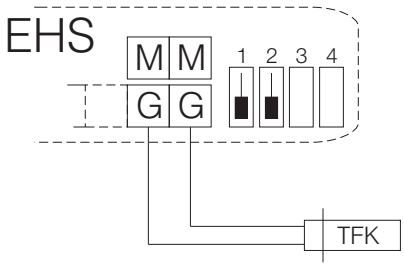

Fig. 5

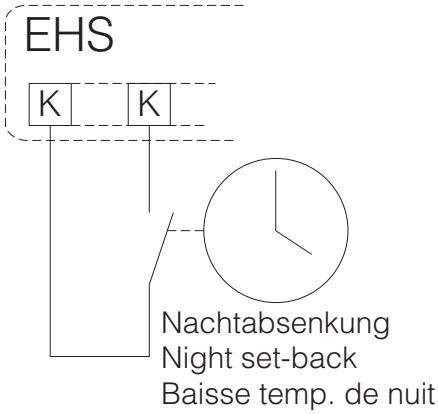

Fig. 6

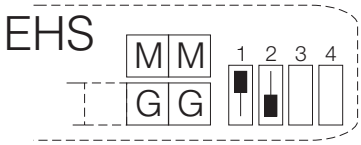

Betrieb mit internem Fühler
Operation with internal sensor
Fonctionn. avec sonde interne

Fig. 7

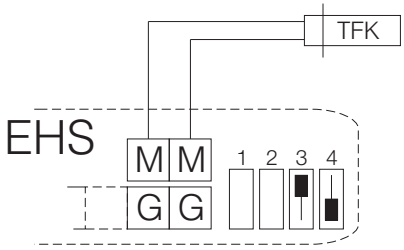

Min. Begrenzung, optional zu Fig. 2/3/6
Min. limitation, optional to Fig. 2/3/6
Limitation min., facultative à Fig. 2/3/6

Fig. 8

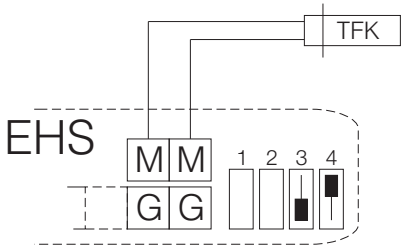

Max. Begrenzung, optional zu Fig. 2/3/6
Max. limitation, optional to Fig. 2/3/6
Limitation max., facultative à Fig. 2/3/6