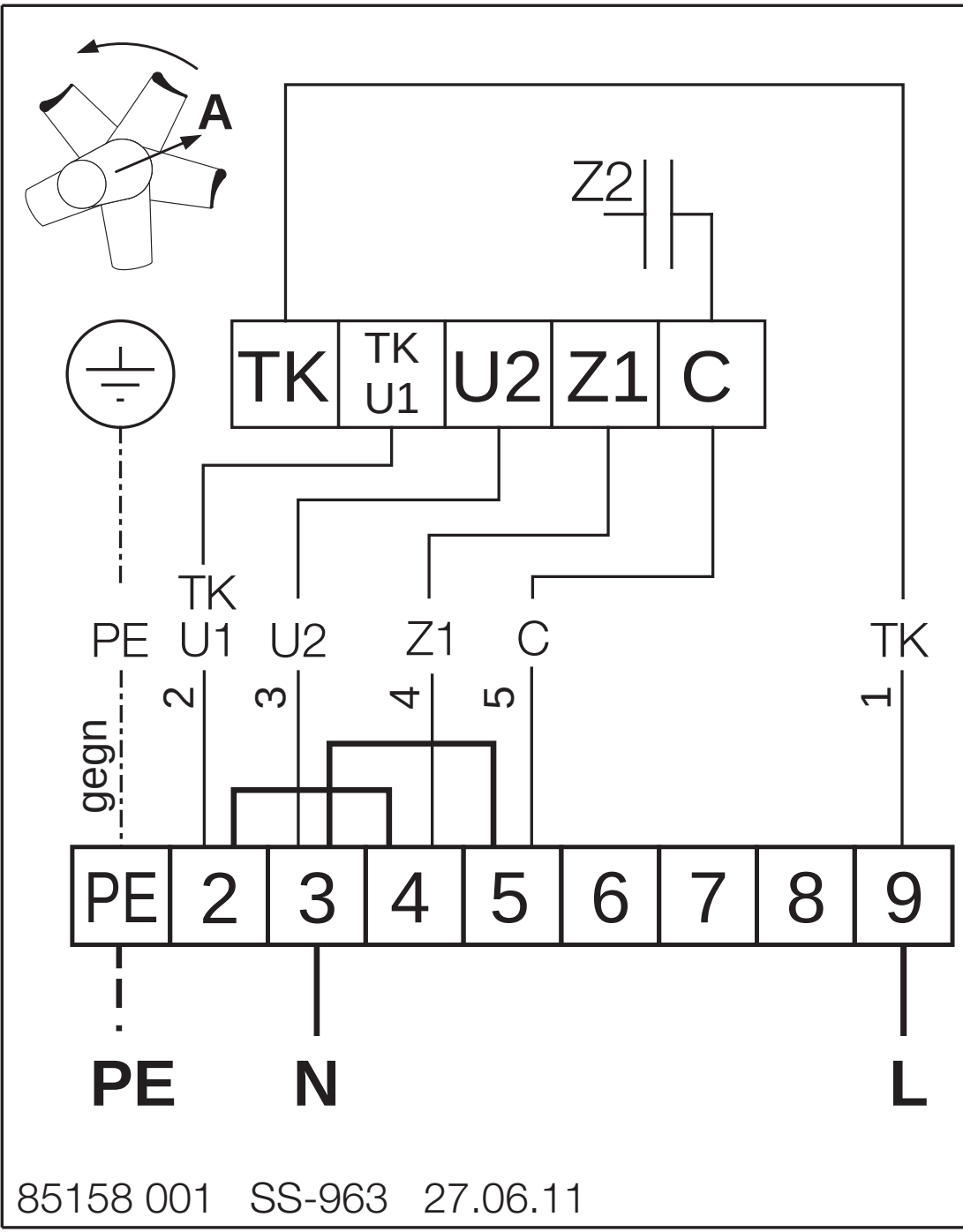

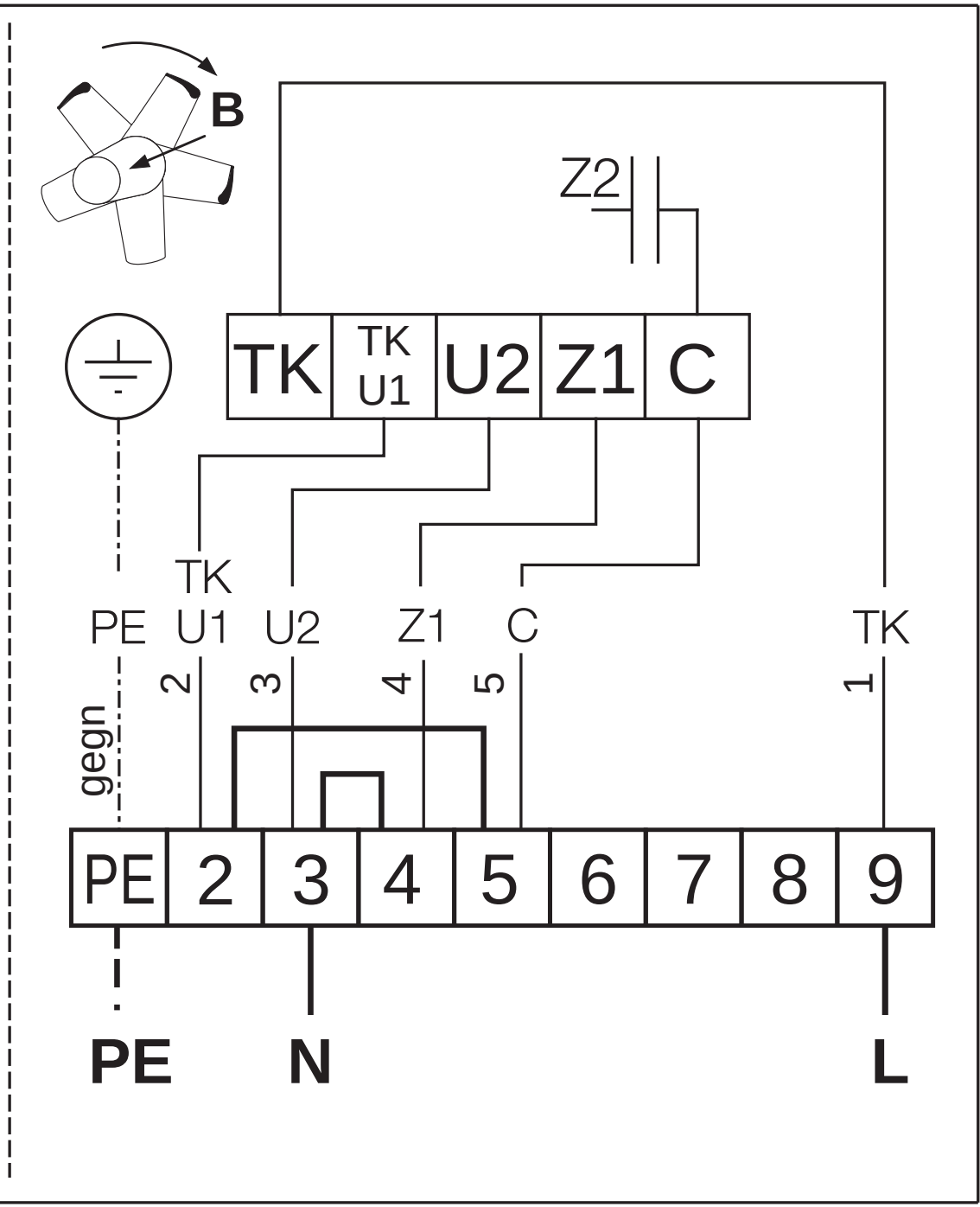

85158 001 SS-963 27.06.11