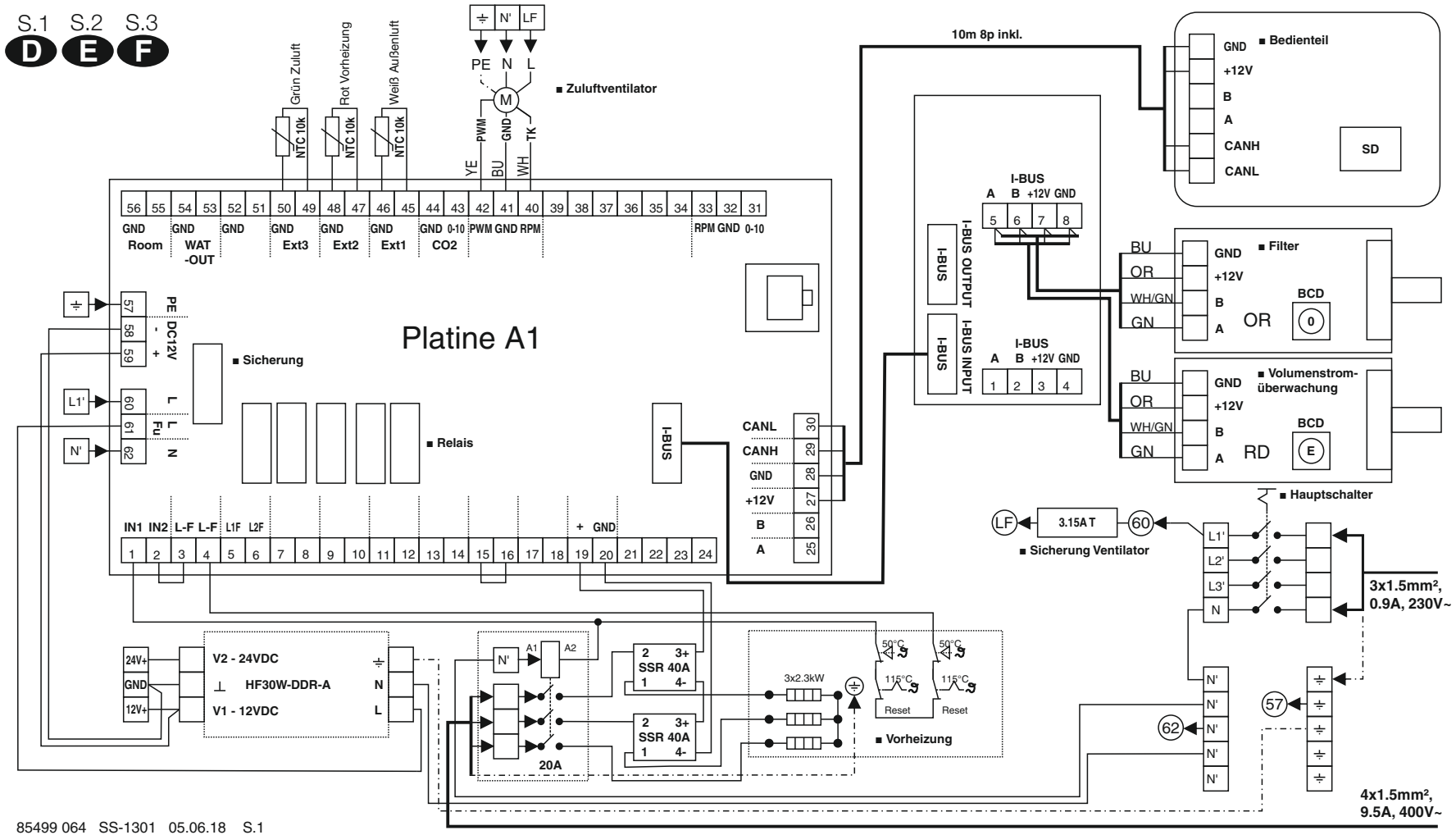
S.1 S.2 S.3
D E F
Platine A1
Zuluftventilator
Grün Zuluft
Rot Vorheizung
Weiß Außenluft
NTC 10k
PE N L
PWM GND TK
YE BU WH
GND Room
GND WAT -OUT
GND Ext3
GND Ext2
GND Ext1
GND 0-10 CO2
PWM GND RPM
RPM GND 0-10
PE
DC12V
L
L
Fu
N
Sicherung
Relais
I-BUS
CANL
CANH
GND
+12V
B
A
IN1 IN2 L-F L-F L1F L2F
+ GND
10m 8p inkl.
Bedienteil
GND
+12V
B
A
CANH
CANL
SD
I-BUS
A B +12V GND
I-BUS OUTPUT
I-BUS INPUT
Filter
BU
OR
WH/GN
GN
BCD
OR
Volumenstrom-überwachung
RD
Hauptschalter
3.15A T
Sicherung Ventilator
L1'
L2'
L3'
N
3x1.5mm², 0.9A, 230V~
24V+
GND
12V+
V2 - 24VDC
HF30W-DDR-A
V1 - 12VDC
A1
A2
SSR 40A
20A
3x2.3kW
50°C
115°C
Reset
Vorheizung
4x1.5mm², 9.5A, 400V~

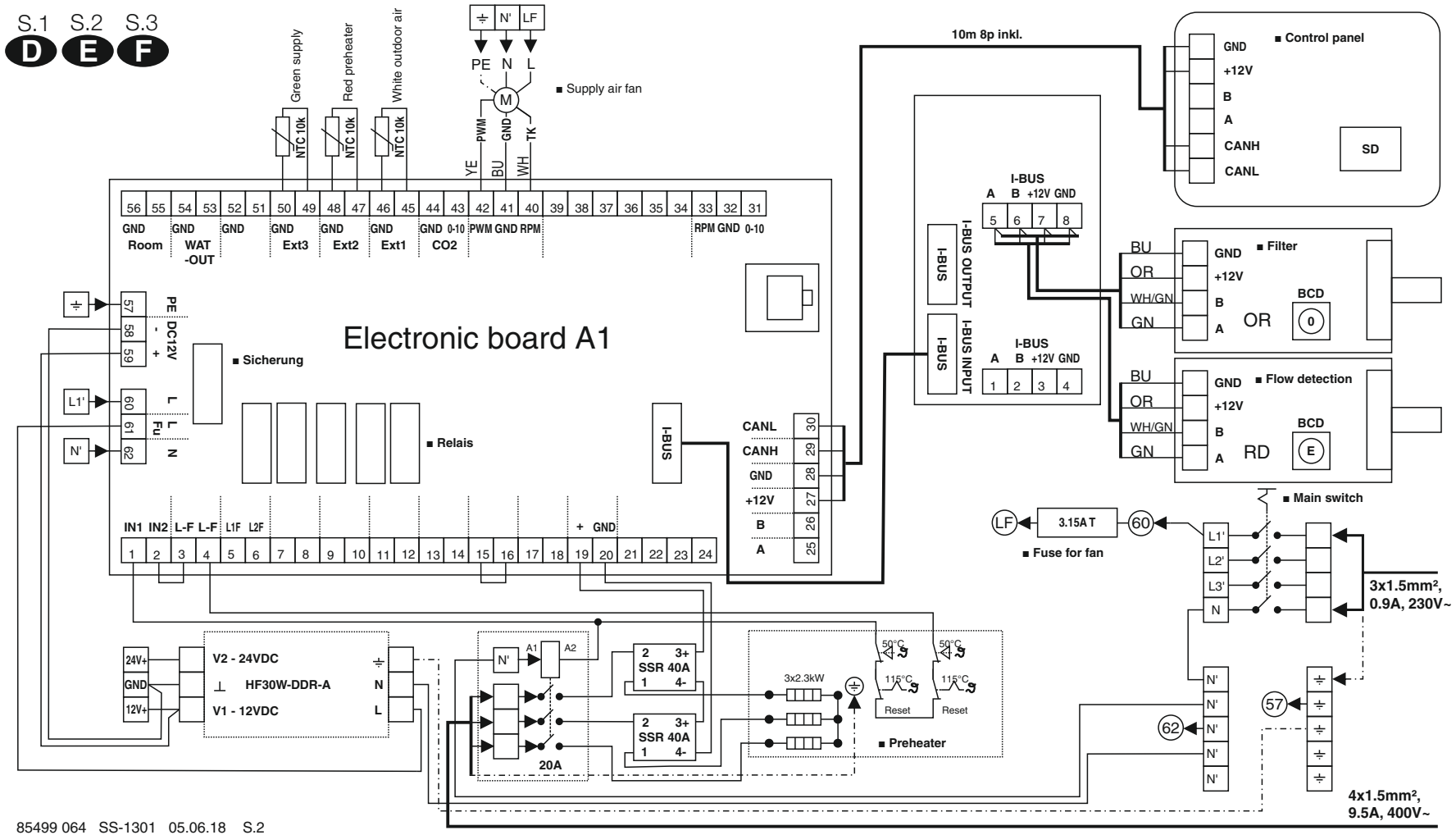

85499 064 SS-1301 05.06.18 S.2

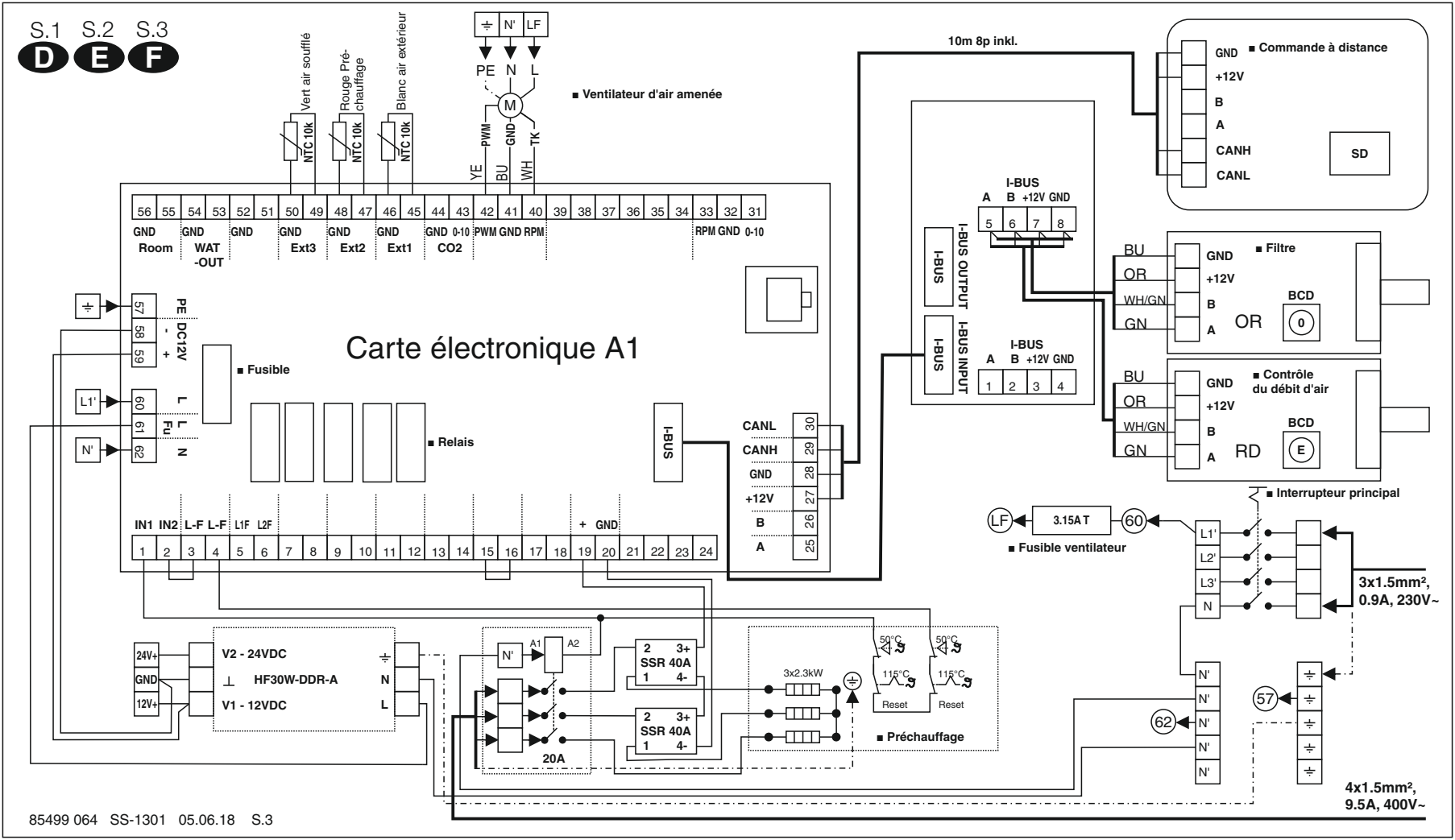
S.1 S.2 S.3
D E F
Vert air soufflé
Rouge Pré-chauffage
Blanc air extérieur
NTC 10k
NTC 10k
NTC 10k
N' LF
PE N L
M
PWM GND TK
YE BU WH
■ Ventilateur d'air amenée
10m 8p inkl.
GND
+12V
B
A
CANH
CANL
■ Commande à distance
SD
56 55 54 53 52 51 50 49 48 47 46 45 44 43 42 41 40 39 38 37 36 35 34 33 32 31
GND Room
GND WAT -OUT
GND
GND Ext3
GND Ext2
GND Ext1
GND 0-10 CO2
PWM GND RPM
RPM GND 0-10
I-BUS
A B +12V GND
5 6 7 8
I-BUS OUTPUT
I-BUS INPUT
I-BUS
A B +12V GND
1 2 3 4
BU
OR
WH/GN
GN
GND
+12V
B
A
■ Filtre
OR
BCD
0
BU
OR
WH/GN
GN
GND
+12V
B
A
■ Contrôle du débit d'air
RD
BCD
E
Carte électronique A1
57 PE
58 DC12V -
59 +
L1' 60 L
61 L Fu
N' 62 N
■ Fusible
■ Relais
I-BUS
CANL 30
CANH 29
GND 28
+12V 27
B 26
A 25
IN1 IN2 L-F L-F L1F L2F + GND
1 2 3 4 5 6 7 8 9 10 11 12 13 14 15 16 17 18 19 20 21 22 23 24
■ Interrupteur principal
LF
3.15A T
60
■ Fusible ventilateur
L1'
L2'
L3'
N
3x1.5mm², 0.9A, 230V~
24V+
GND
12V+
V2 - 24VDC
HF30W-DDR-A
V1 - 12VDC
N
L
N'
A1
A2
20A
2 3+
SSR 40A
1 4-
2 3+
SSR 40A
1 4-
3x2.3kW
50°C
115°C
Reset
50°C
115°C
Reset
■ Préchauffage
N'
N'
N'
N'
N'
62
57
4x1.5mm², 9.5A, 400V~