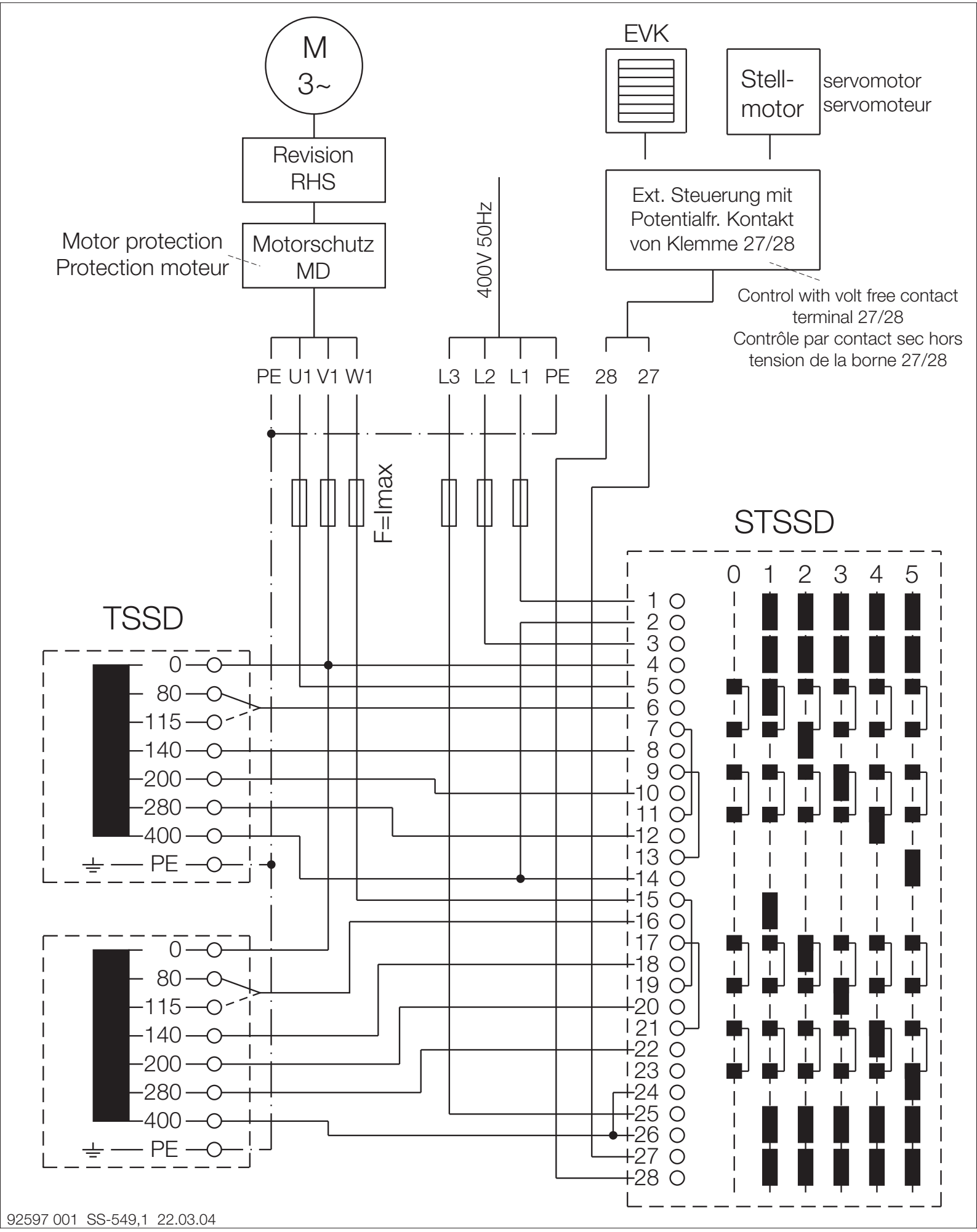

92597 001 SS-549,1 22.03.04