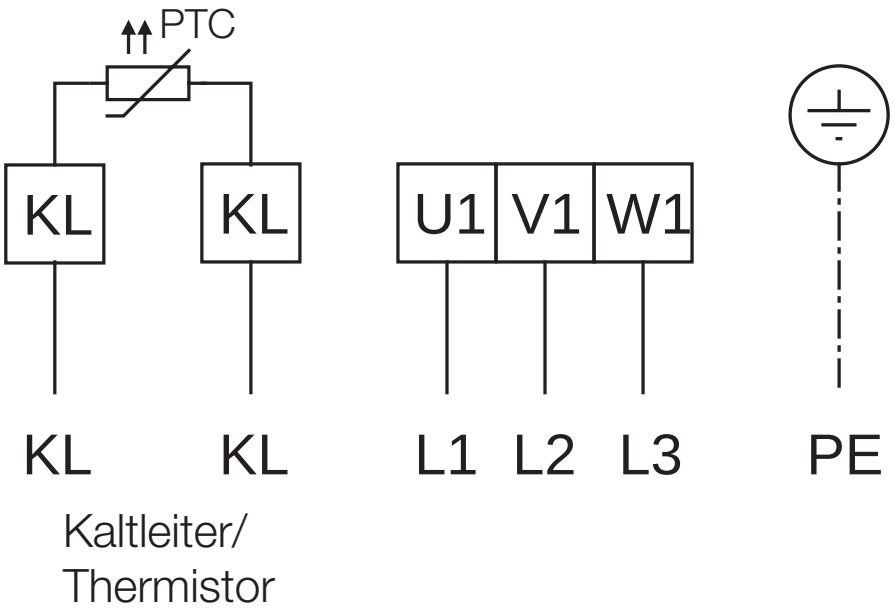

92873 001 SS-796 18.04.02