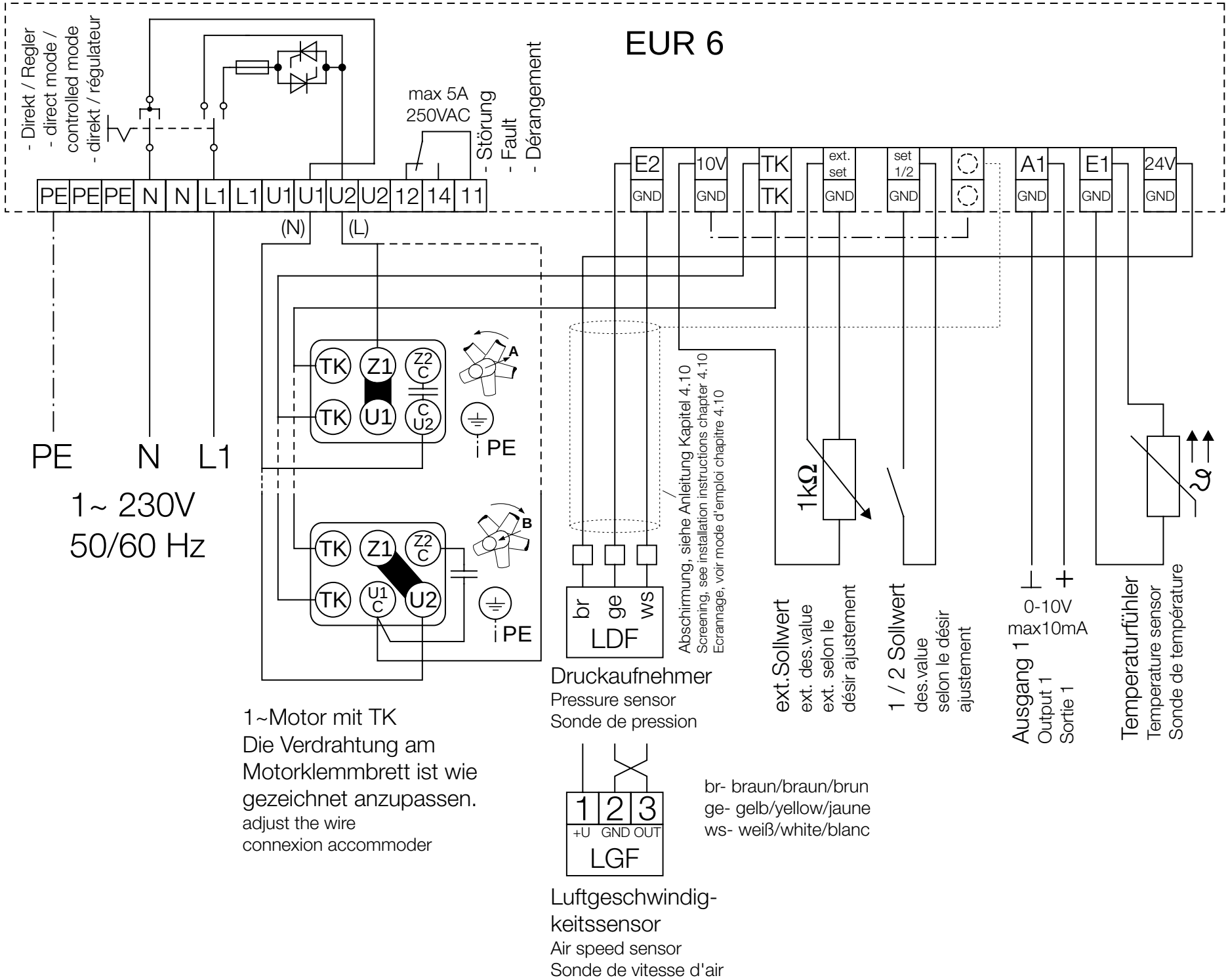
EUR 6
- Direkt / Regler
- direct mode /
controlled mode
- direkt / régulateur
max 5A
250VAC
- Störung
- Fault
- Dérangement
PE PE PE N N L1 L1 U1 U1 U2 U2 12 14 11
(N)
(L)
E2 GND
10V GND
TK TK
ext. set GND
set 1/2 GND
A1 GND
E1 GND
24V GND
PE N L1
1~ 230V
50/60 Hz
TK Z1 Z2 C
TK U1 C U2
A
PE
TK Z1 Z2 C
TK U1 C U2
B
PE
br ge ws
LDF
Abschirmung, siehe Anleitung Kapitel 4.10
Screening, see installation instructions chapter 4.10
Ecrannage, voir mode d'emploi chapitre 4.10
1kΩ
ϑ
Druckaufnehmer
Pressure sensor
Sonde de pression
ext.Sollwert
ext. des.value
ext. selon le
désir ajustement
1 / 2 Sollwert
des.value
selon le désir
ajustement
0-10V
max10mA
Ausgang 1
Output 1
Sortie 1
Temperaturfühler
Temperature sensor
Sonde de température
1~Motor mit TK
Die Verdrahtung am
Motorklemmbrett ist wie
gezeichnet anzupassen.
adjust the wire
connexion accommoder
1 2 3
+U GND OUT
LGF
br- braun/braun/brun
ge- gelb/yellow/jaune
ws- weiß/white/blanc
Luftgeschwindig-
keitssensor
Air speed sensor
Sonde de vitesse d'air