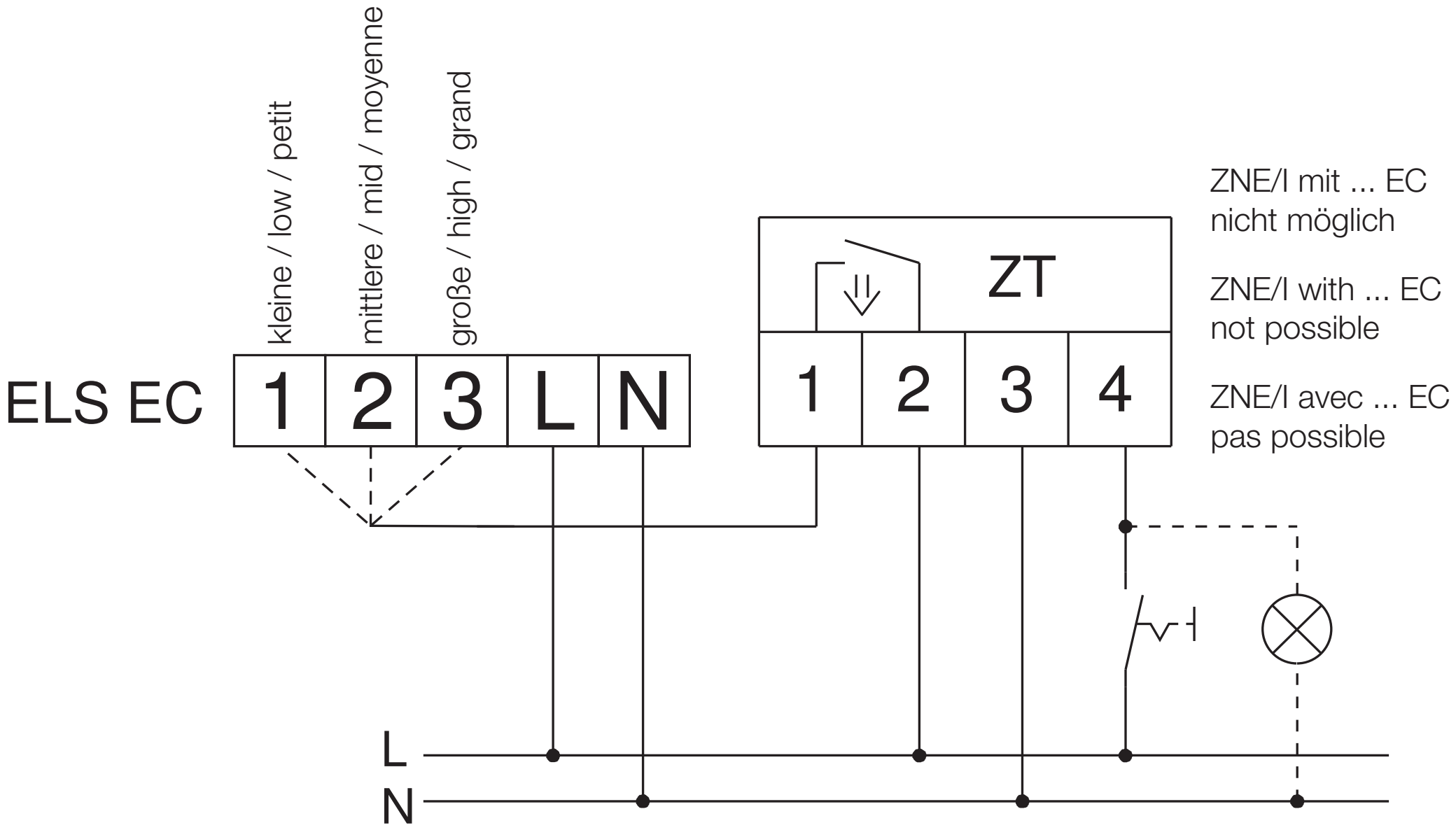

85458 001 SS-1193 21.10.16