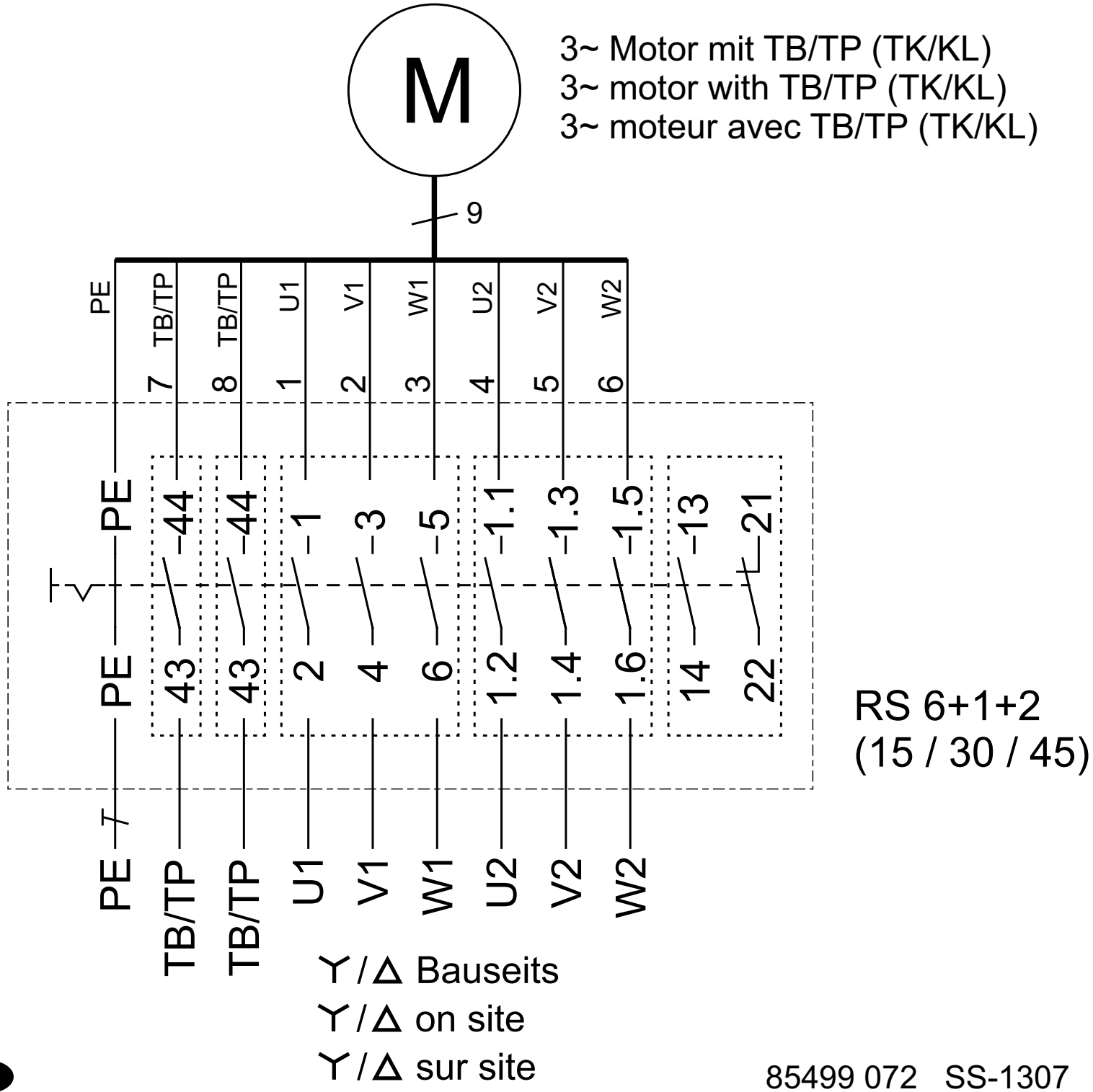

D E F

85499 072 SS-1307 05.12.19