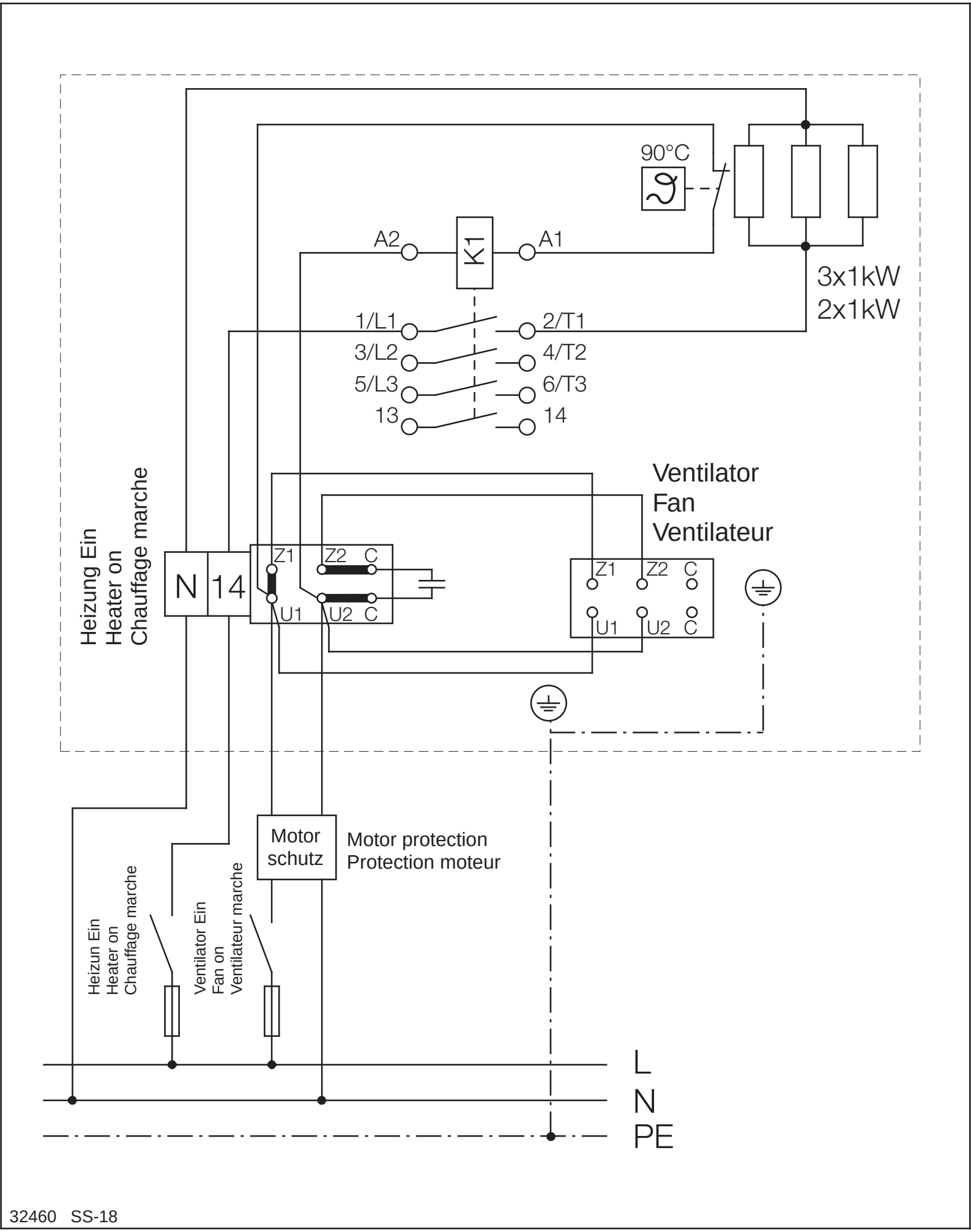
90°C
A2
K1
A1
3x1kW
2x1kW
1/L1
2/T1
3/L2
4/T2
5/L3
6/T3
13
14
Ventilator
Fan
Ventilateur
Heizung Ein
Heater on
Chauffage marche
N
14
Z1
Z2
C
U1
U2
C
Z1
Z2
C
U1
U2
C
Motor
schutz
Motor protection
Protection moteur
Heizun Ein
Heater on
Chauffage marche
Ventilator Ein
Fan on
Ventilateur marche
L
N
PE

32460 SS-18