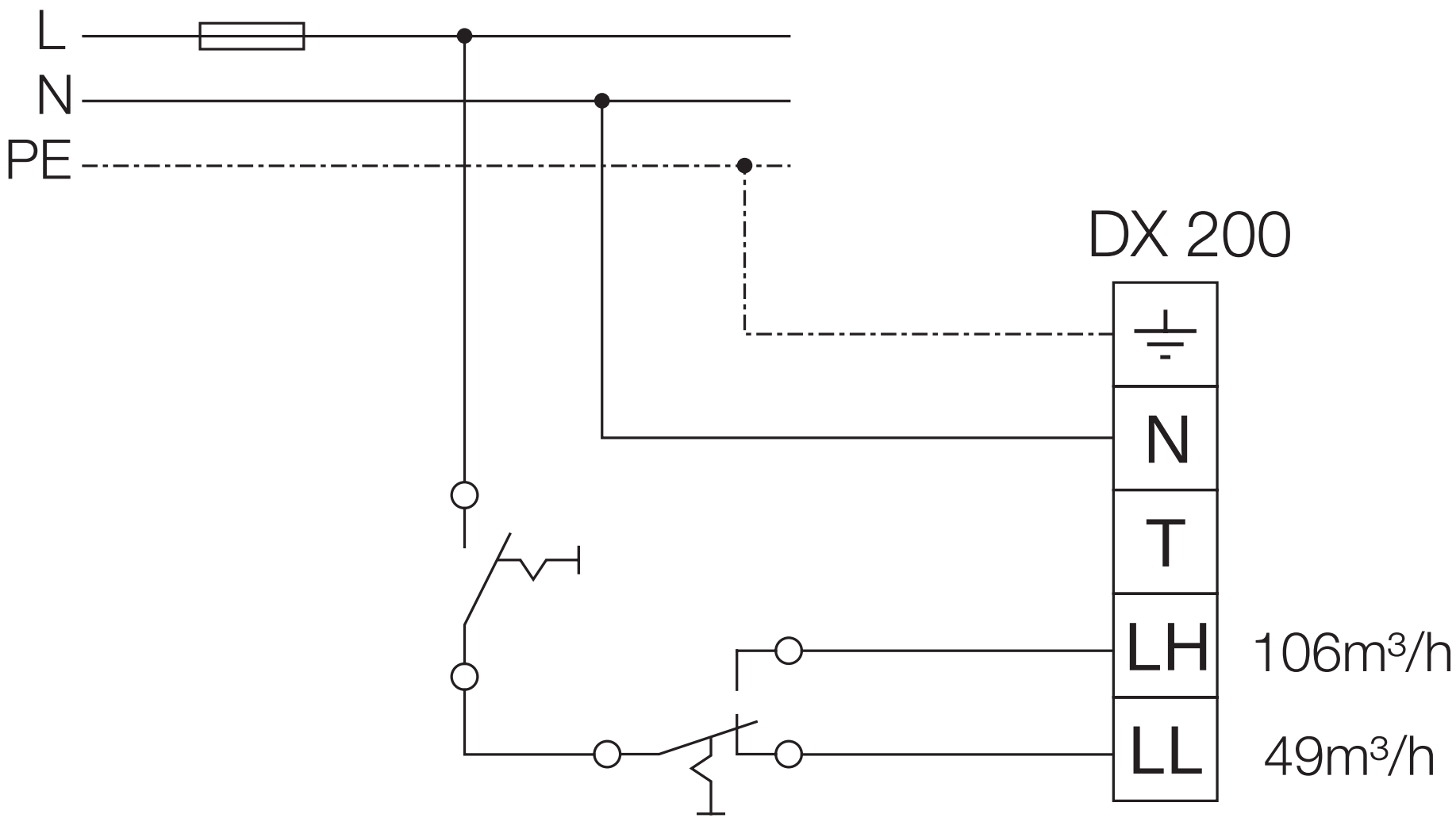

92727 002 SS-693,1 09.04.02