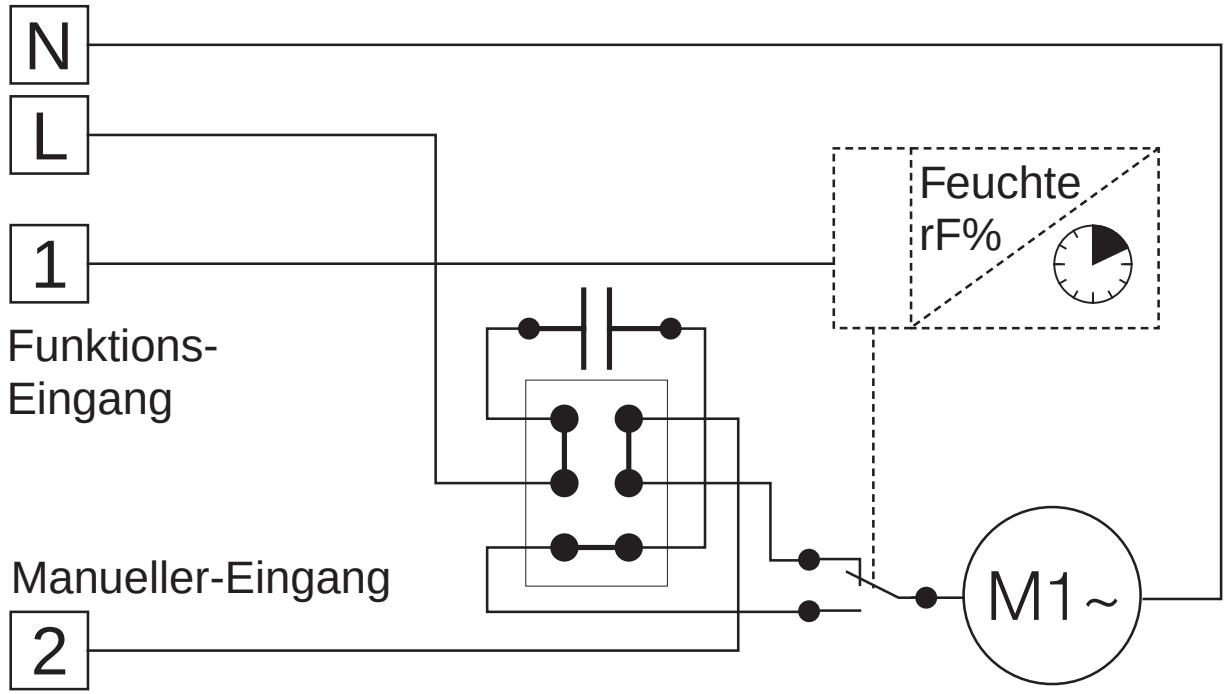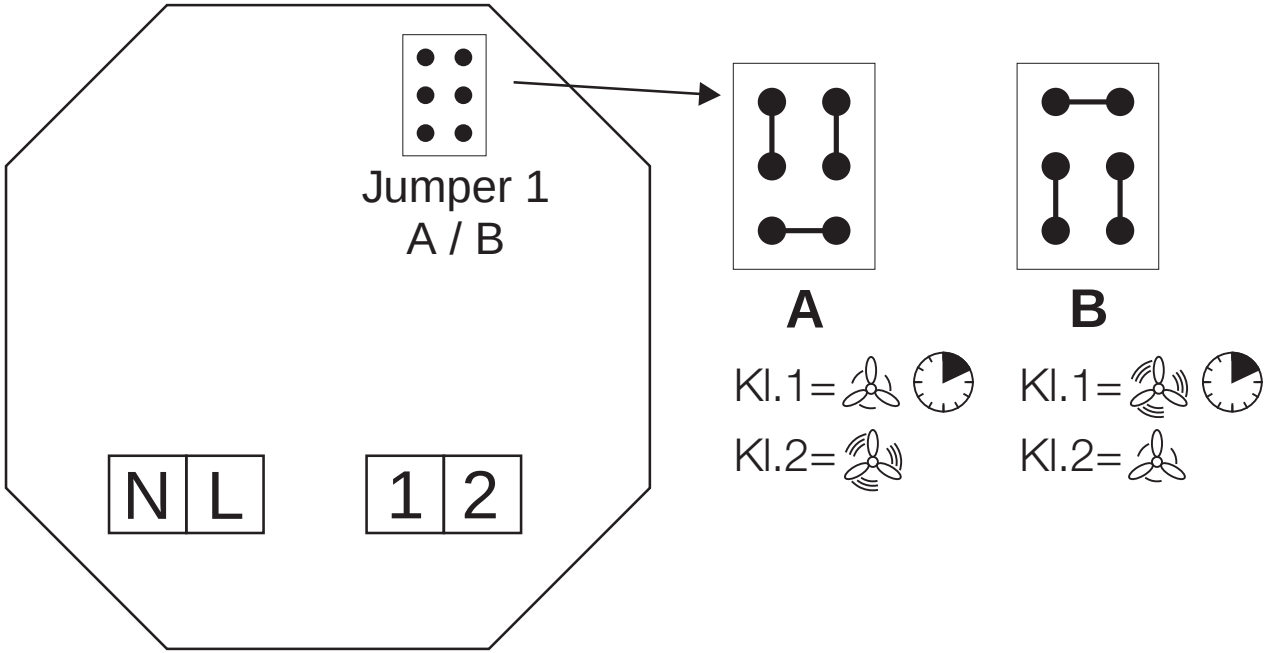M1/... F, Prinzip **SS-940**