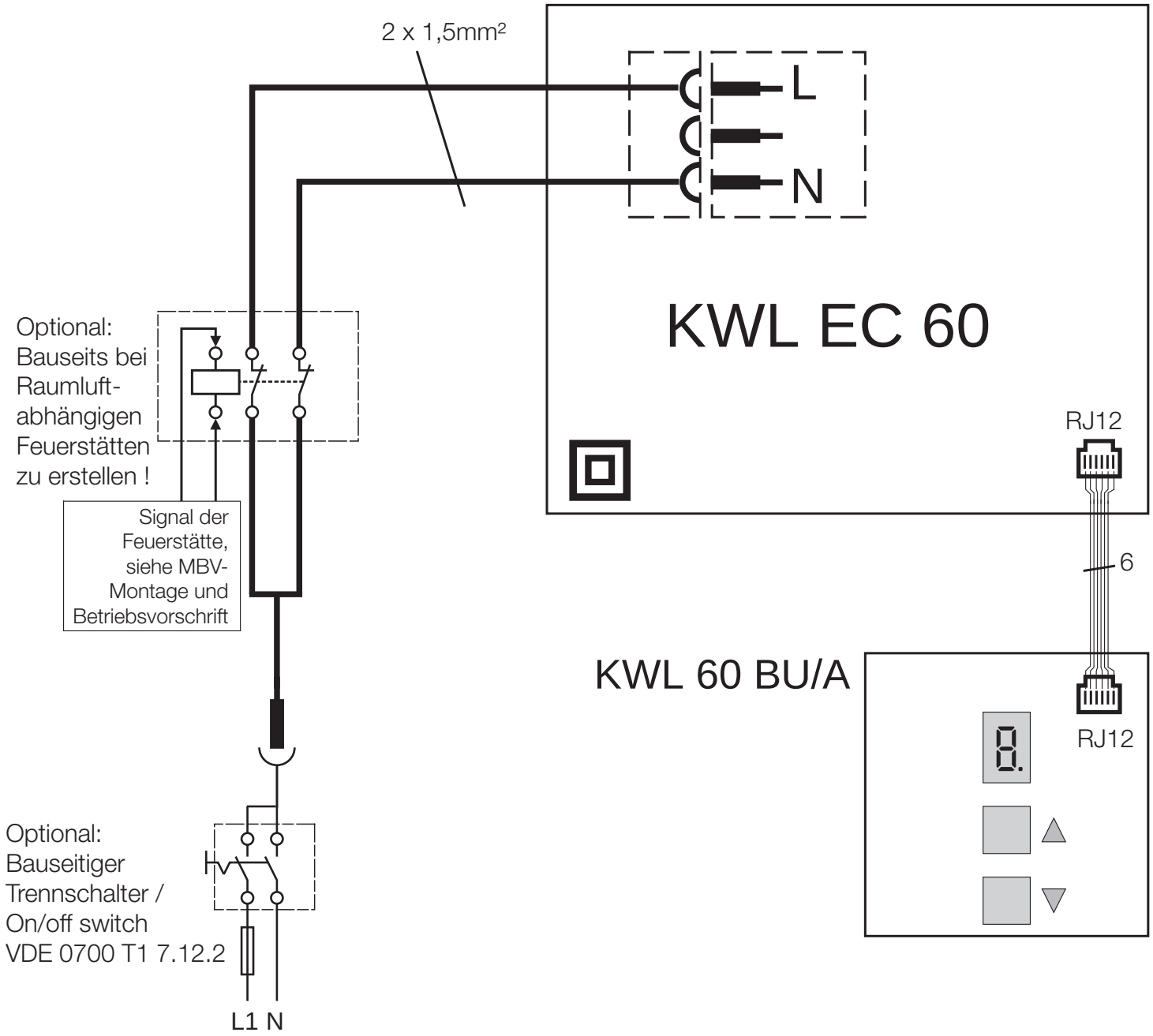

85091 001 SS-932 08.04.09