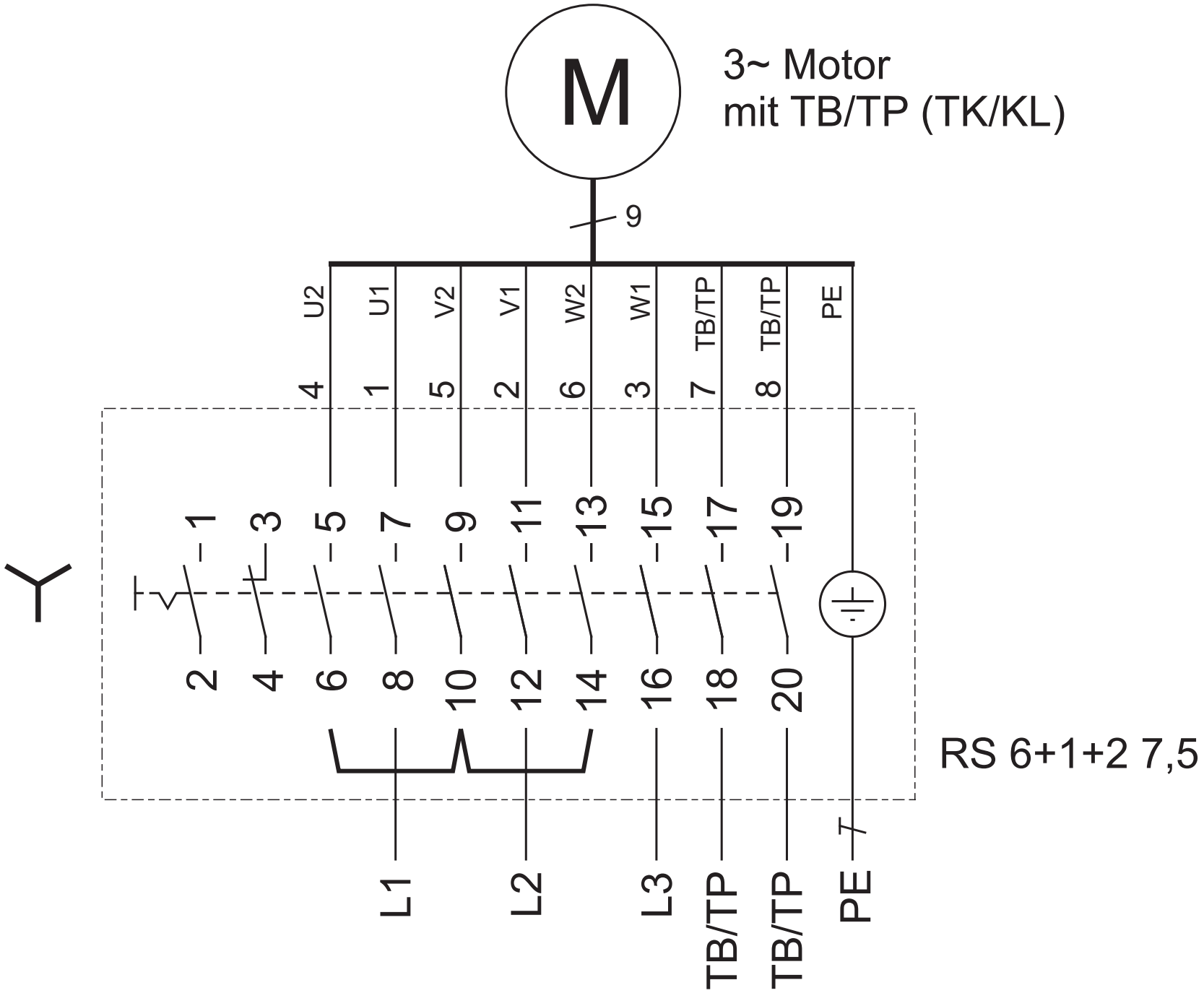

85499 022 SS-1262 18.06.19