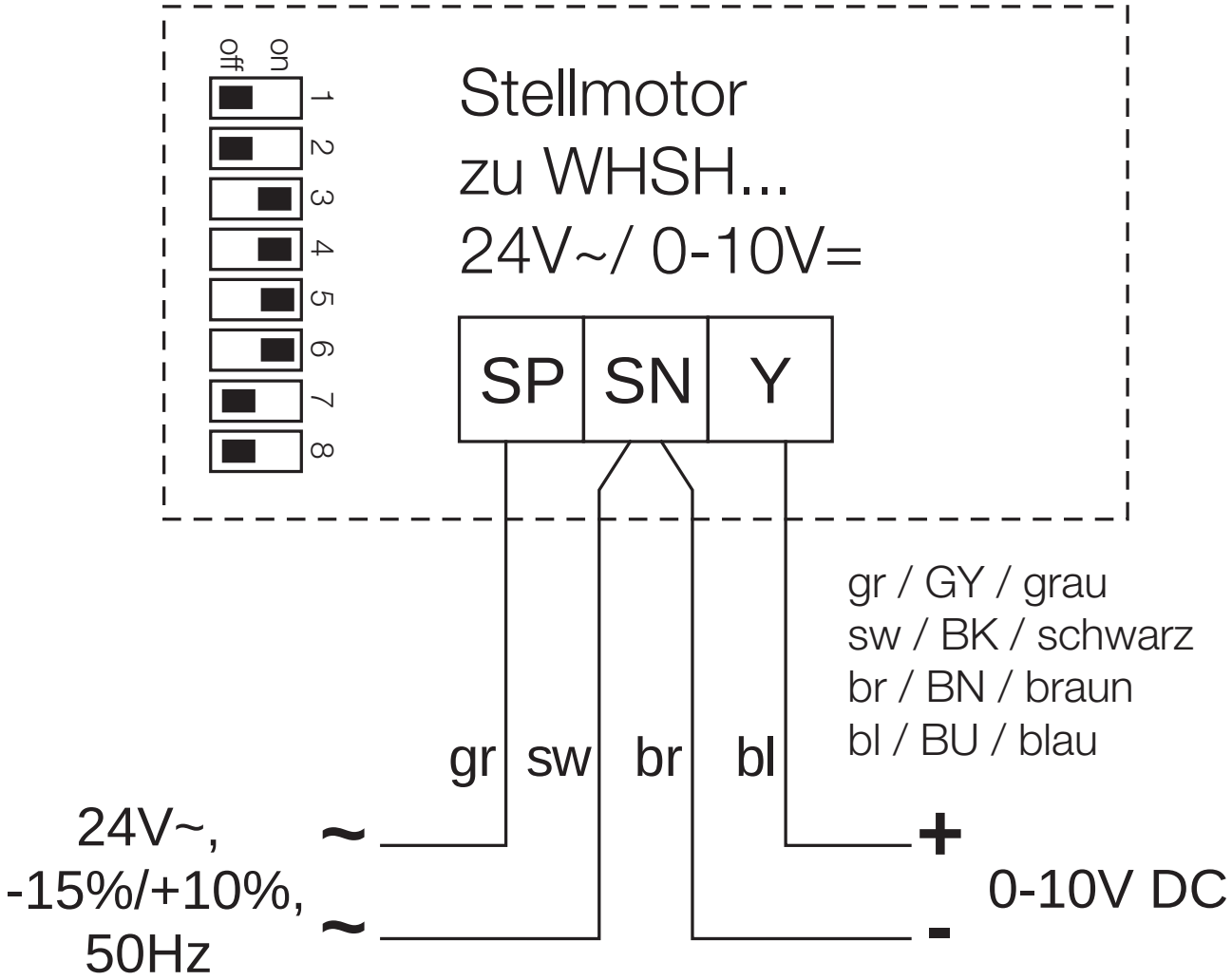

85081 001 SS-928 10.07.08