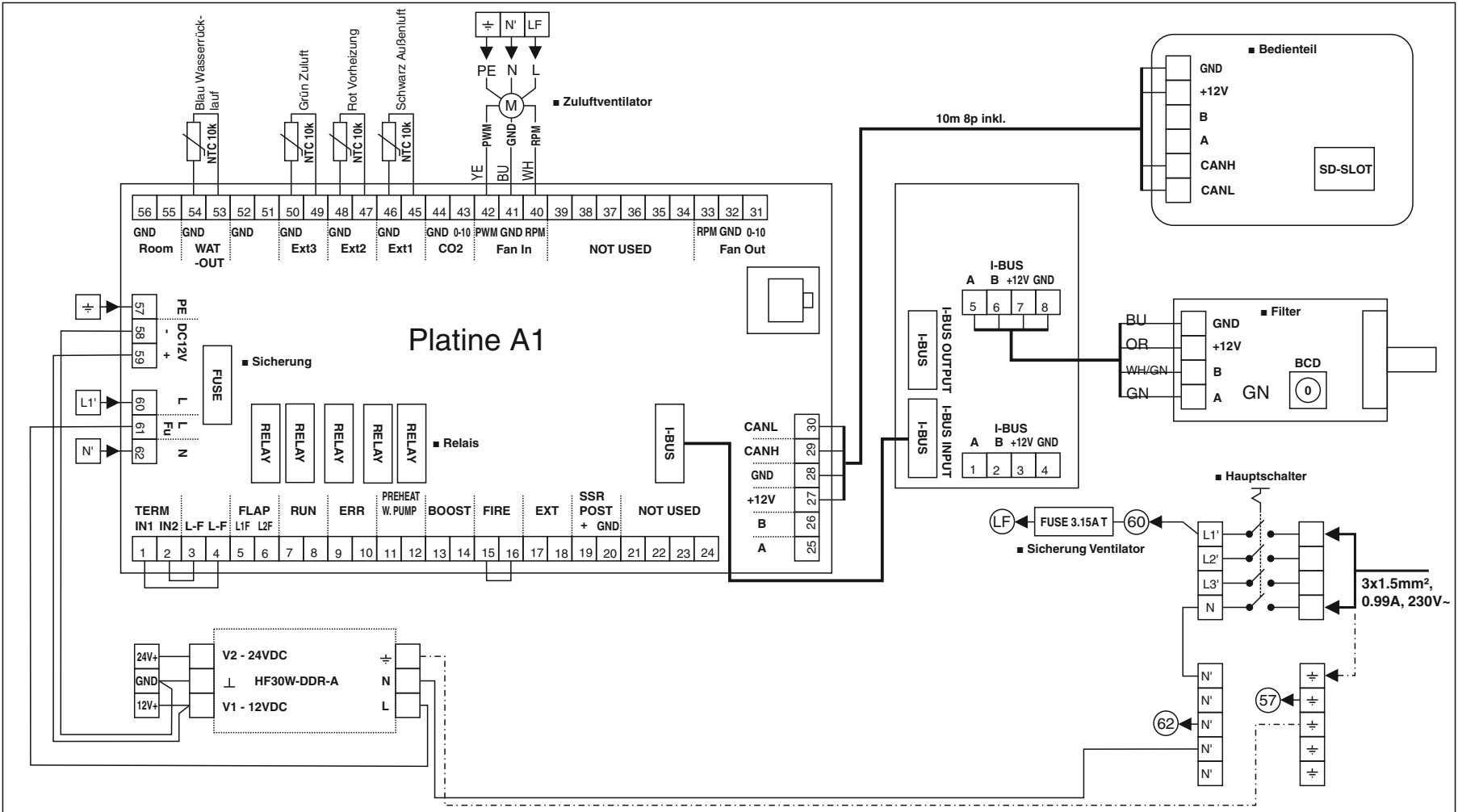

85499 008 SS-1244 05.01.18

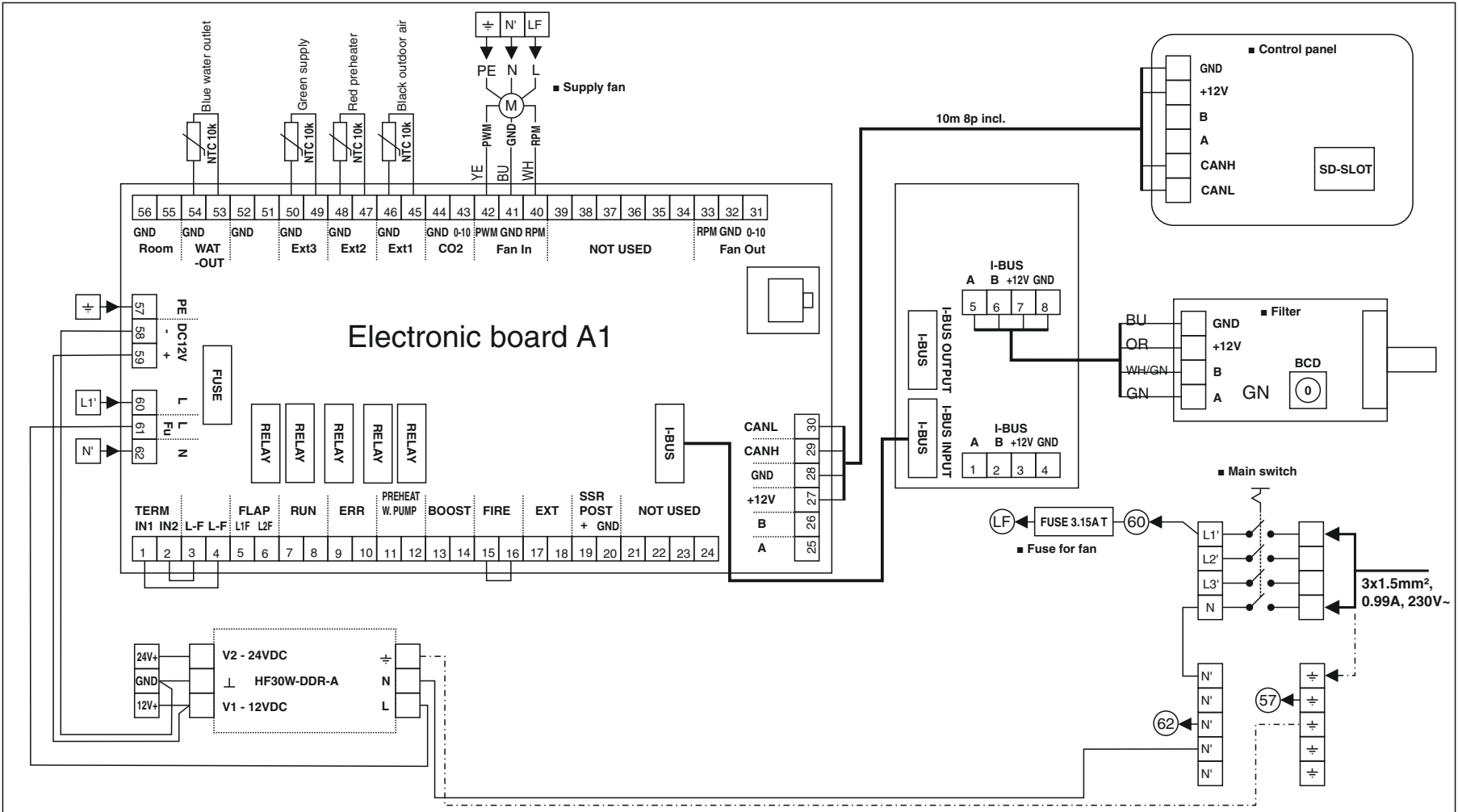

85499 008 SS-1244 05.01.18

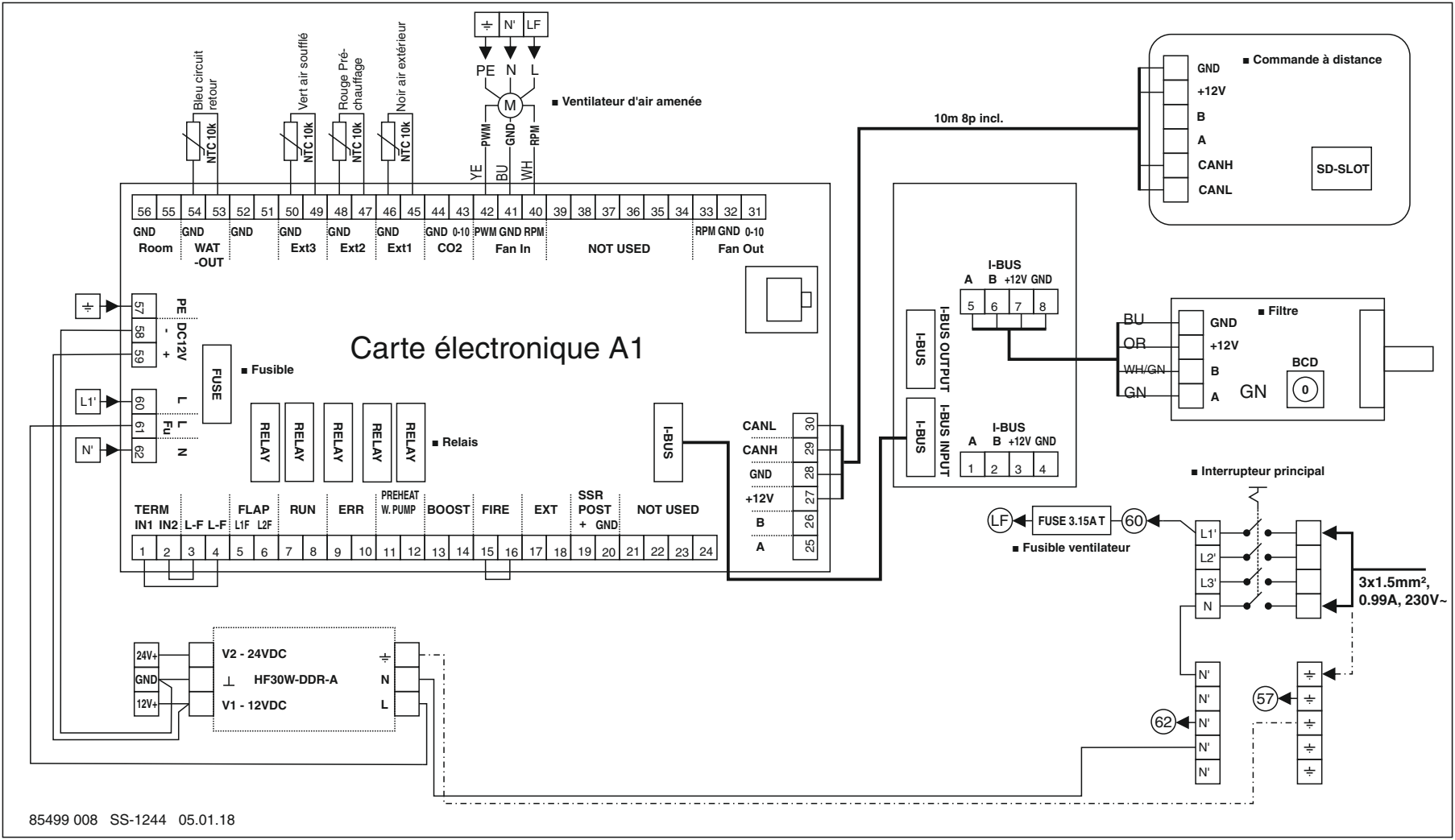

85499 008 SS-1244 05.01.18