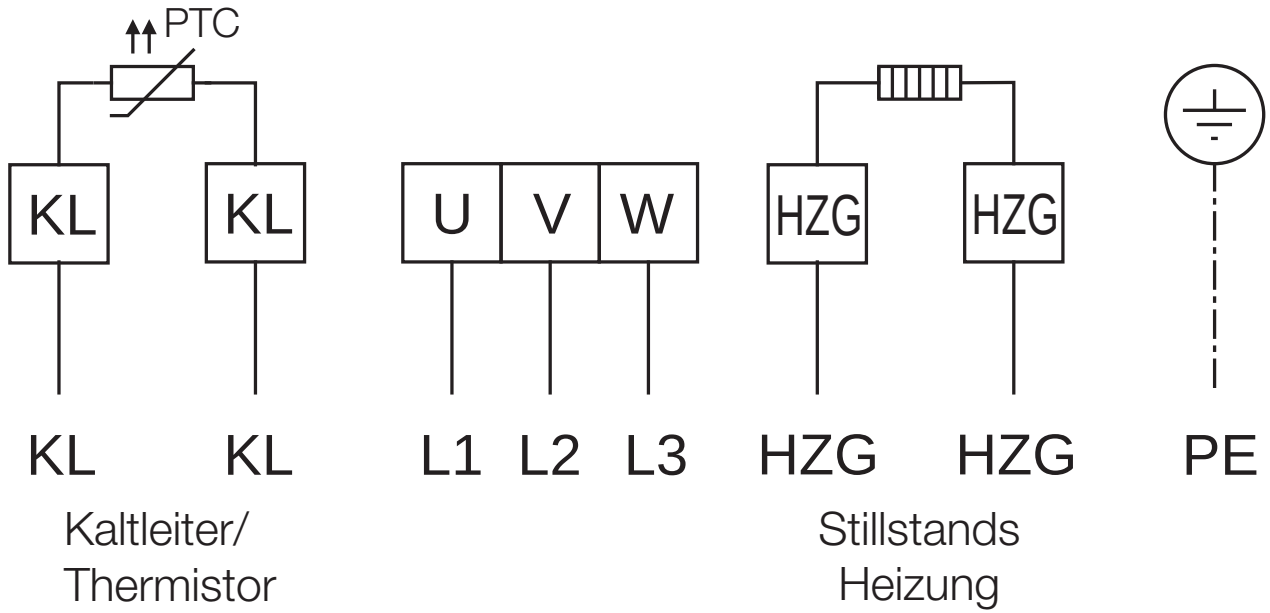

85393 001 SS-1113 19.05.15