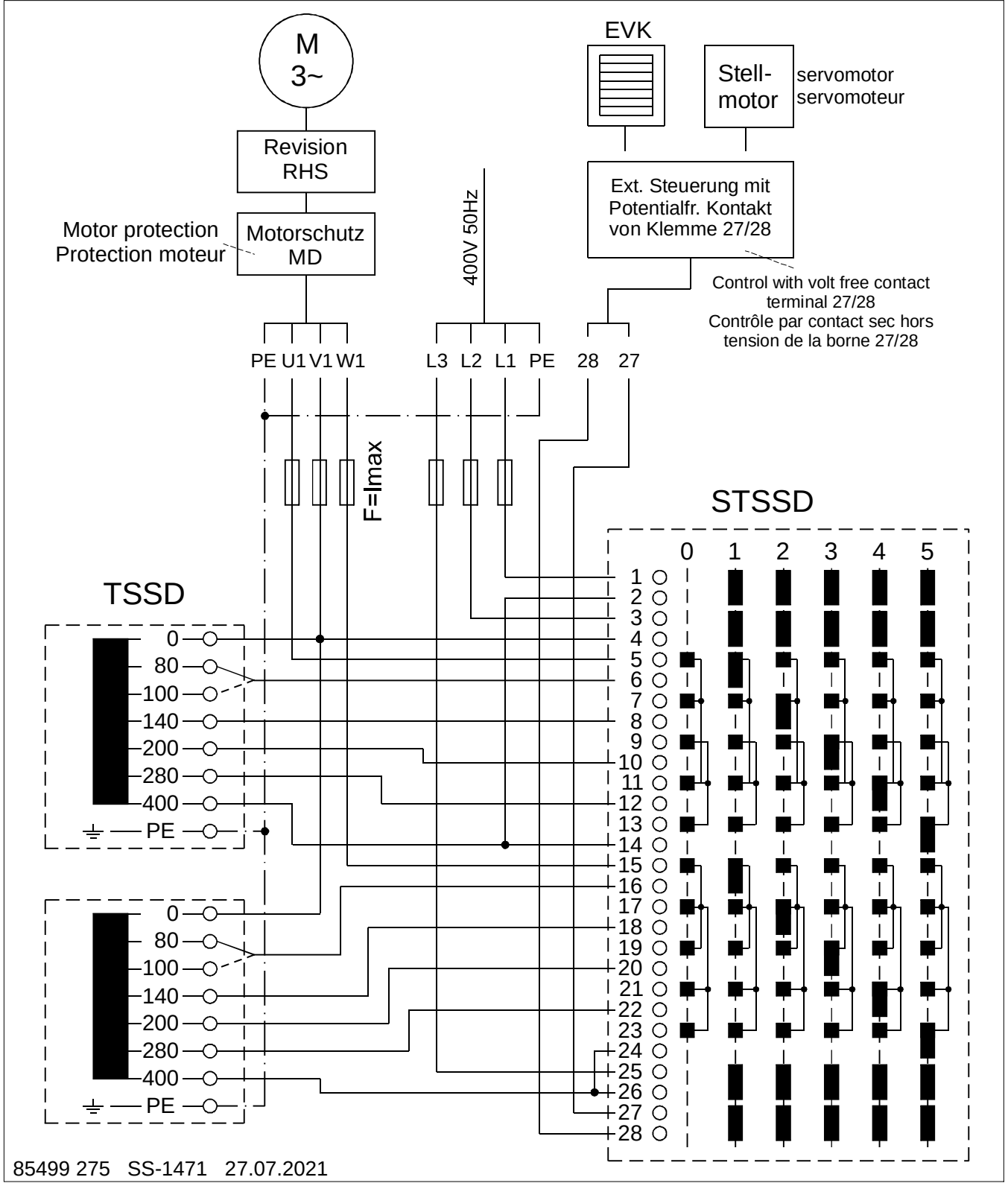

85499 275 SS-1471 27.07.2021