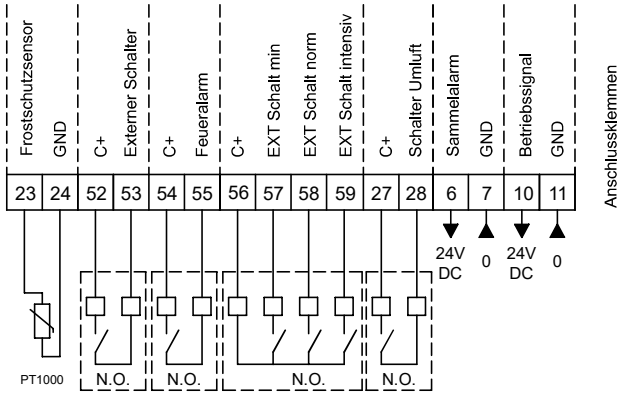

BACNET & MODBUS

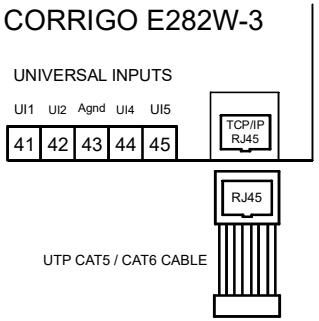

AIR1 CAP

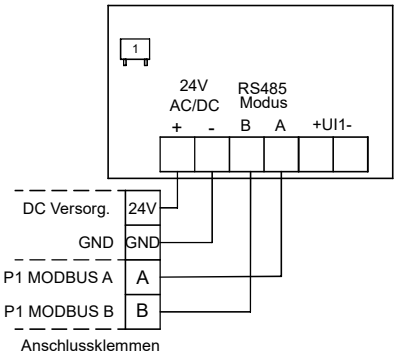

Y3 Mischventil Kaltwassersatz

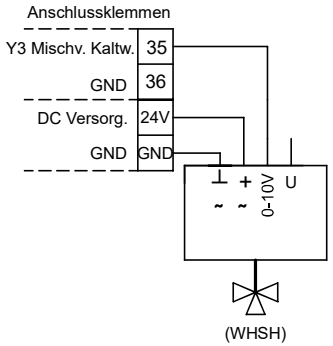

Warmwasser Nachheizung

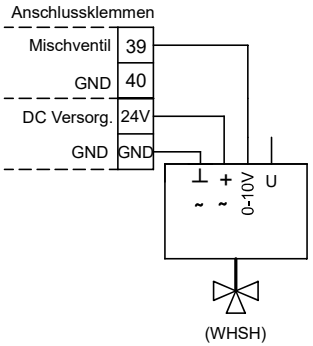

Luftqualitätssensoren

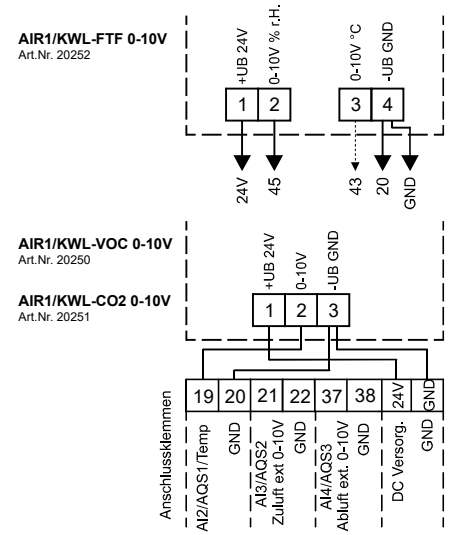

19-20: Luftqualitätssensor 1 oder Temperatur-Sensor (Temperaturausgang AIR1/KWL-FTF 0-10V)

21-22: Luftqualitätssensor 2

37-38: Luftqualitätssensor 3

Air1 CO2 K

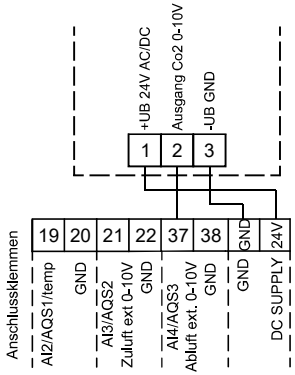

Pumpen

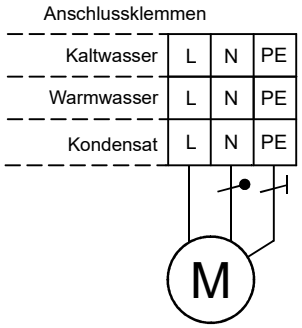

Umluftklappe

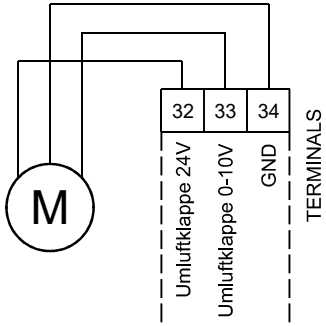

Außenluft-Fortluft-Klappe

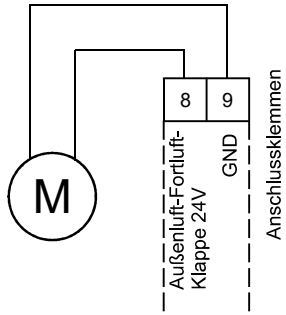

AIR1-BE TOUCH 2

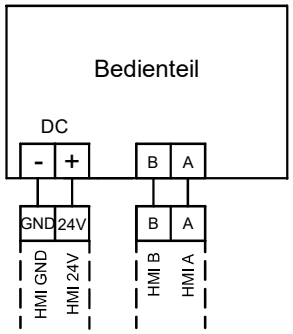

AIR1-BE ECO

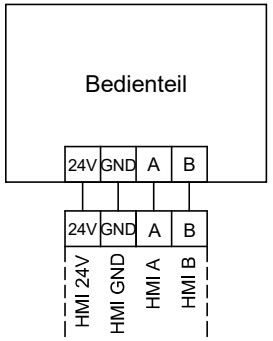

Stromversorgung

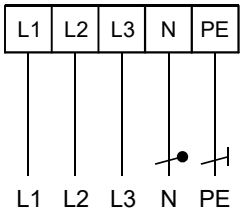

Leitungsquerschnitt: 2,5mm²

DX UNIT

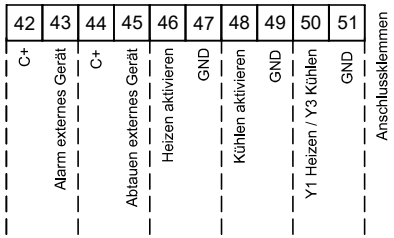

AIR1-AAHK

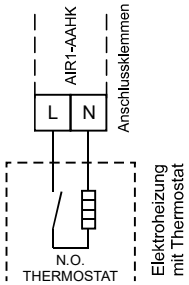

85499 371 SS-1513 11.03.24

de

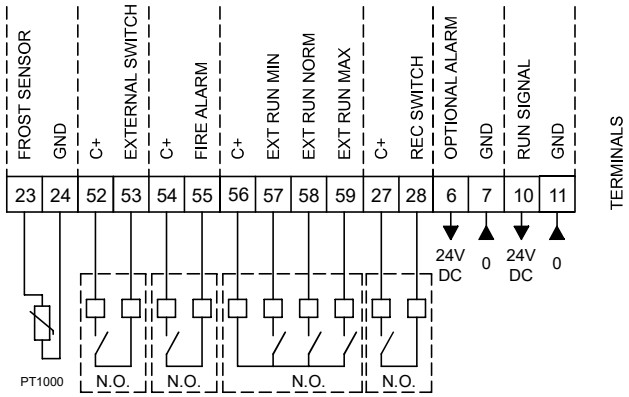

BACNET & MODBUS

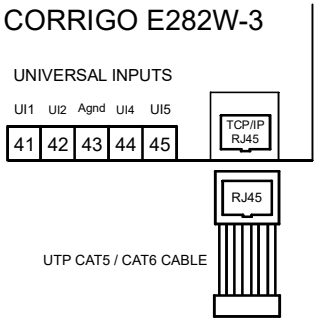

AIR1 CAP

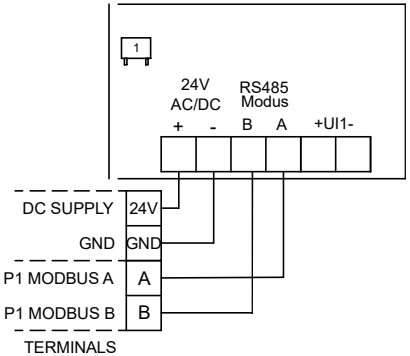

Y3 COOLING VALVE

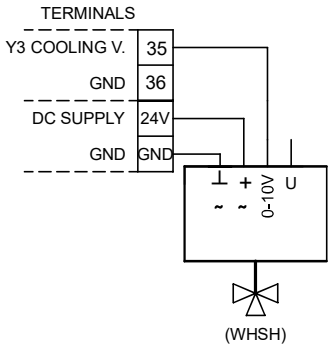

WATER HEATER

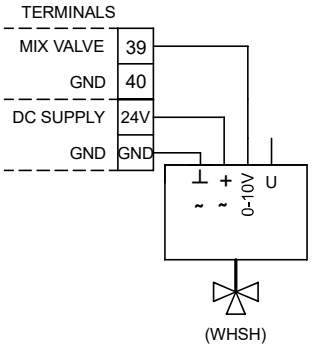

Air Quality Sensors

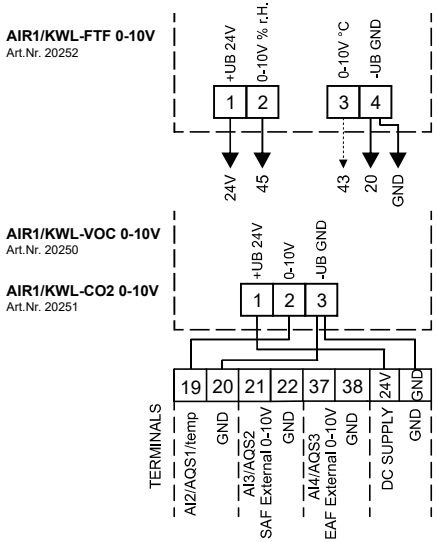

Air1 CO2 K

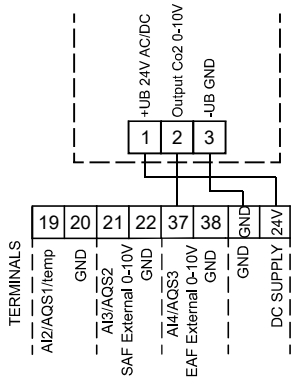

19-20: Air Quality Sensor 1 or temperature sensor (temp output AIR1/KWL-FTF 0-10V)

21-22: Air Quality Sensor 2

37-38: Air Quality Sensor 3

PUMP WW/CW/DRAINAGE

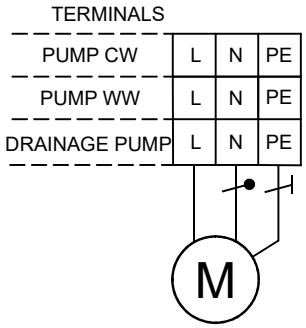

RECIRCULATION DAMPER

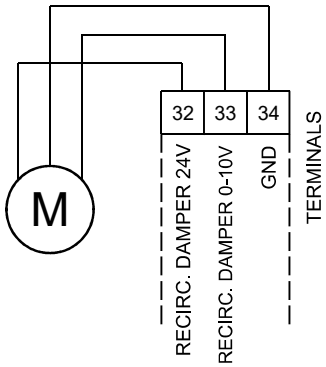

ODA/EHA DAMPER

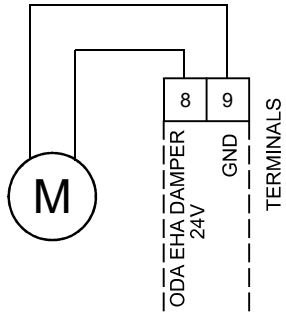

AIR1-BE TOUCH 2

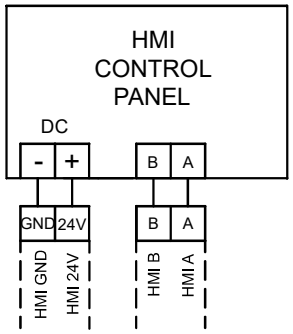

AIR1-BE ECO

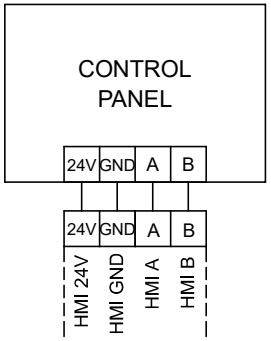

UNIT POWER SUPPLY

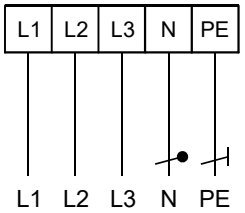

Cable cross-section: 2,5mm²

DX UNIT

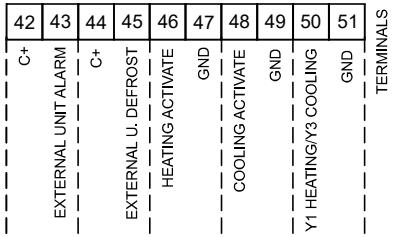

AIR1-AAHK

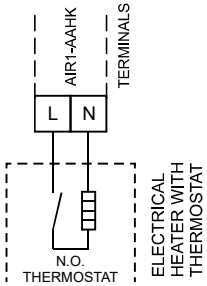

en

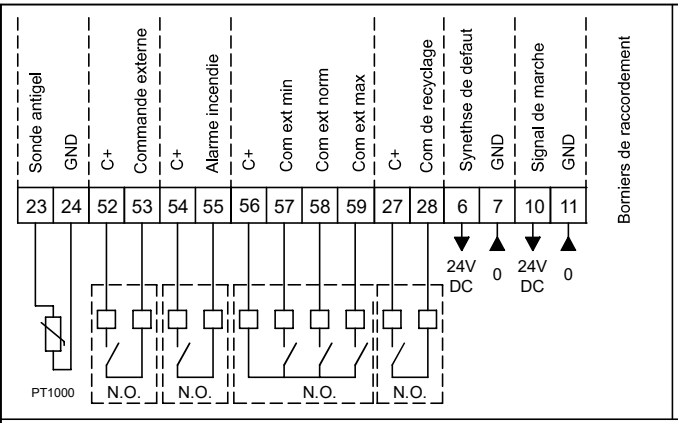

BACNET & MODBUS

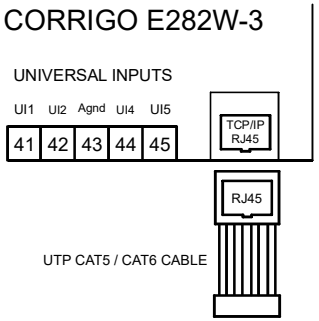

AIR1 CAP

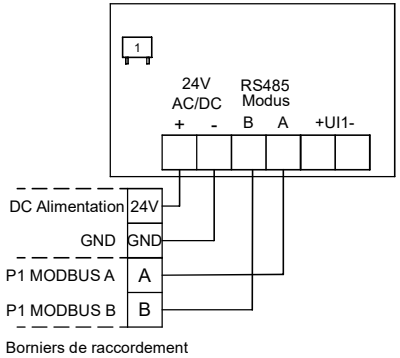

Y3 vanne trois voies batterie eau glacee

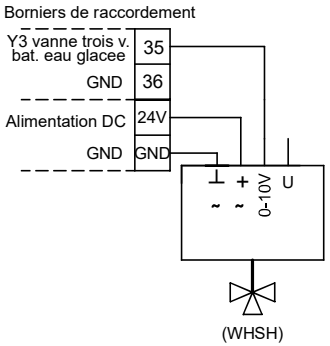

Réchauffage eau chaude

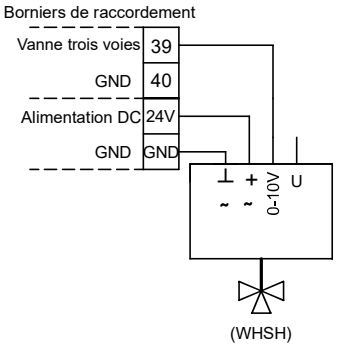

Sondes de qualité d'air

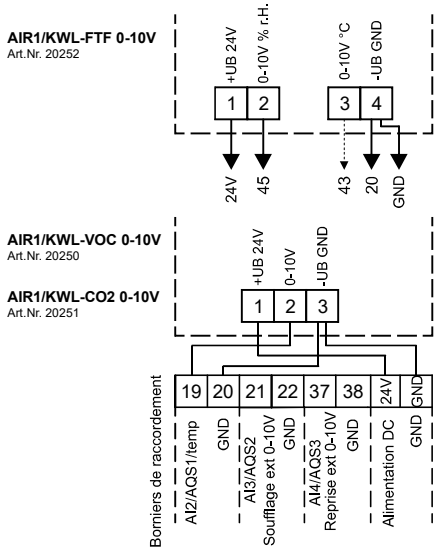

Air1 CO2 K

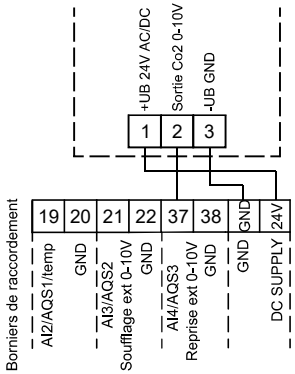

19-20: Sonde de qualité d'air 1 ou capteur de température (sortie de température AIR1/KWL-FTF 0-10V)

21-22: Sonde de qualité d'air 2

37-38: Sonde de qualité d'air 3

Pompe

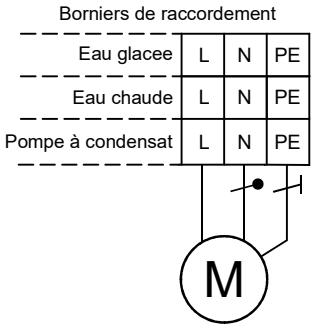

Volet de recyclage

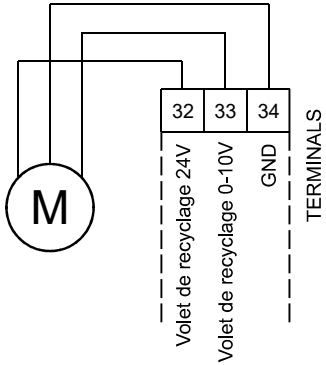

Registre d'évacuation d'air extérieur

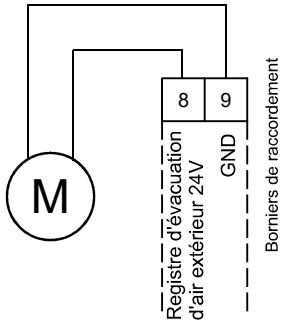

AIR1-BE TOUCH 2

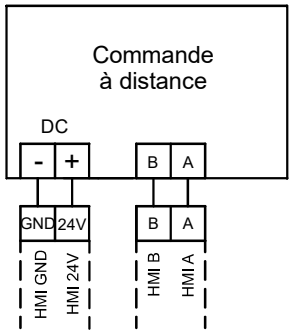

AIR1-BE ECO

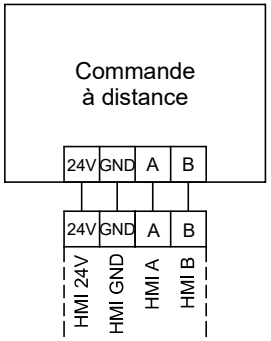

Alimentation generale

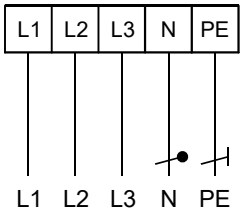

Section de câble: 2,5mm²

DX UNIT

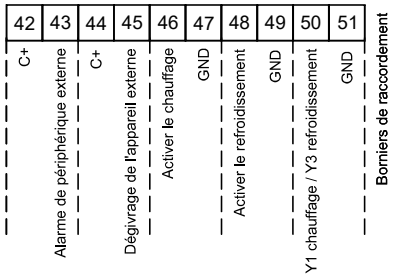

AIR1-AAHK

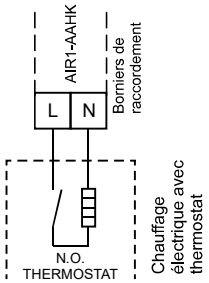

fr