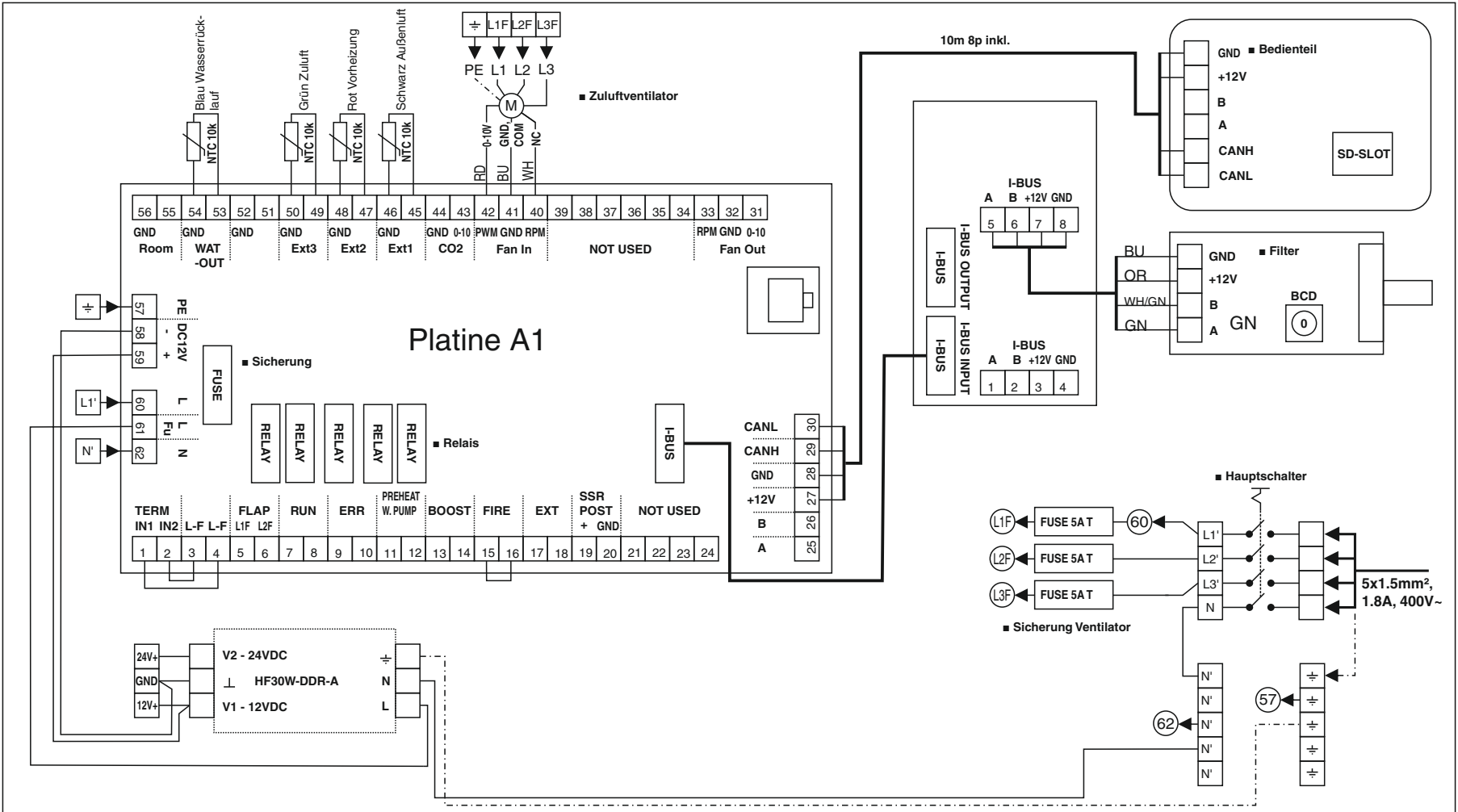

85499 012 SS-1248 12.10.17

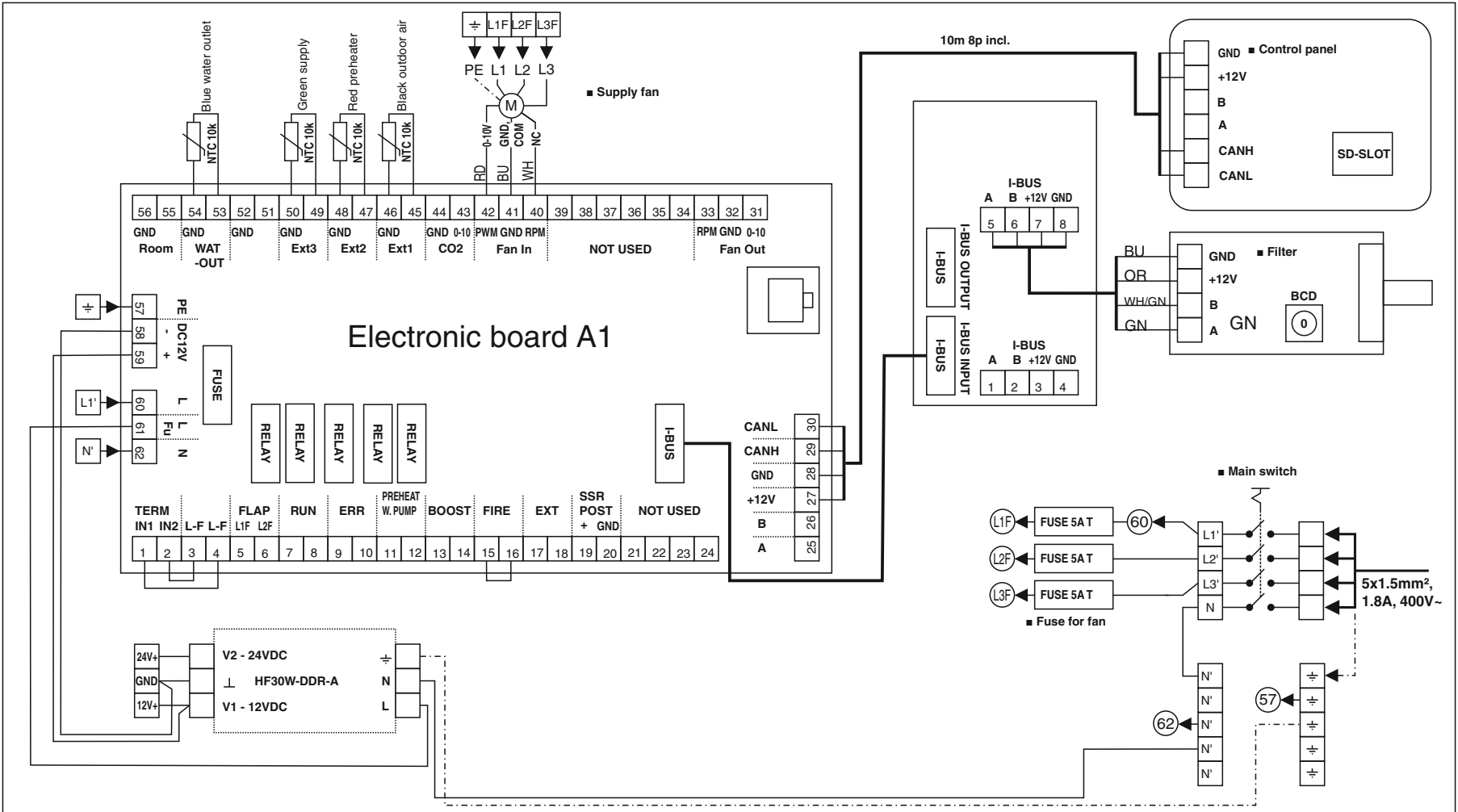

85499 012 SS-1248 12.10.17

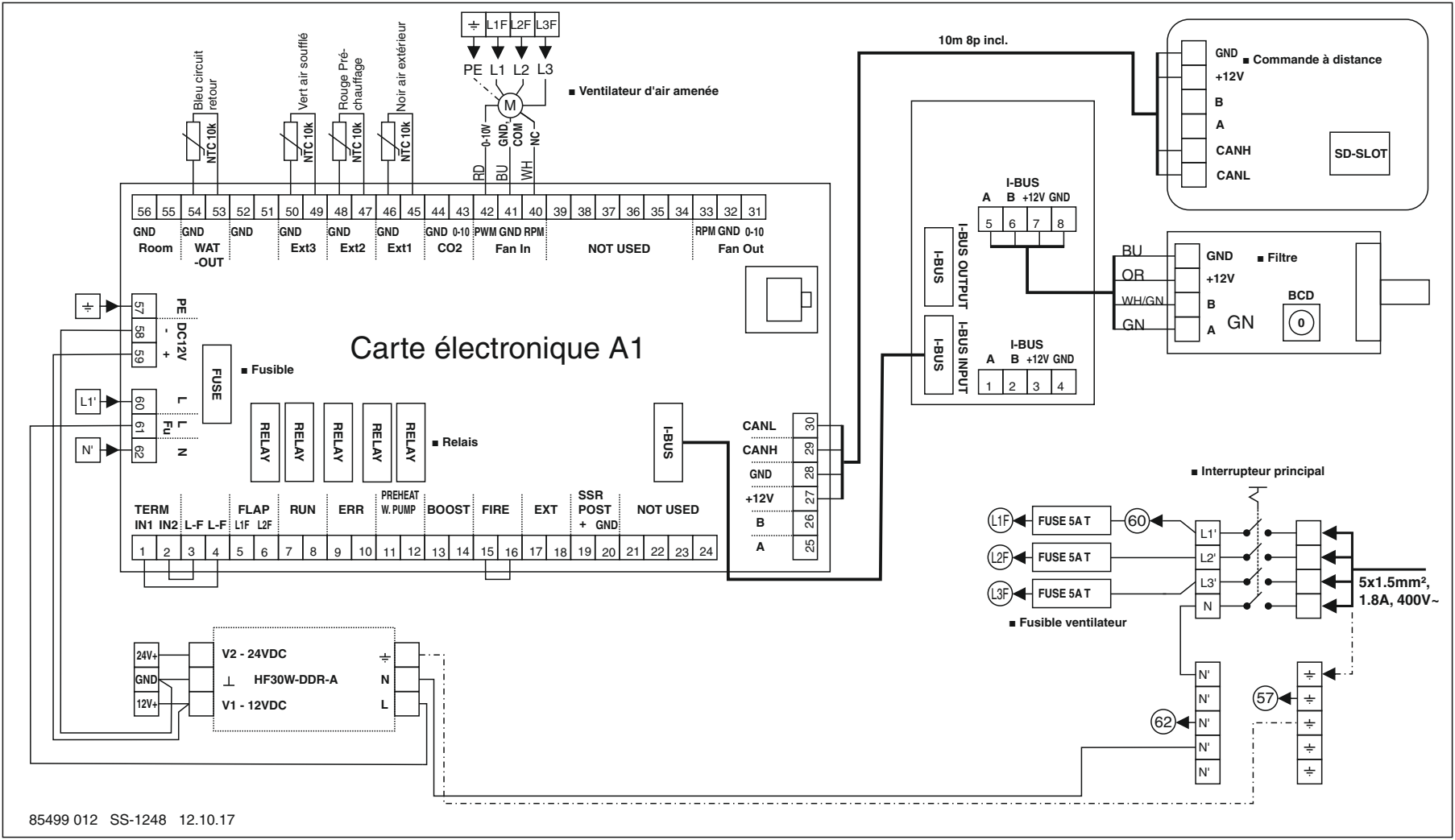

85499 012 SS-1248 12.10.17