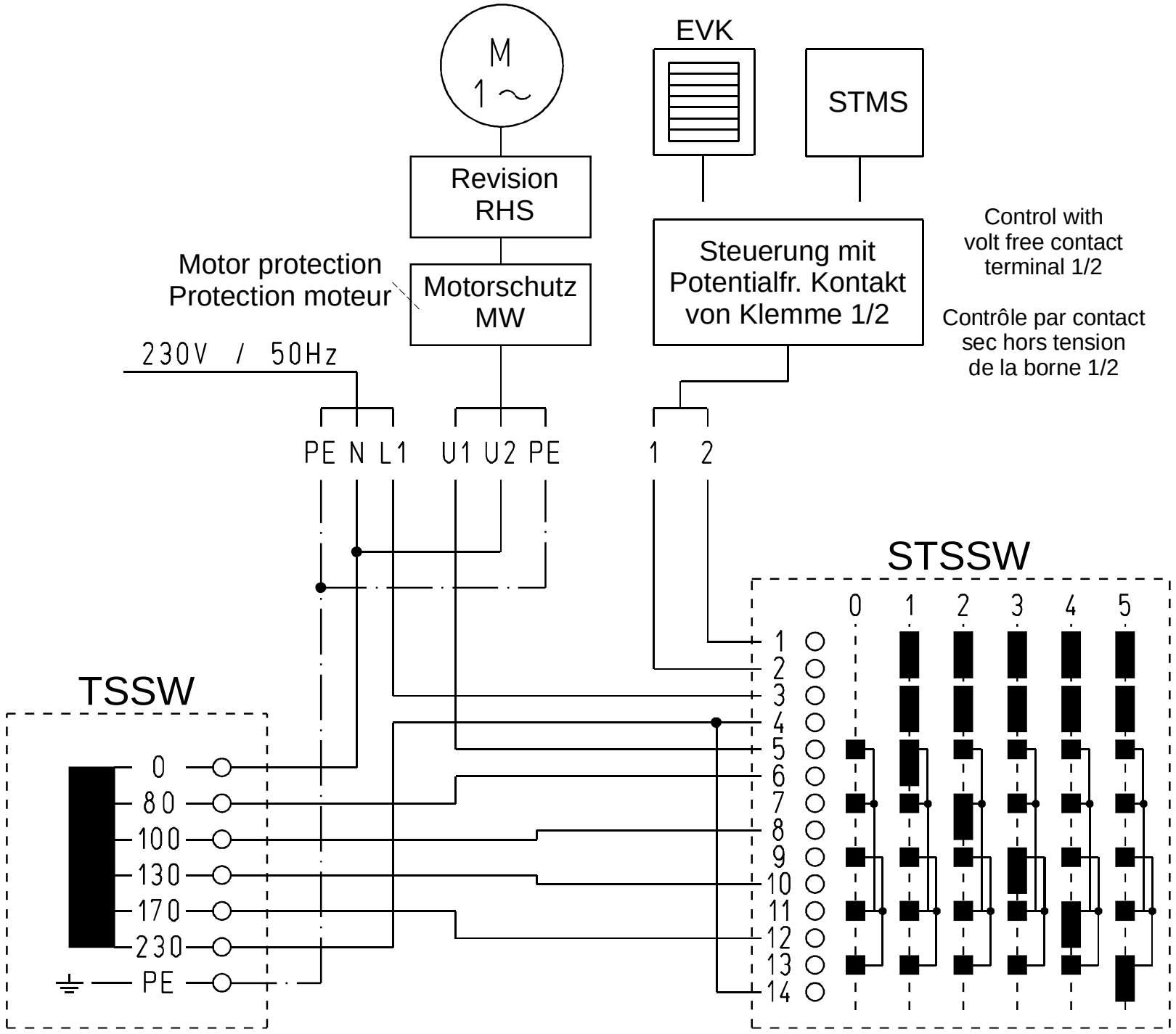


85499 274 SS-1470 23.07.2021