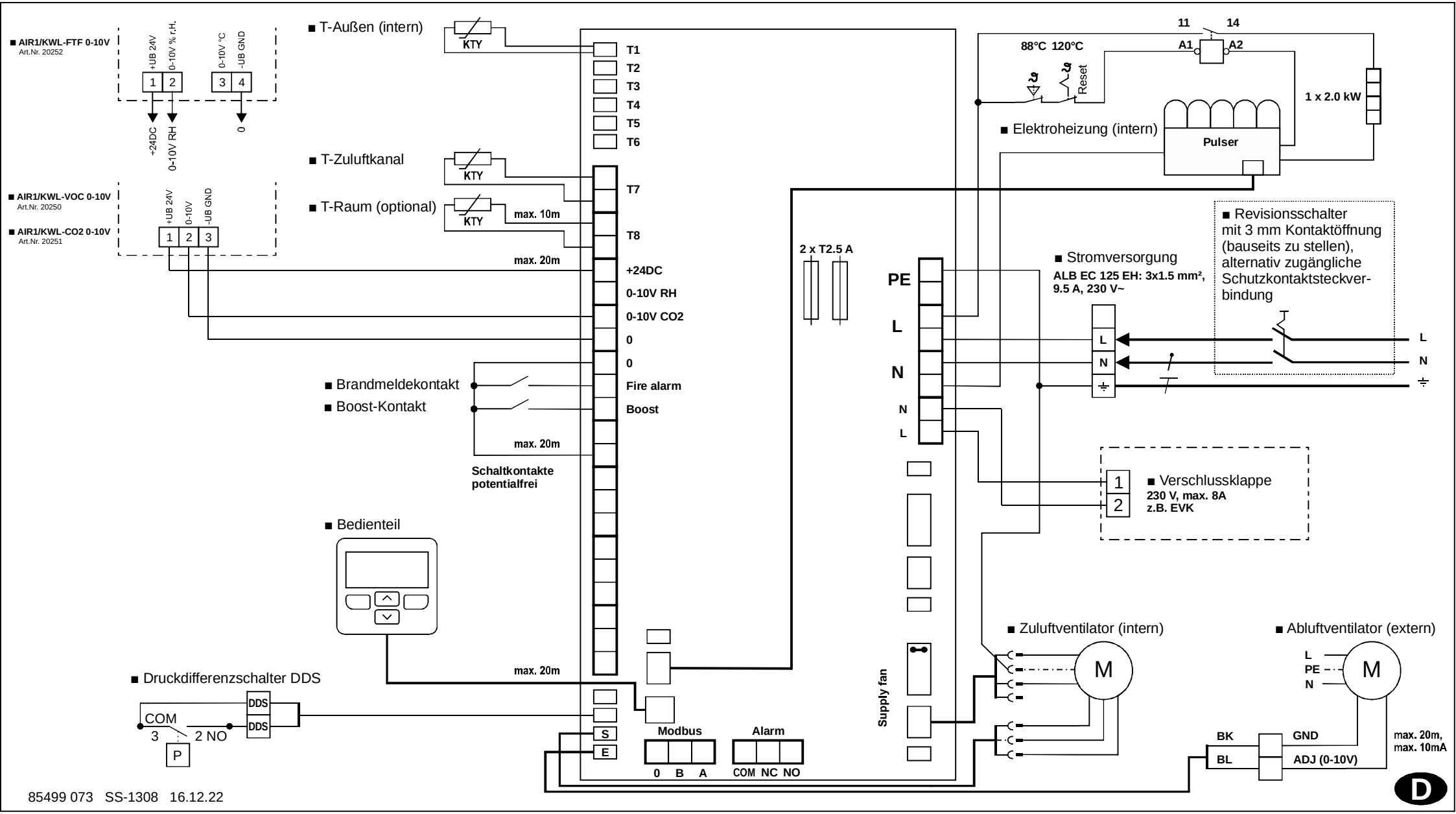

85499 073 SS-1308 16.12.22

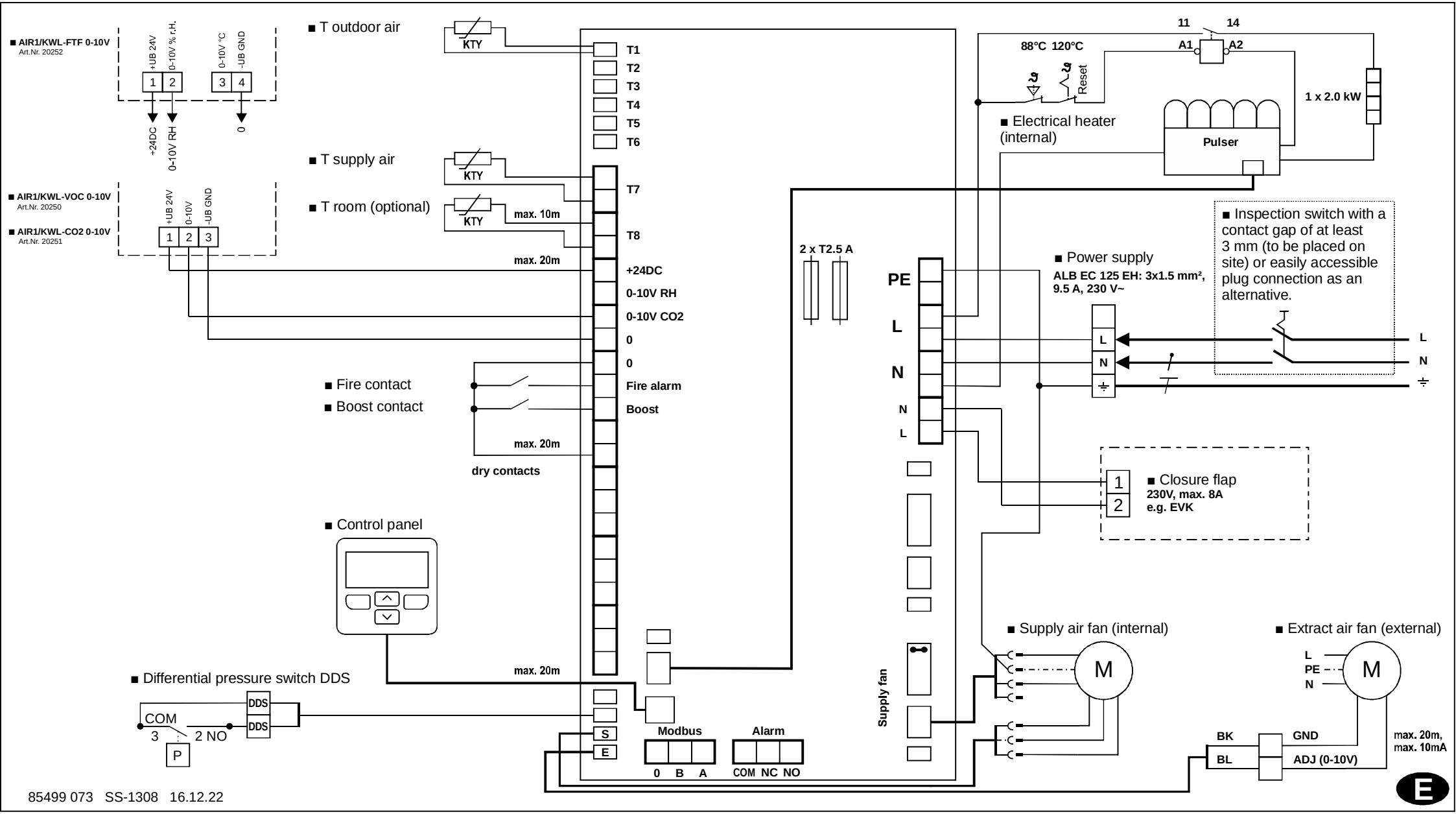

85499 073 SS-1308 16.12.22

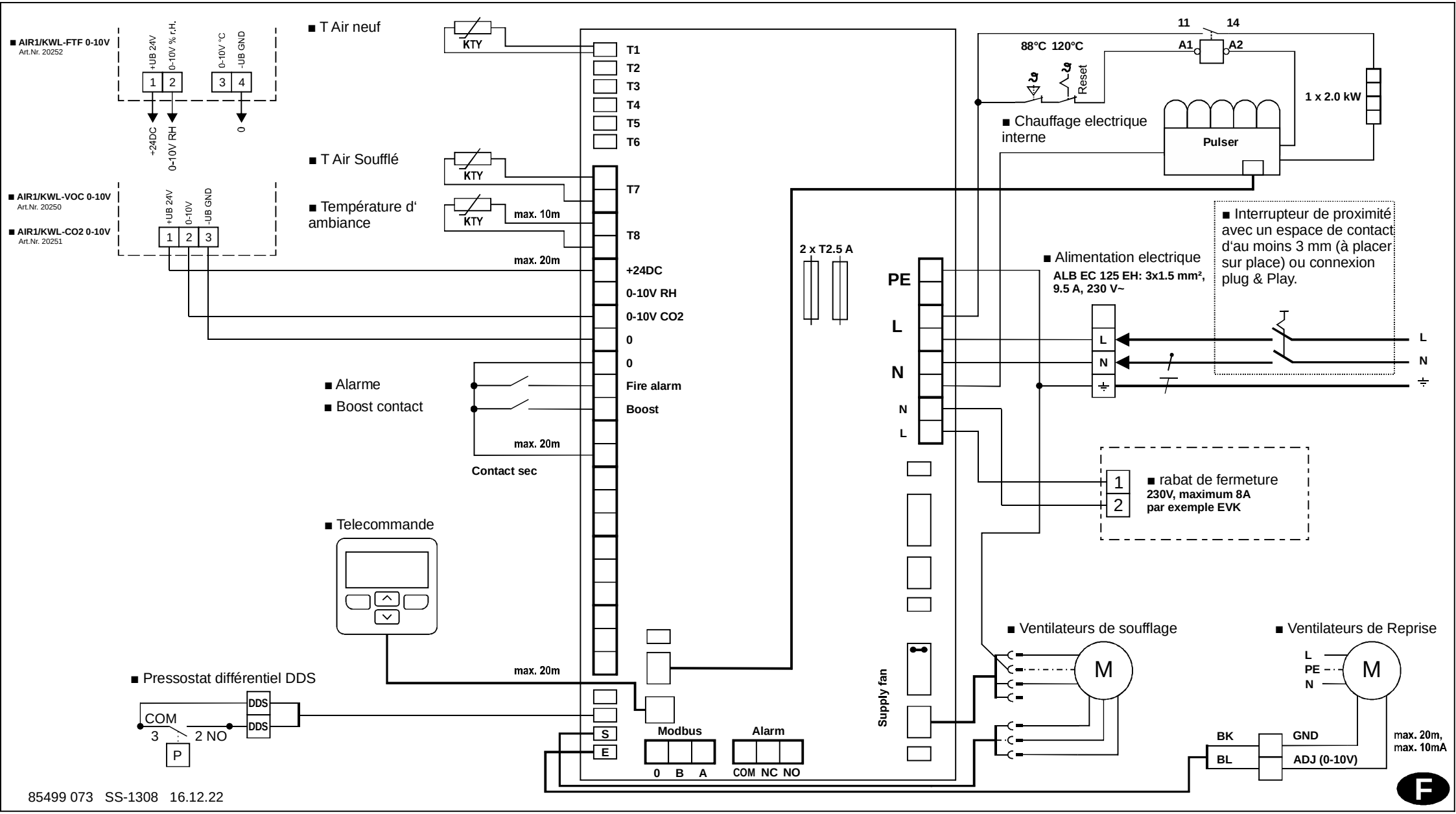

85499 073 SS-1308 16.12.22