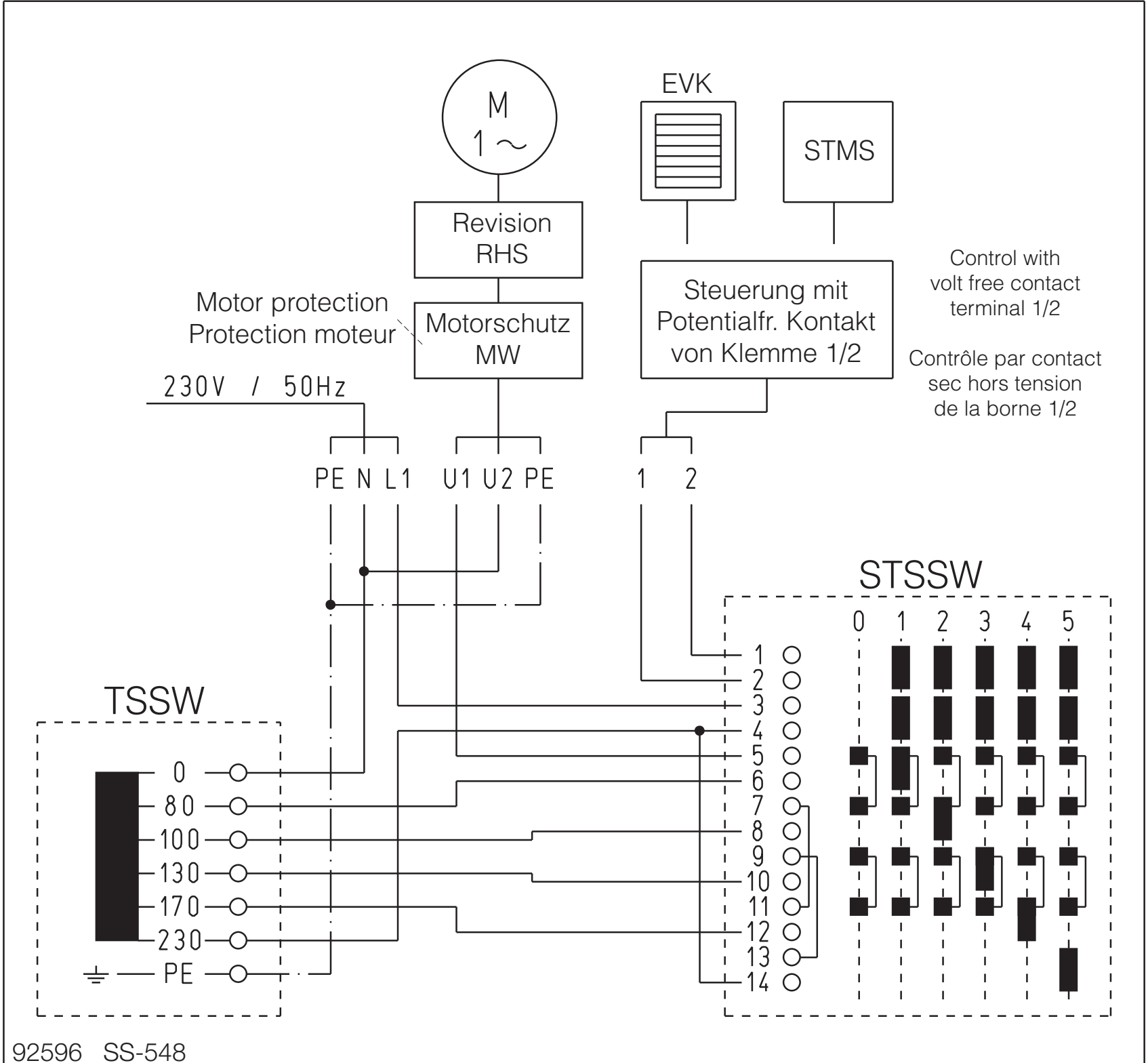
M
1 ~
EVK
STMS
Revision
RHS
Motor protection
Protection moteur
Motorschutz
MW
Steuerung mit
Potentialfr. Kontakt
von Klemme 1/2
Control with
volt free contact
terminal 1/2
Contrôle par contact
sec hors tension
de la borne 1/2
230V / 50Hz
PE N L1 U1 U2 PE
1 2
STSSW
0 1 2 3 4 5
1 2 3 4 5 6 7 8 9 10 11 12 13 14
TSSW
0
80
100
130
170
230
PE
92596 SS-548