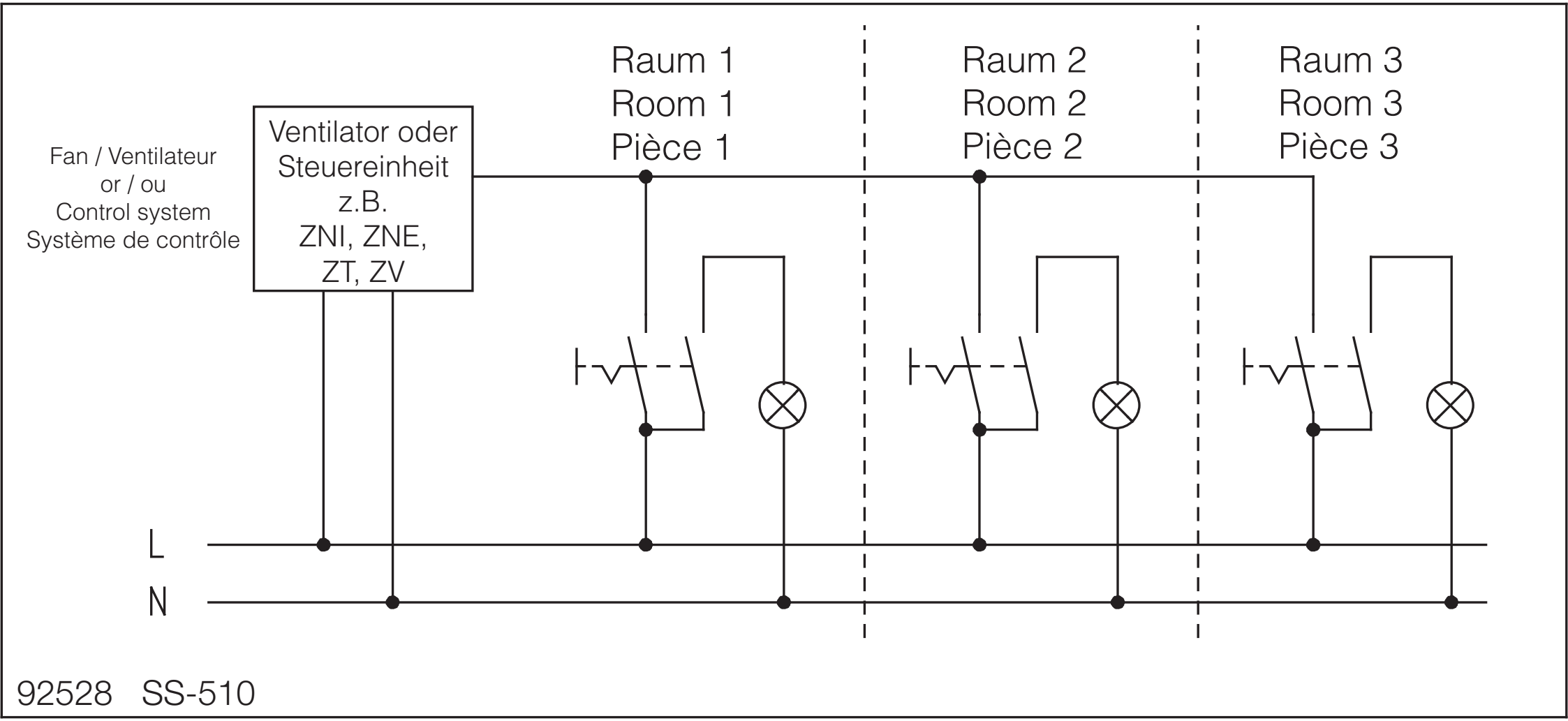
Raum 1
Room 1
Pièce 1
Raum 2
Room 2
Pièce 2
Raum 3
Room 3
Pièce 3
Fan / Ventilateur
or / ou
Control system
Système de contrôle
Ventilator oder
Steuereinheit
z.B.
ZNI, ZNE,
ZT, ZV
L
N
92528 SS-510