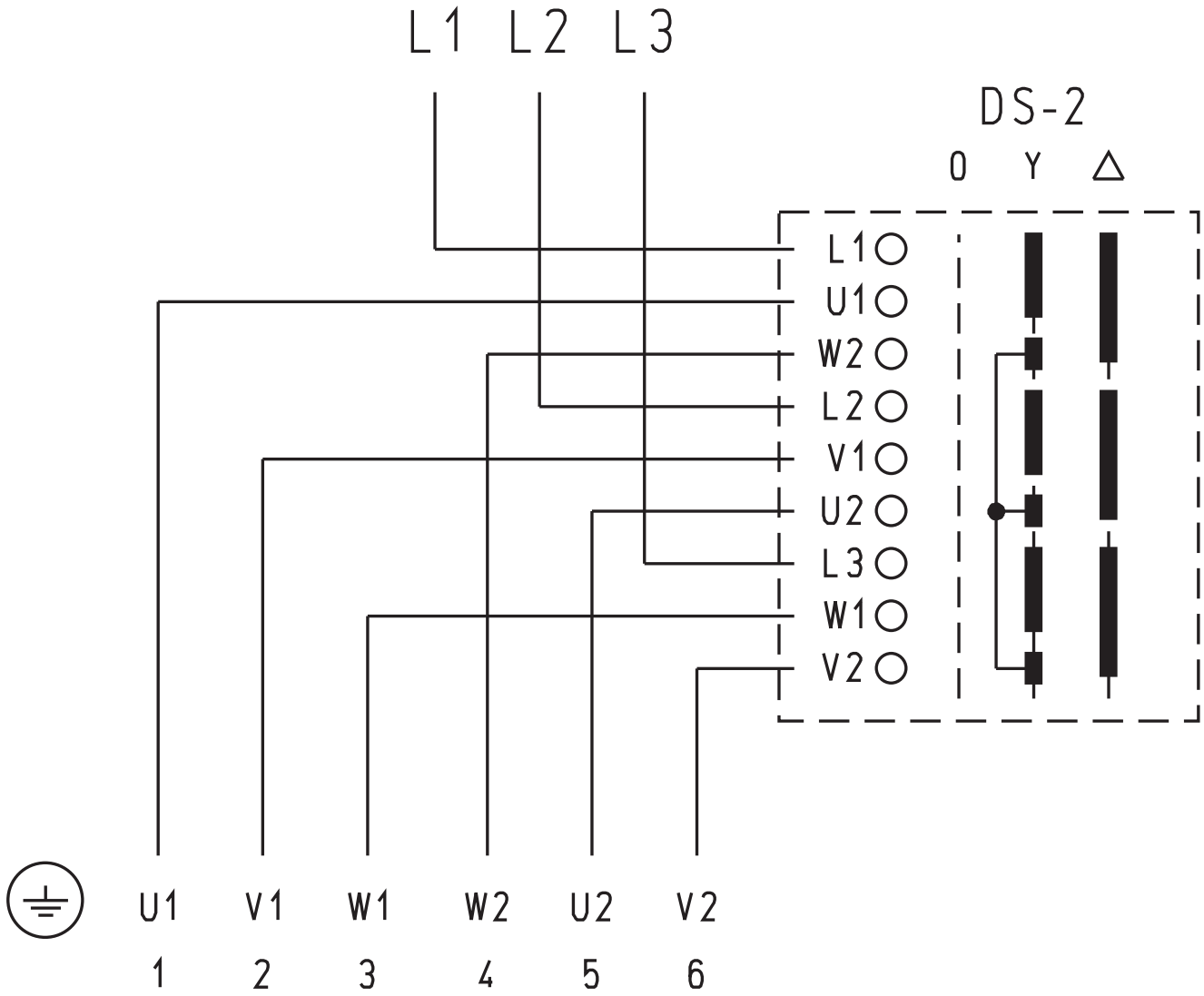

32371 SS-87 31.05.96