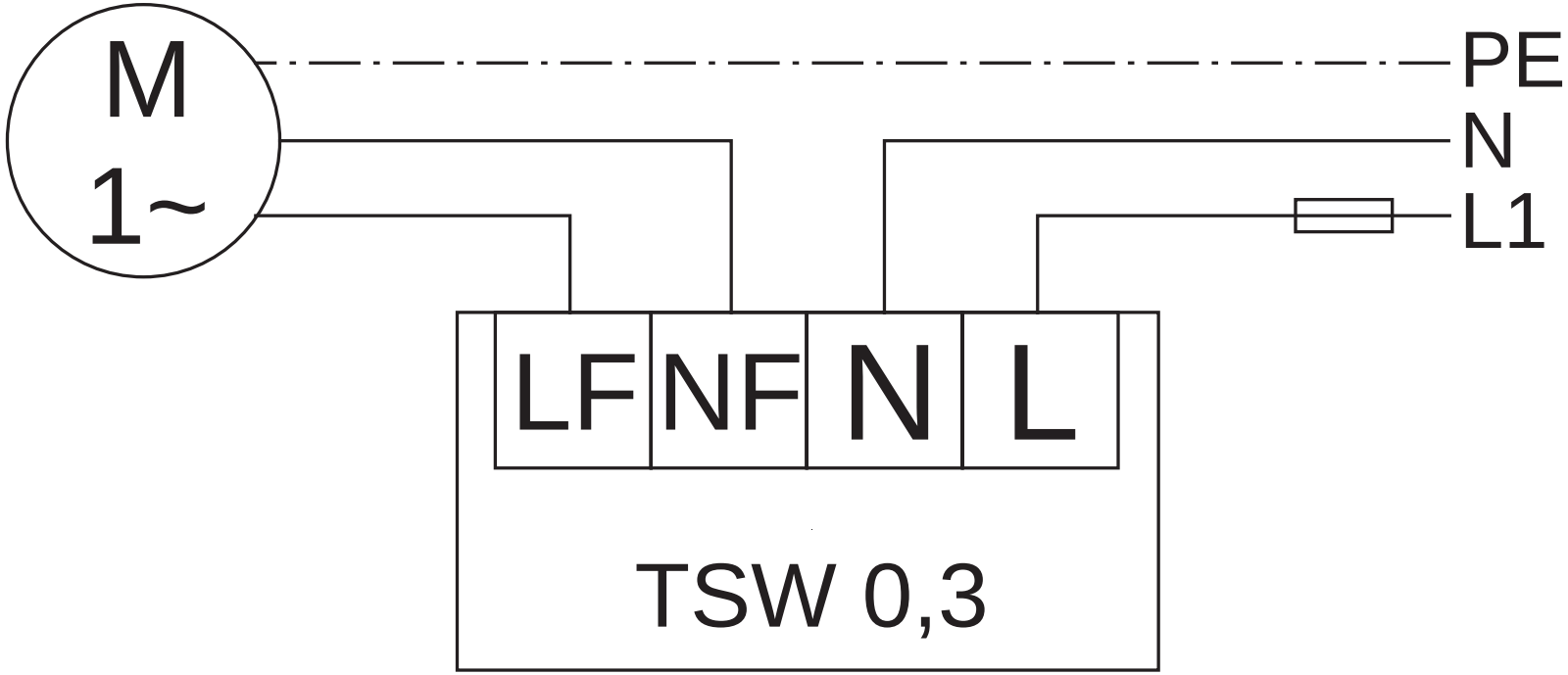

92917 001 SS-496,1 27.06.03