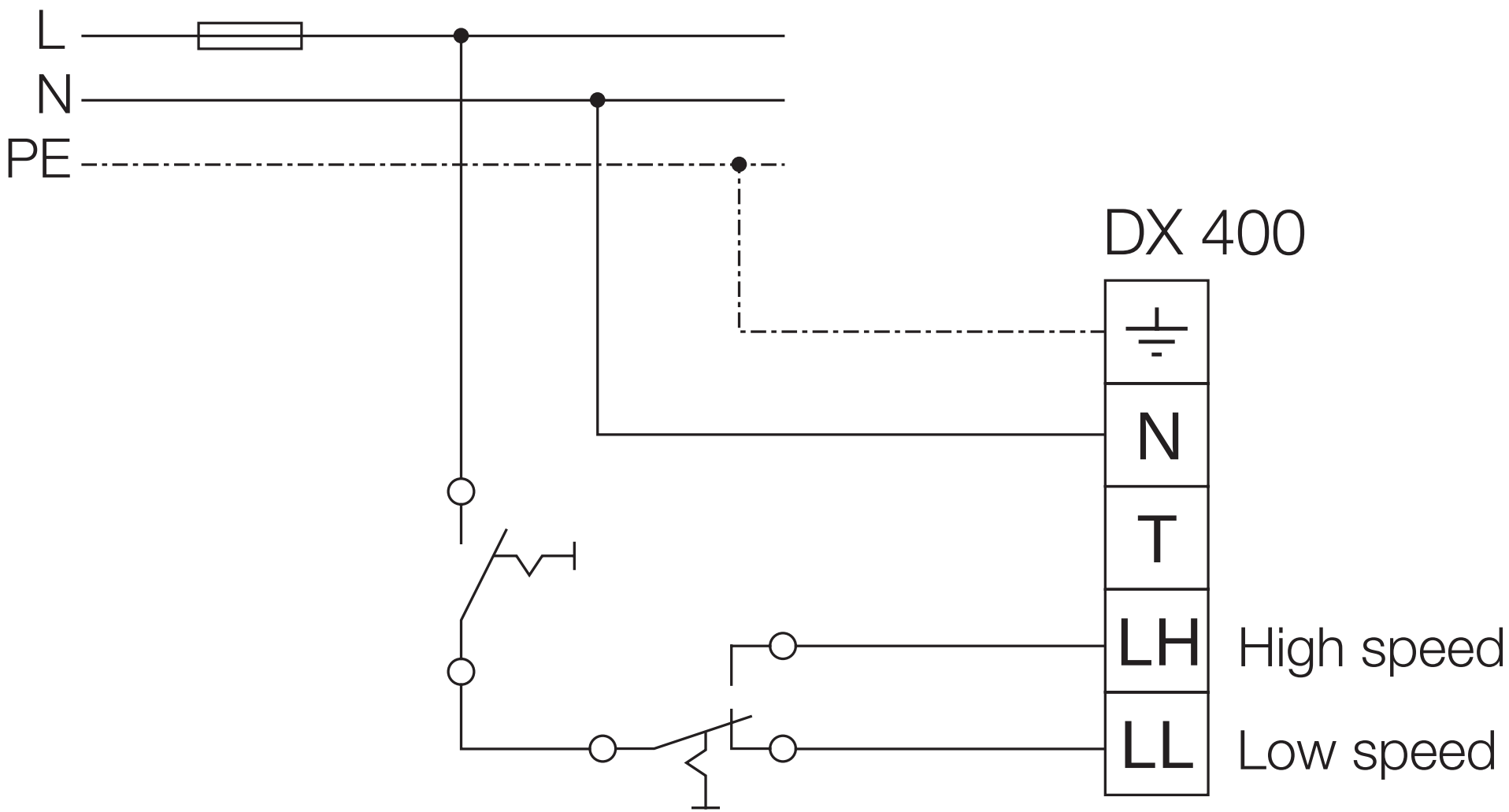

92902 001 SS-696,1 11.02.03