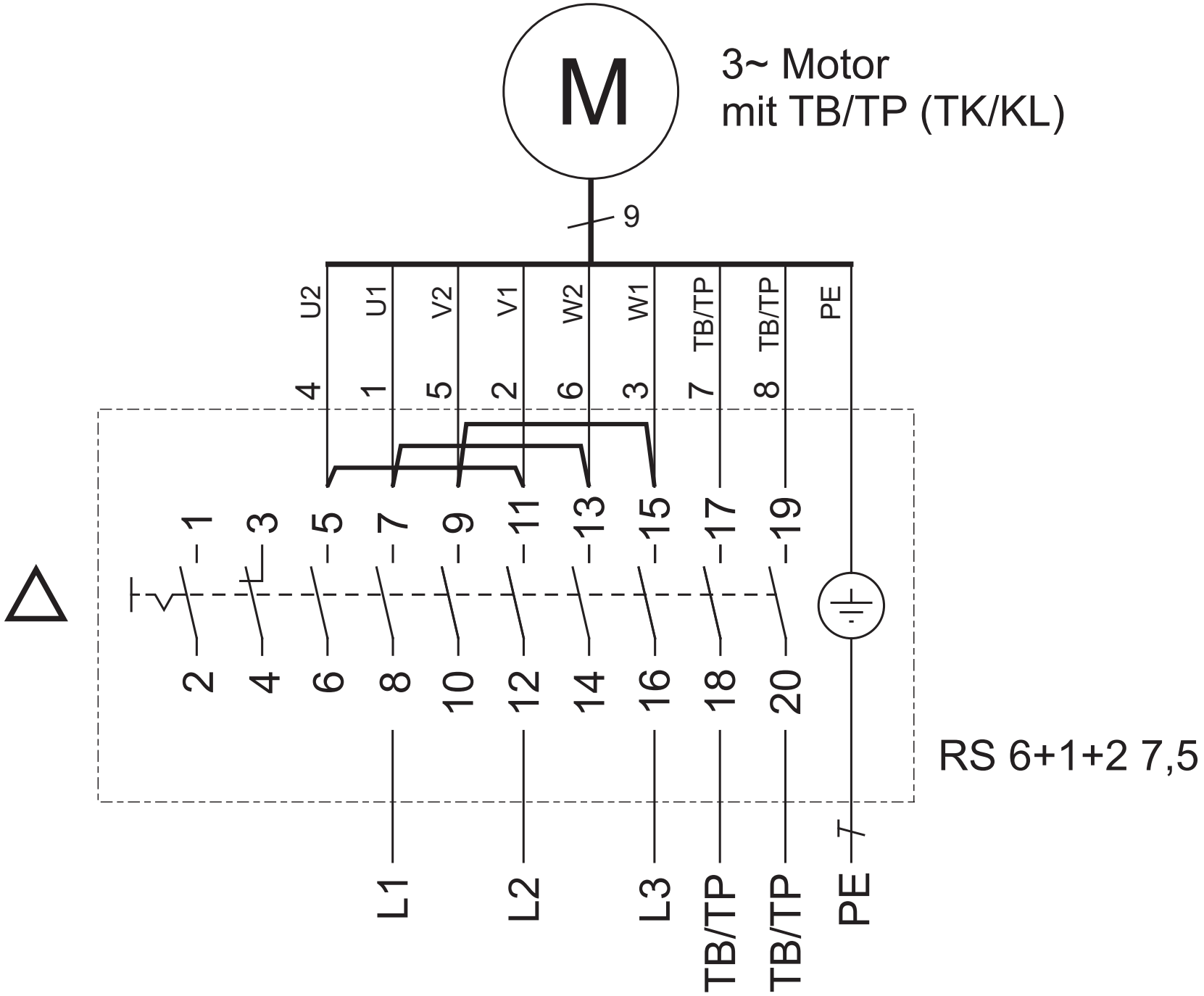

85499 023 SS-1263 18.06.19