# RDW EC ...

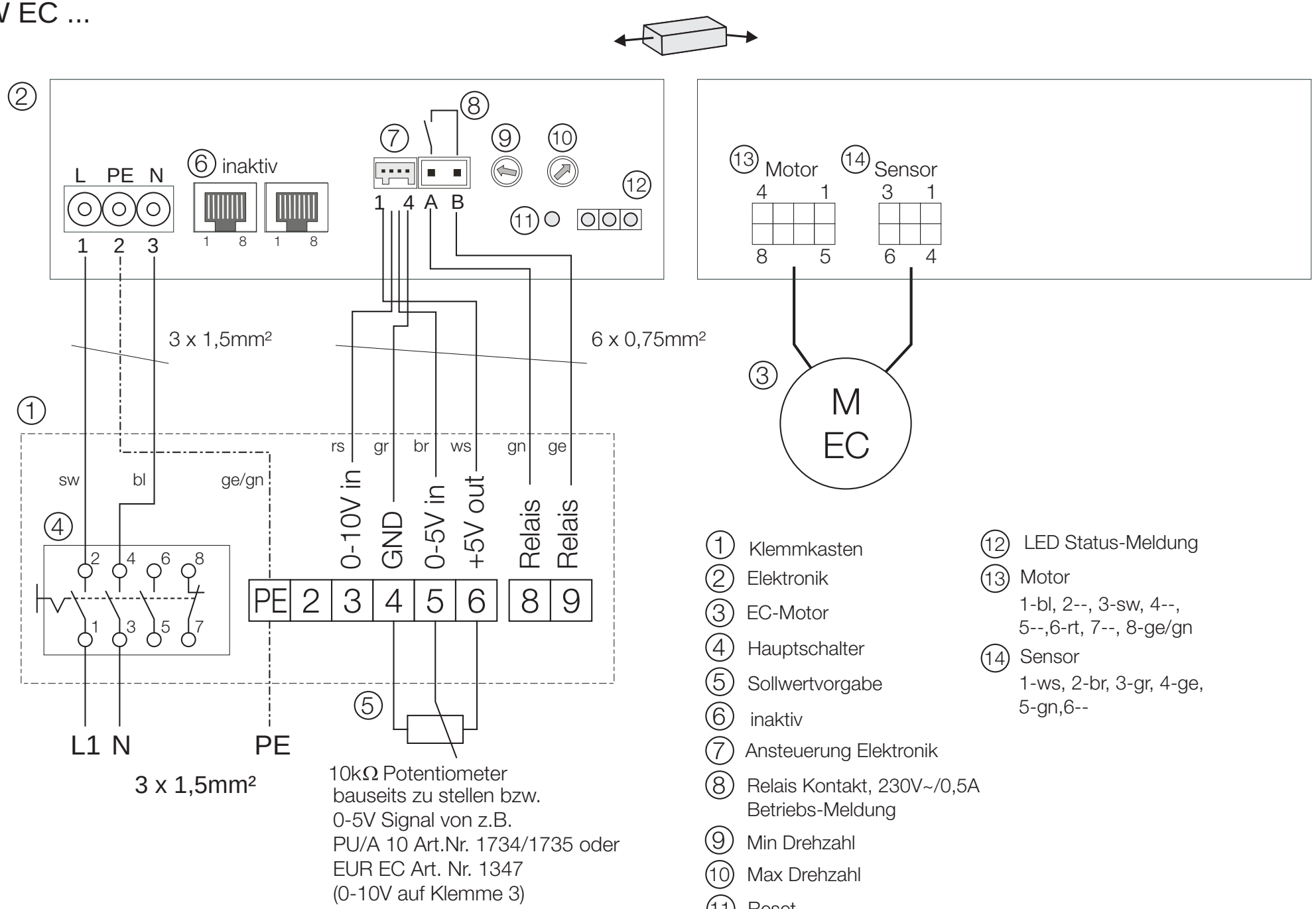


① Klemmkasten
② Elektronik
③ EC-Motor
④ Hauptschalter
⑤ Sollwertvorgabe
⑥ inaktiv
⑦ Ansteuerung Elektronik
⑧ Relais Kontakt, 230V~/0,5A
Betriebs-Meldung
⑨ Min Drehzahl
⑩ Max Drehzahl
⑪ Reset
⑫ LED Status-Meldung
⑬ Motor
1-bl, 2--, 3-sw, 4--,
5--,6-rt, 7--, 8-ge/gn
⑭ Sensor
1-ws, 2-br, 3-gr, 4-ge,
5-gn,6--