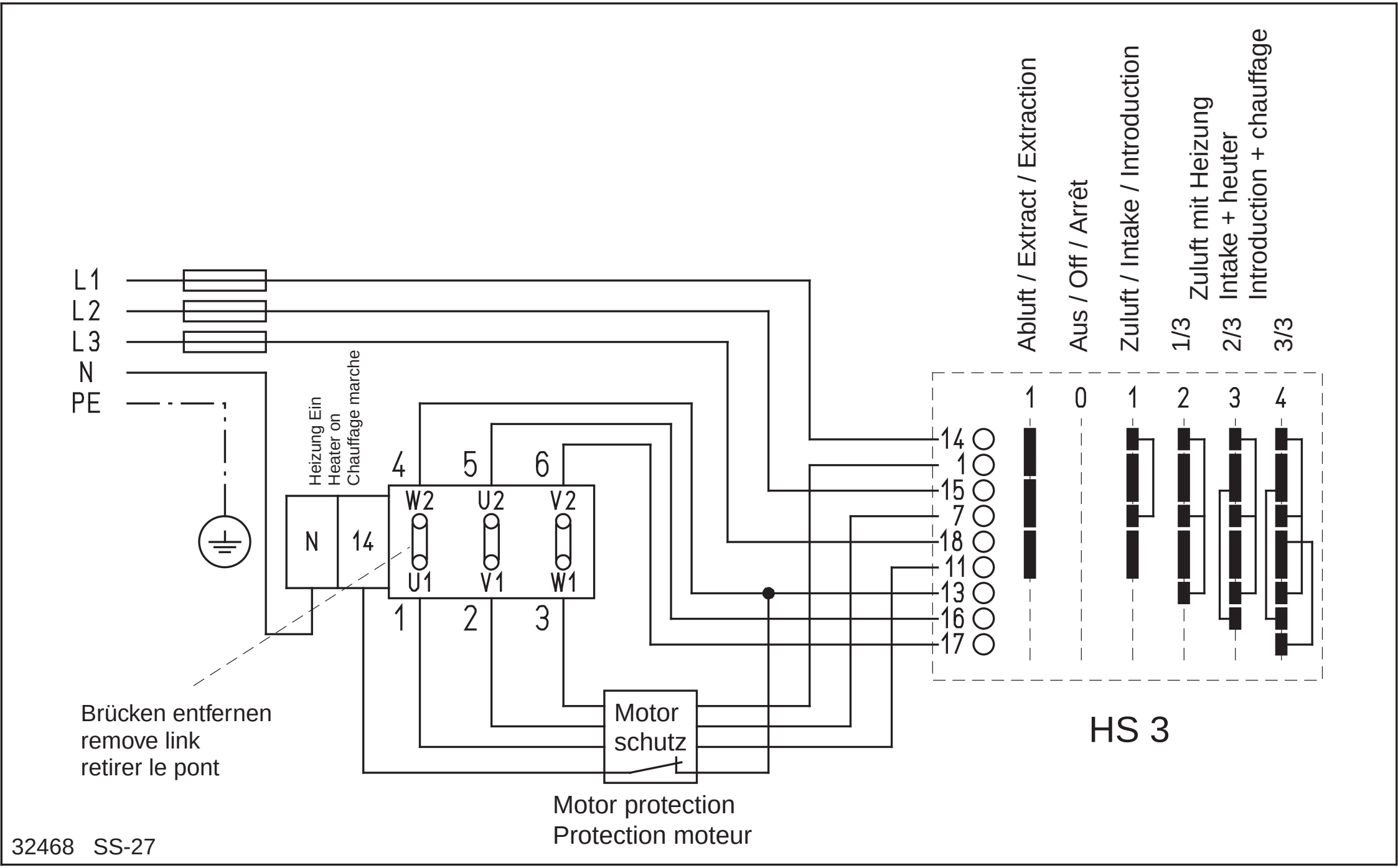
L1
L2
L3
N
PE
Heizung Ein
Heater on
Chauffage marche
N
14
4
5
6
W2
U2
V2
U1
V1
W1
1
2
3
Motor
schutz
Brücken entfernen
remove link
retirer le pont
Motor protection
Protection moteur
Abluft / Extract / Extraction
Aus / Off / Arrêt
Zuluft / Intake / Introduction
Zuluft mit Heizung
Intake + heuter
Introduction + chauffage
1/3
2/3
3/3
1
0
1
2
3
4
14
1
15
7
18
11
13
16
17
HS 3

32468 SS-27