ELECTRICAL AFTER HEATER
Elektrische Nachheizung
Batterie de post-chauffage electrique

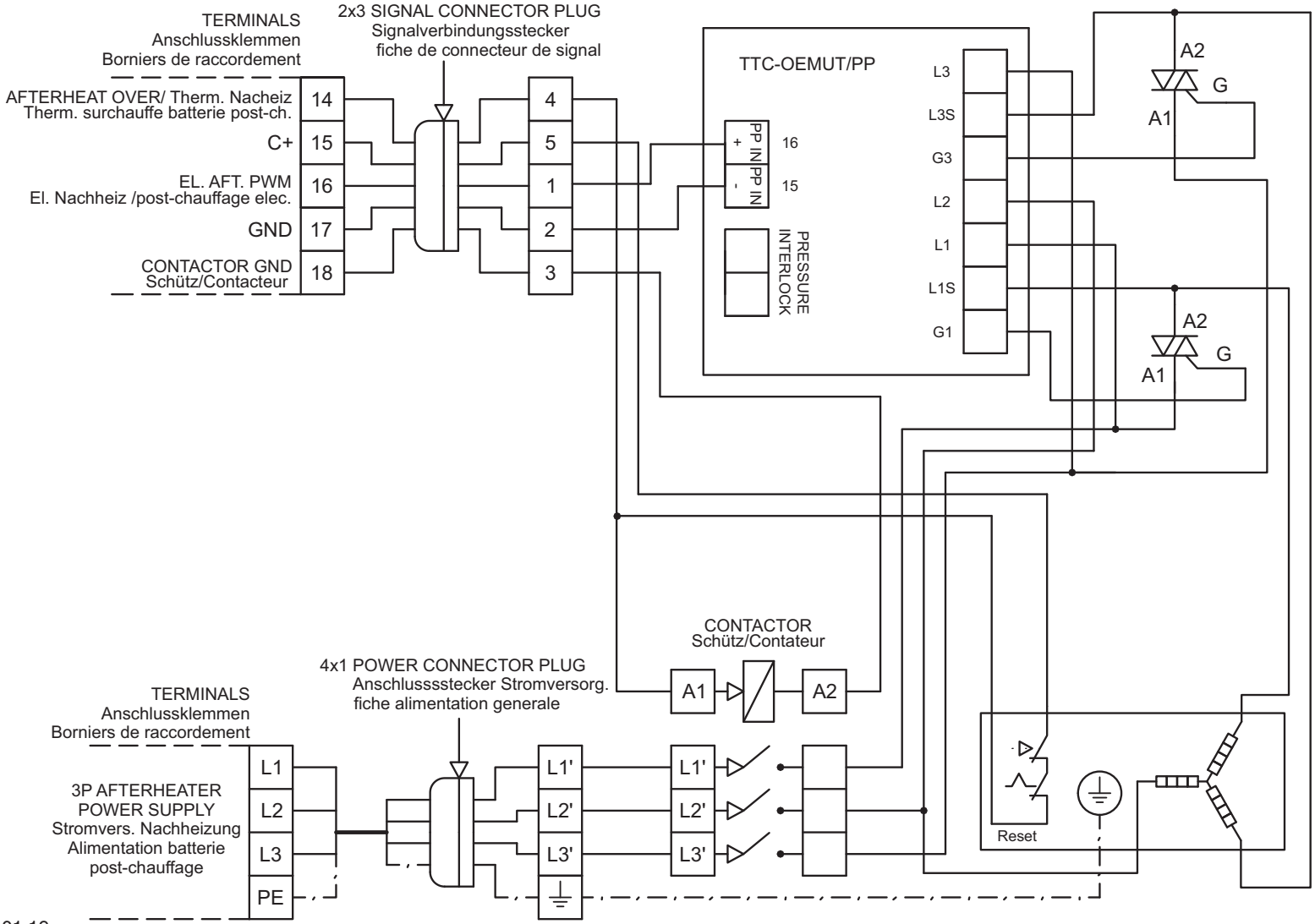

85499 129 SS-1343 10.01.19

E D F