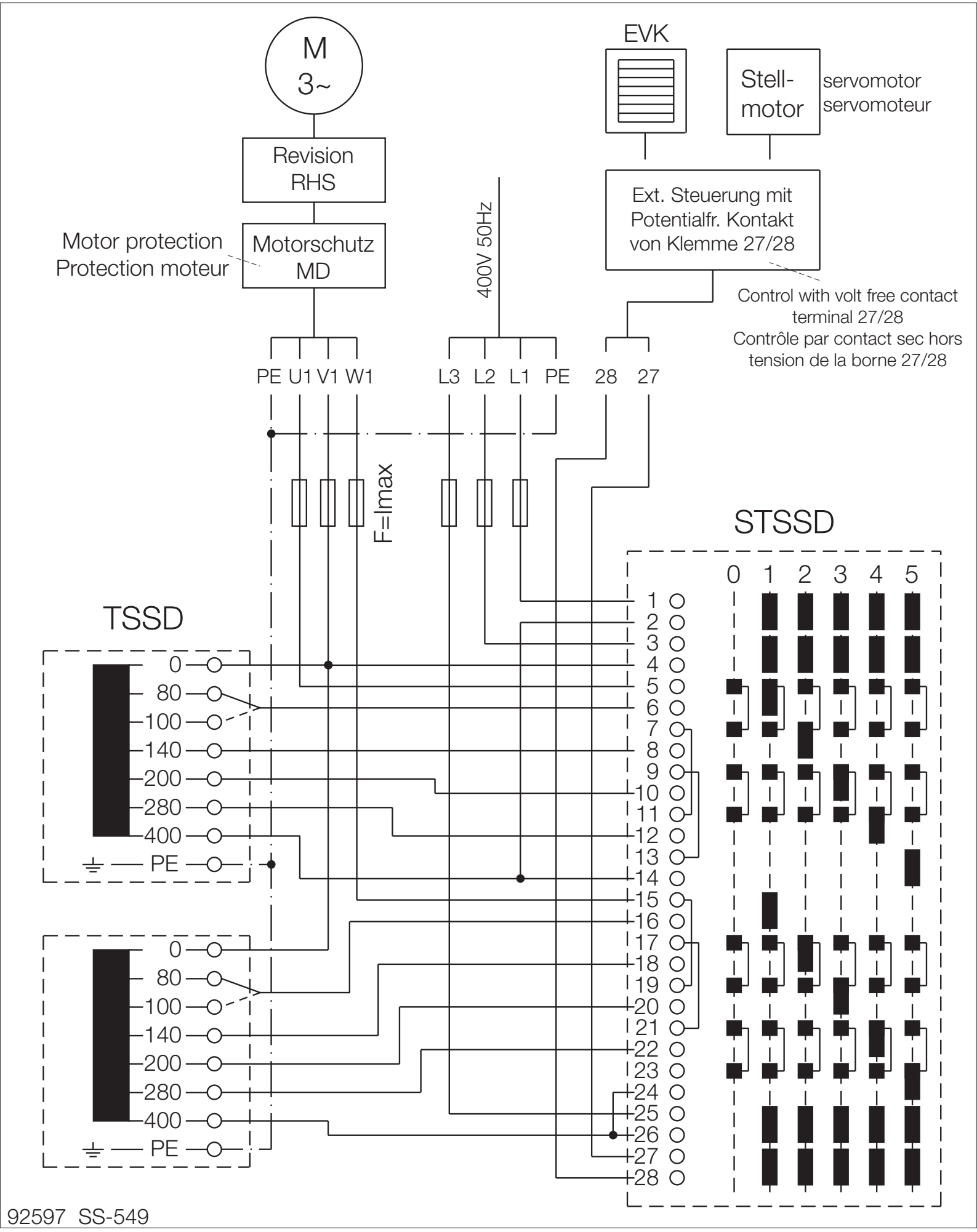
M
3~
Revision
RHS
Motor protection
Protection moteur
Motorschutz
MD
400V 50Hz
EVK
Stell-
motor
servomotor
servomoteur
Ext. Steuerung mit
Potentialfr. Kontakt
von Klemme 27/28
Control with volt free contact
terminal 27/28
Contrôle par contact sec hors
tension de la borne 27/28
PE U1 V1 W1
L3 L2 L1 PE
28 27
F=Imax
STSSD
0 1 2 3 4 5
TSSD
0
80
100
140
200
280
400
PE
92597 SS-549