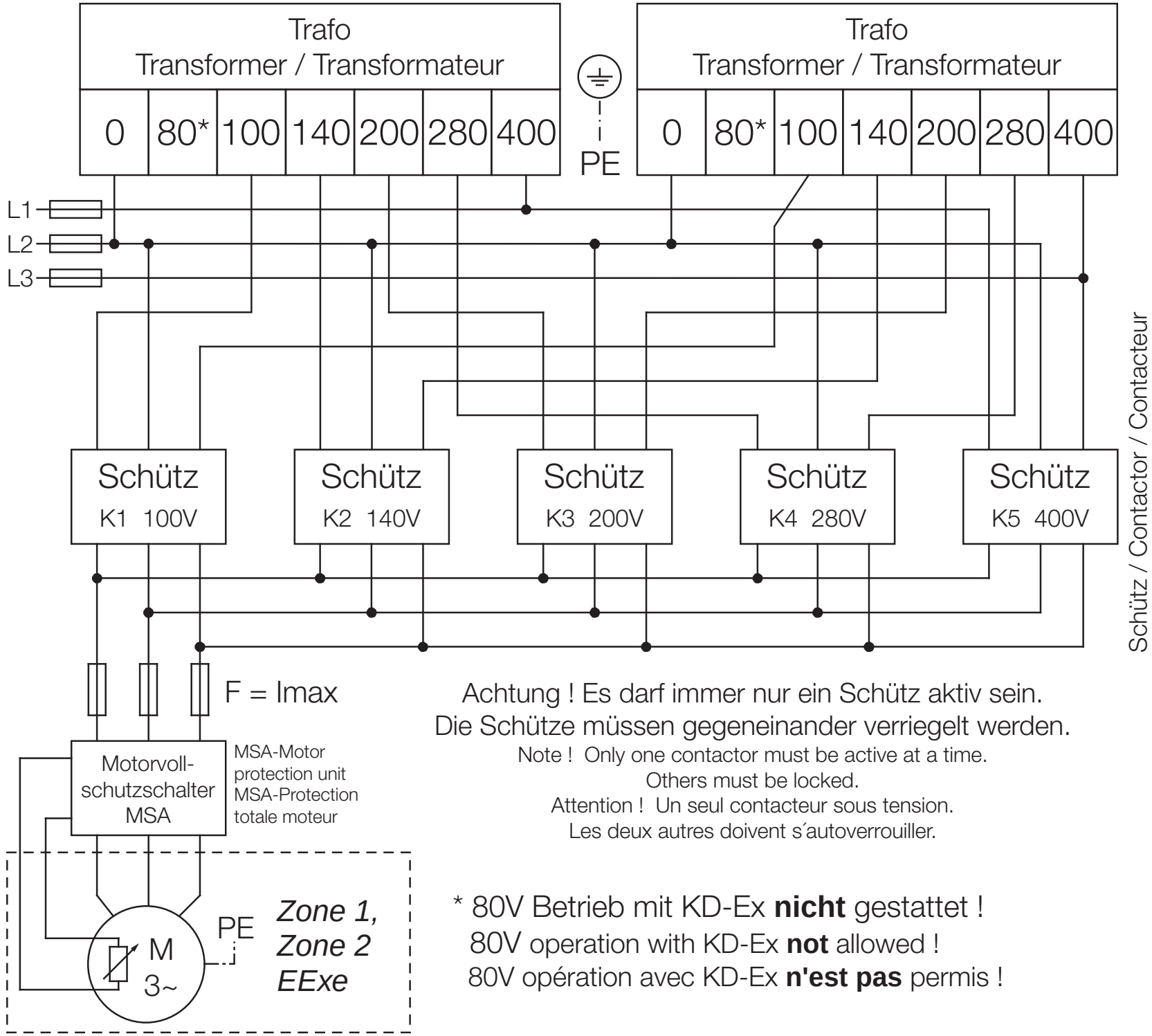

Achtung ! Es darf immer nur ein Schütz aktiv sein.
Die Schütze müssen gegeneinander verriegelt werden.

Note ! Only one contactor must be active at a time.
Others must be locked.

Attention ! Un seul contacteur sous tension.
Les deux autres doivent s´autoverrouiller.

* 80V Betrieb mit KD-Ex **nicht** gestattet !
80V operation with KD-Ex **not** allowed !
80V opération avec KD-Ex **n'est pas** permis !

92529 SS-511