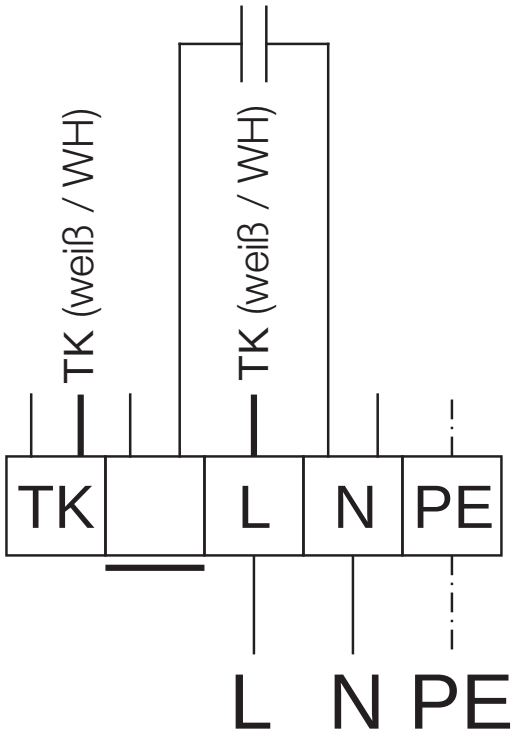

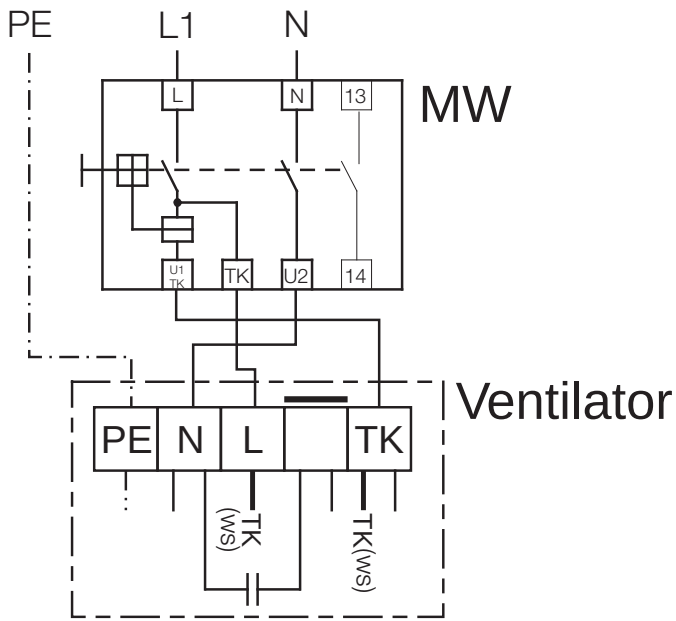

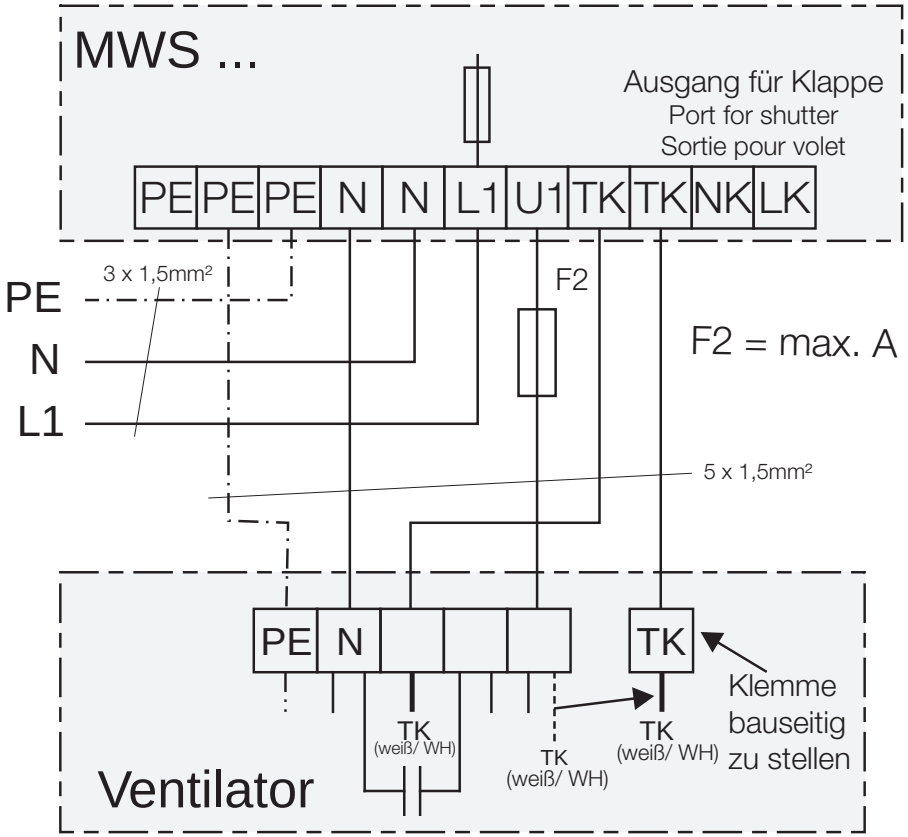

92795 002 SS-536,1 28.05.08