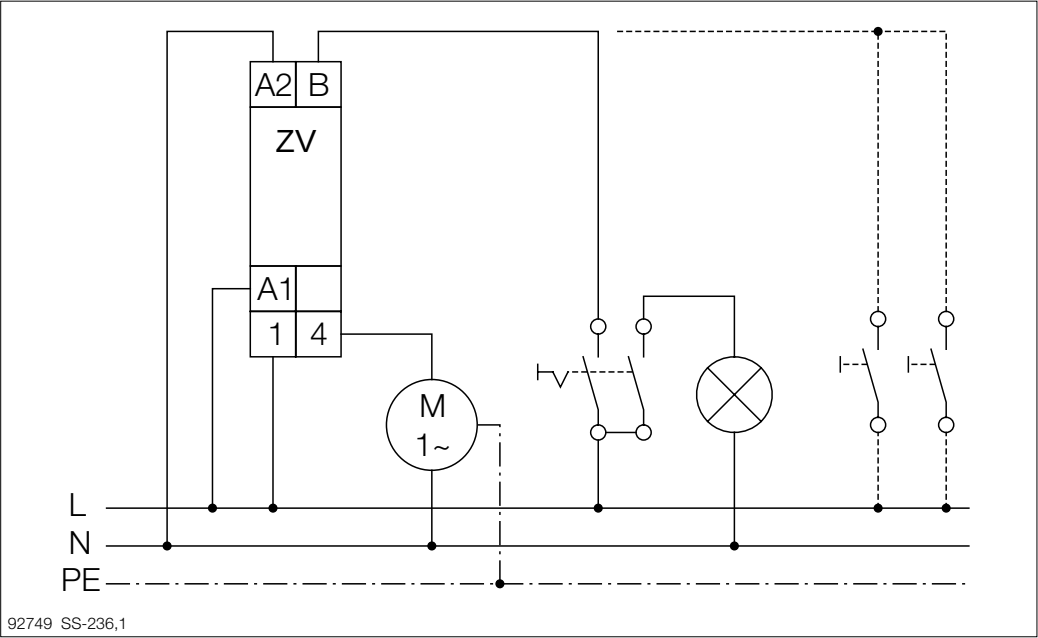

92749 SS-236,1