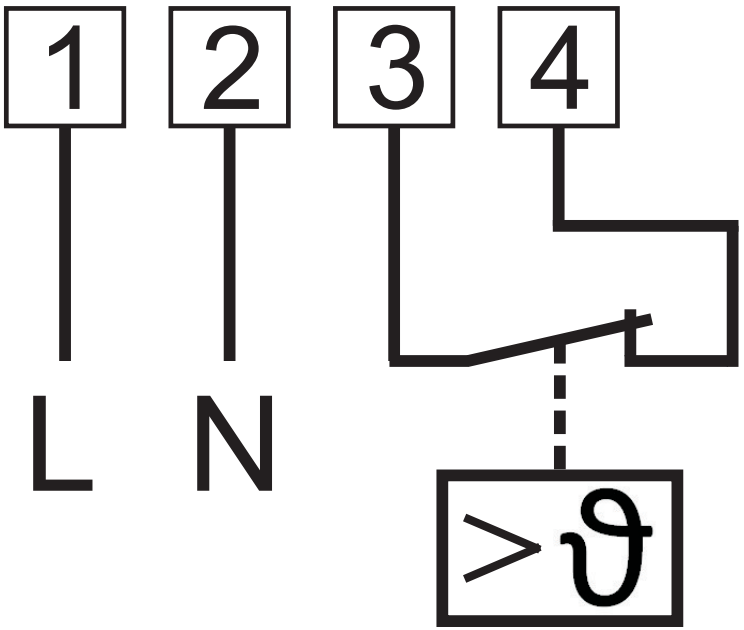

85499 075 SS-1311 27.11.18