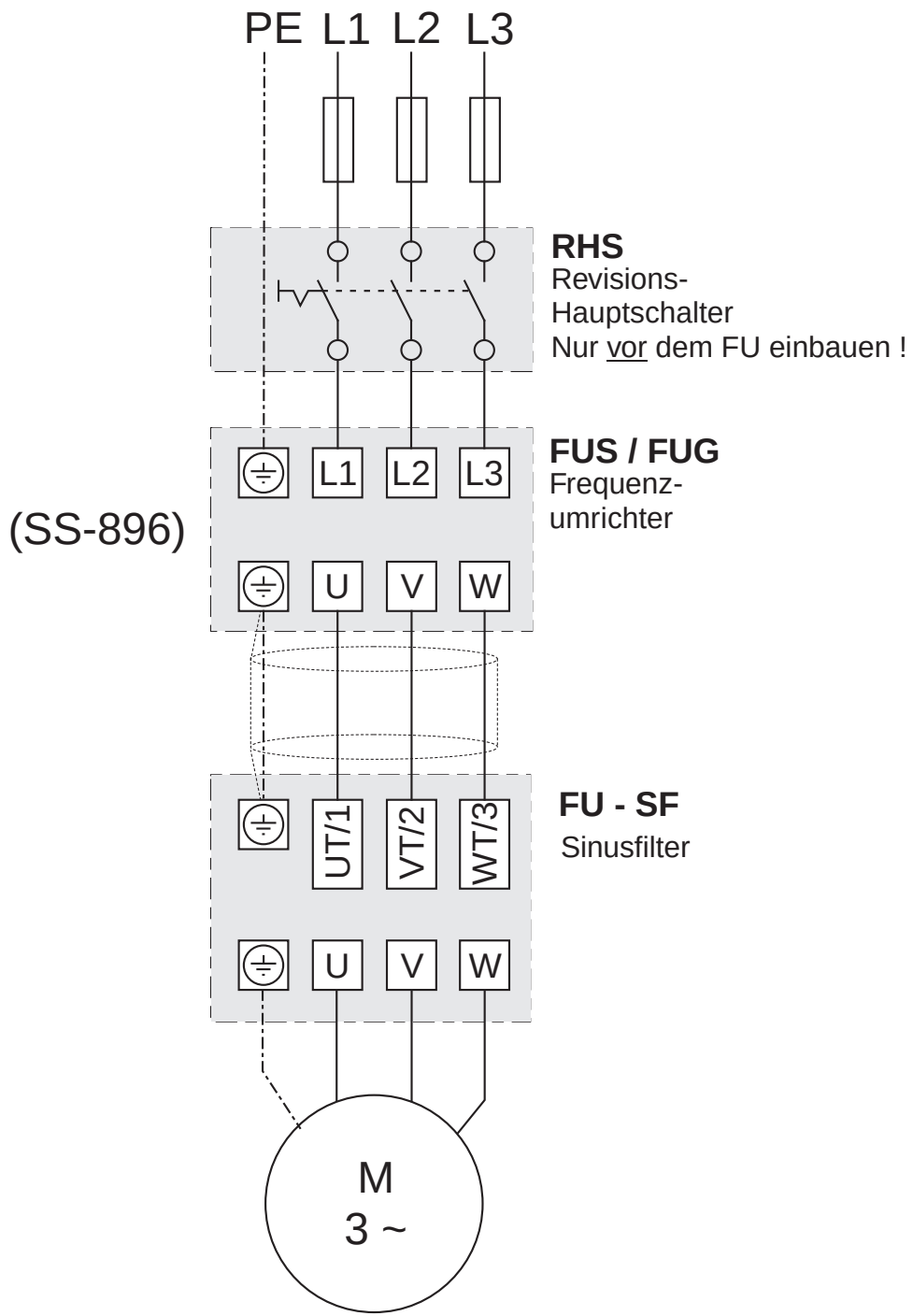

85076 002 SS-924 23.11.10