M1/... P, Prinzip
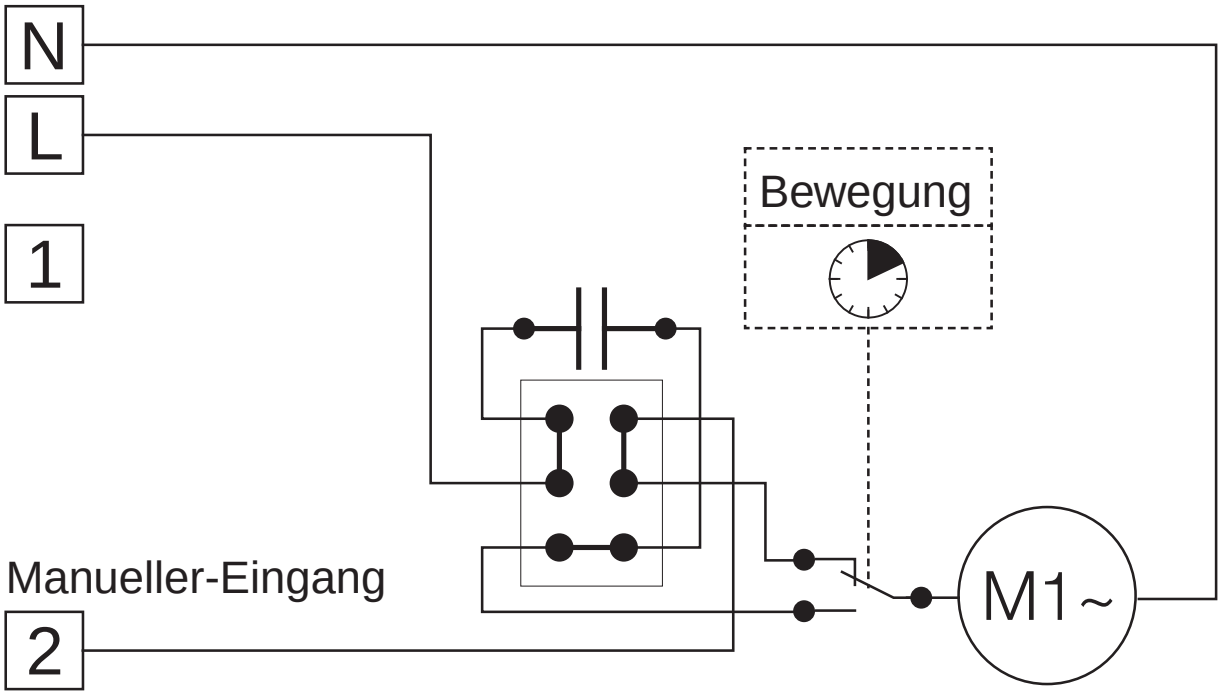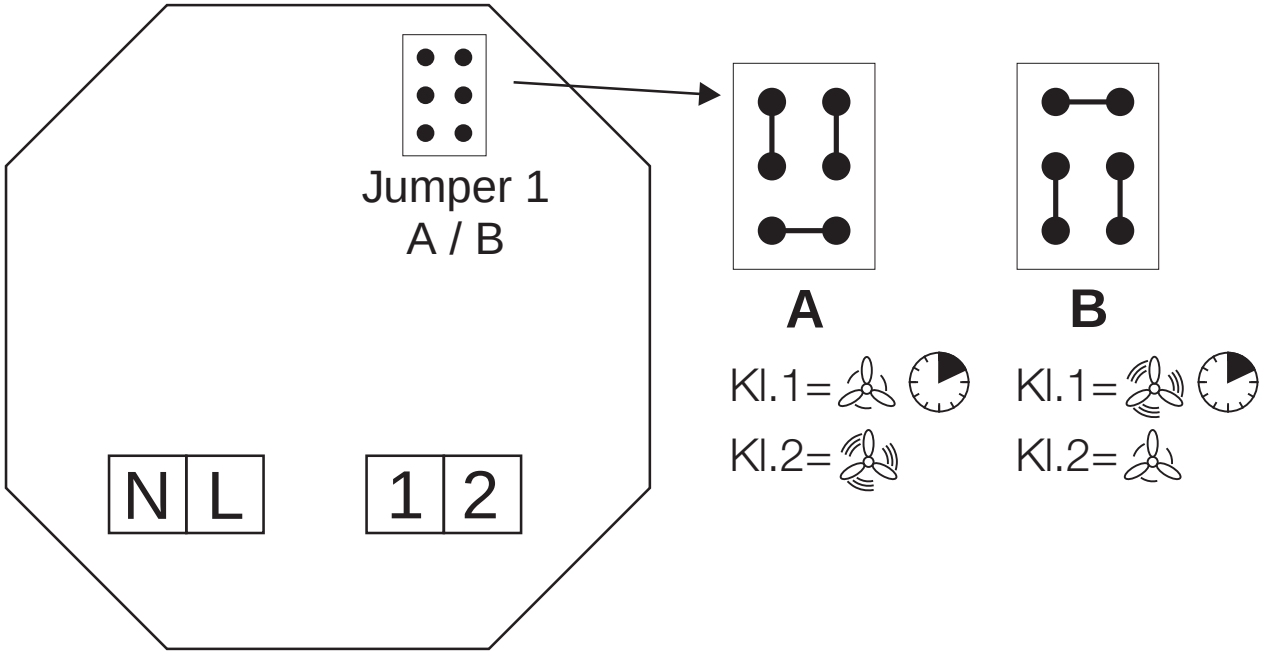
SS-938