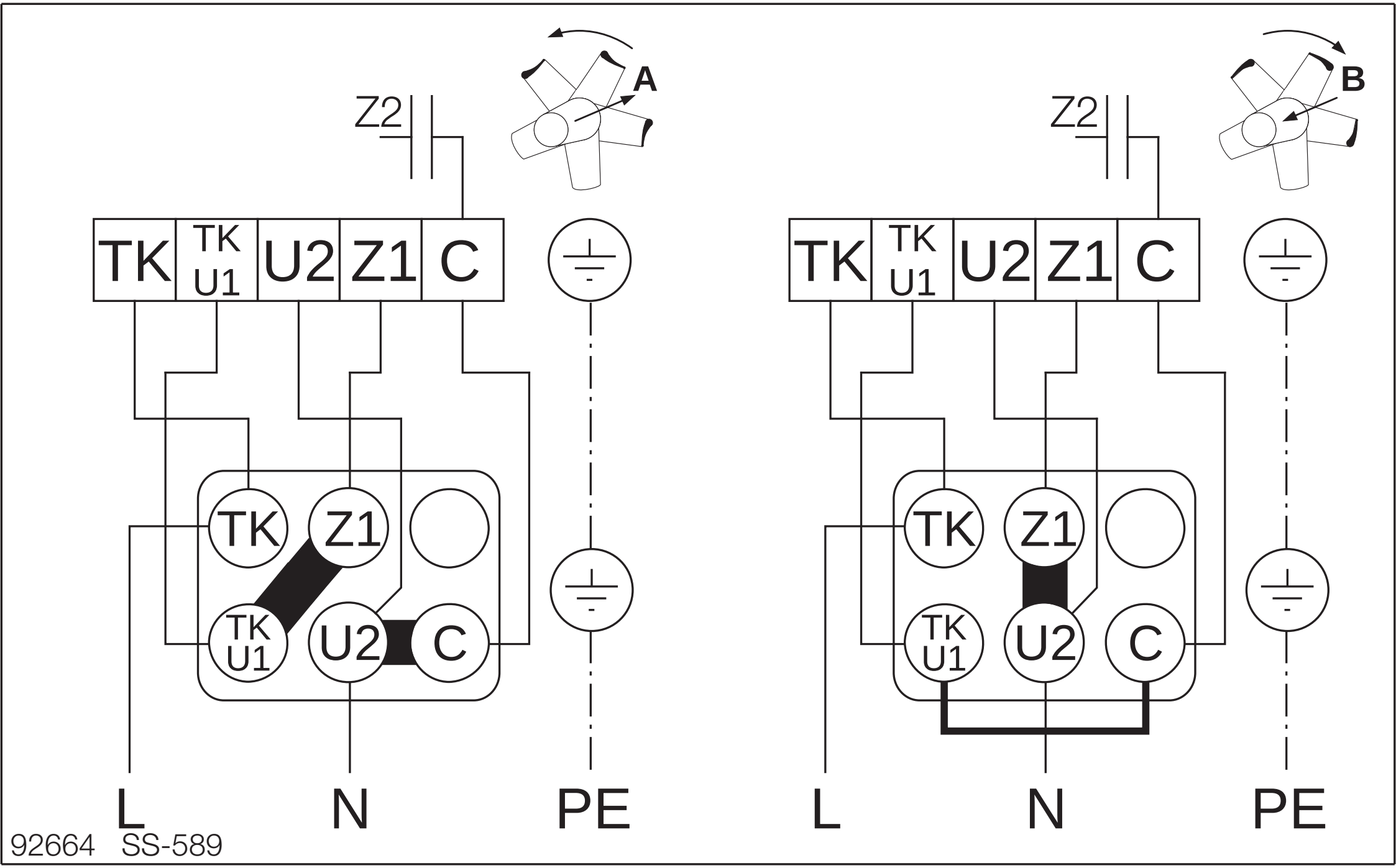
Z2
A
TK
TK U1
U2
Z1
C
TK
Z1
TK U1
U2
C
L
N
PE
Z2
B
TK
TK U1
U2
Z1
C
TK
Z1
TK U1
U2
C
L
N
PE

92664 SS-589