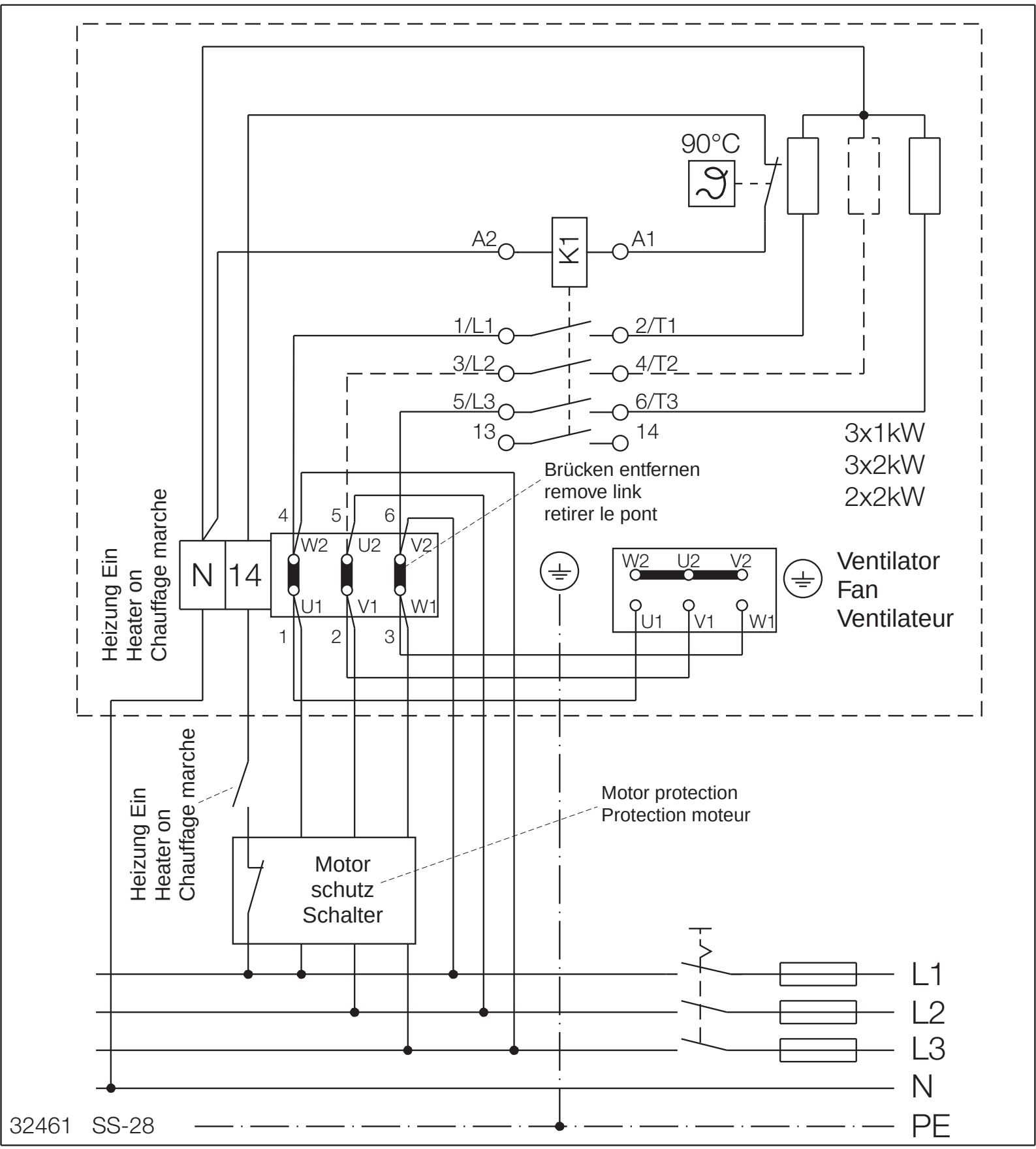
90°C
A2
K1
A1
1/L1
2/T1
3/L2
4/T2
5/L3
6/T3
13
14
3x1kW
3x2kW
2x2kW
Brücken entfernen
remove link
retirer le pont
Heizung Ein
Heater on
Chauffage marche
N
14
4
5
6
W2
U2
V2
U1
V1
W1
1
2
3
W2
U2
V2
U1
V1
W1
Ventilator
Fan
Ventilateur
Heizung Ein
Heater on
Chauffage marche
Motor protection
Protection moteur
Motor
schutz
Schalter
L1
L2
L3
N
PE
32461 SS-28