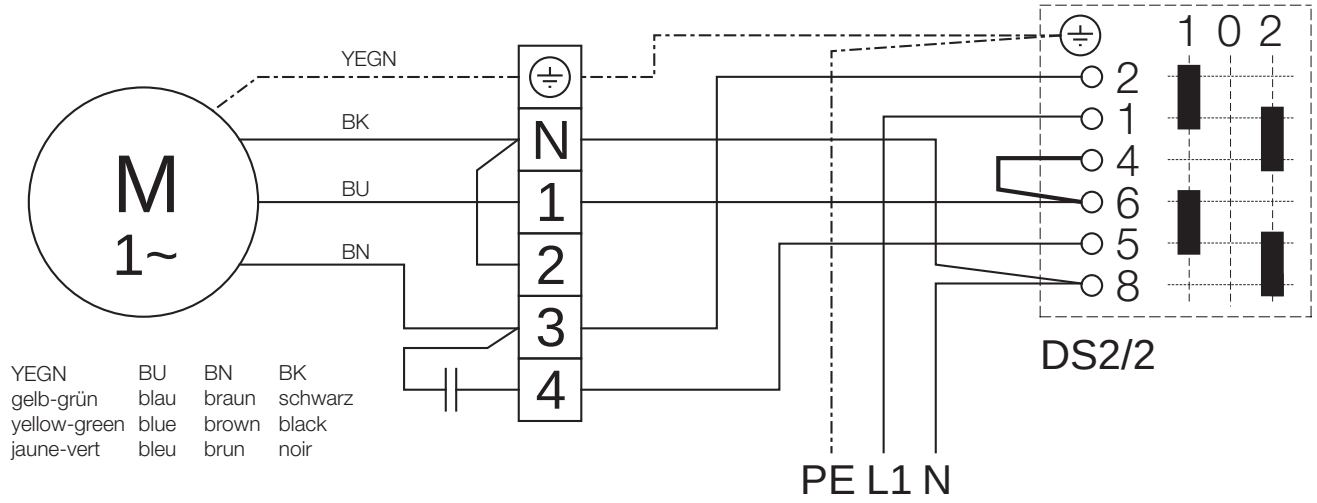
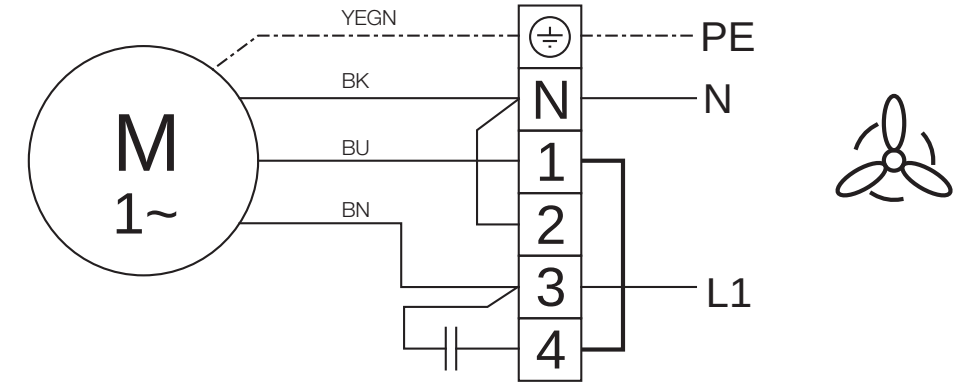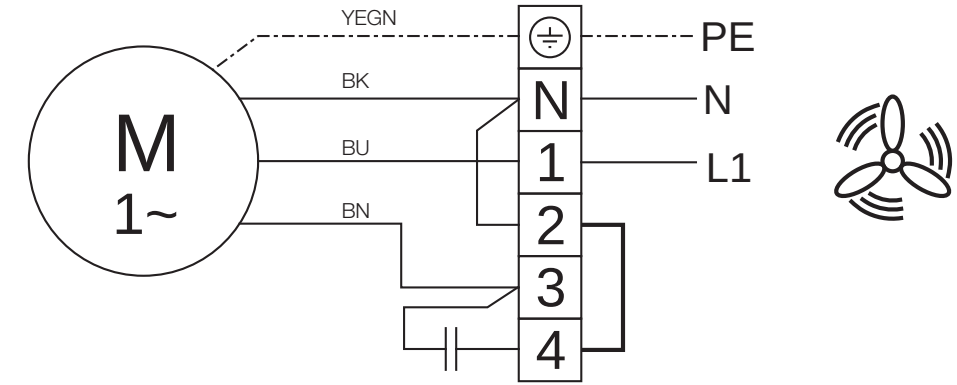
YEGN	BU	BN	BK
gelb-grün	blau	braun	schwarz
yellow-green	blue	brown	black
jaune-vert	bleu	brun	noir