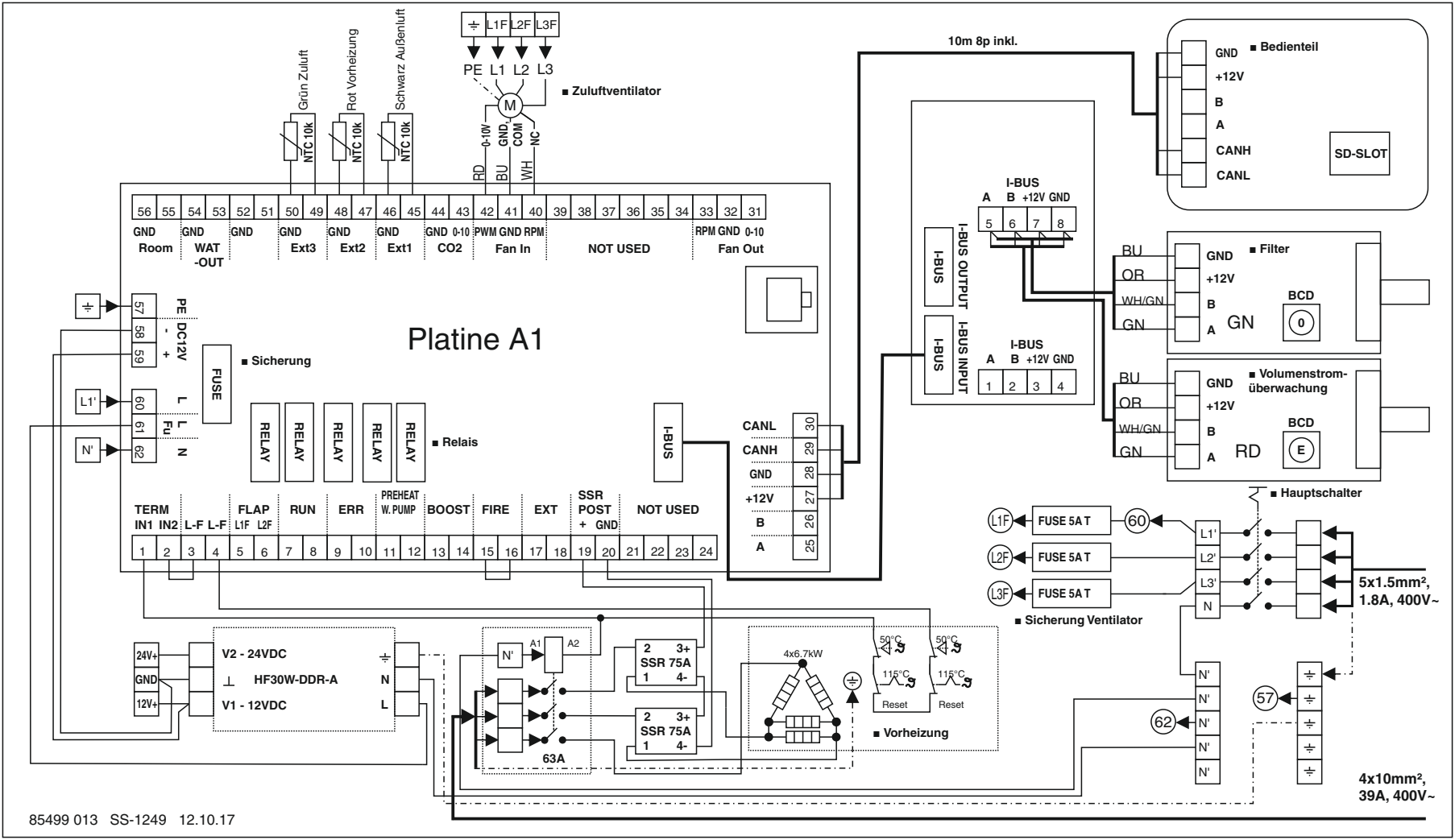


85499 013 SS-1249 12.10.17

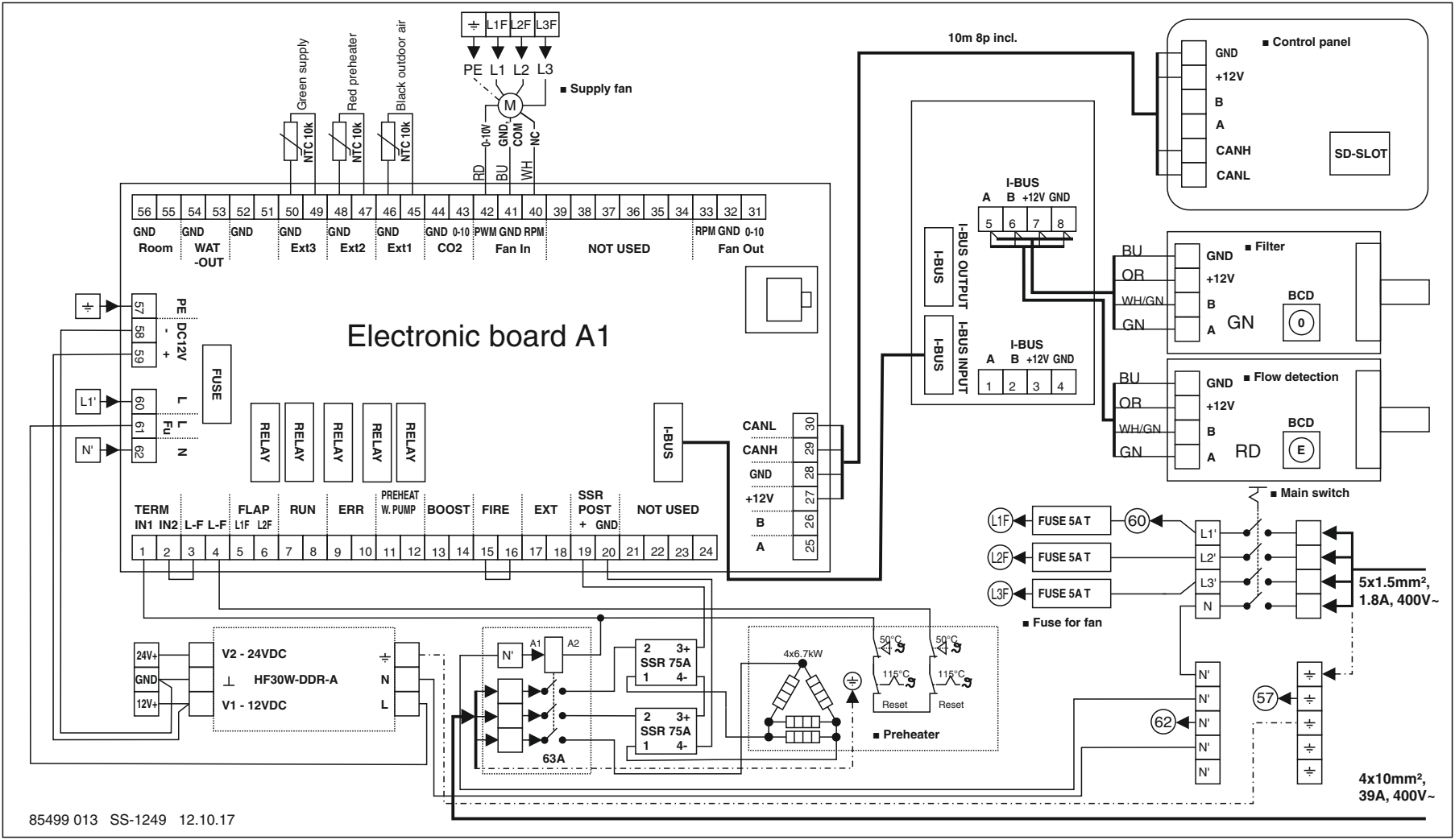


85499 013 SS-1249 12.10.17

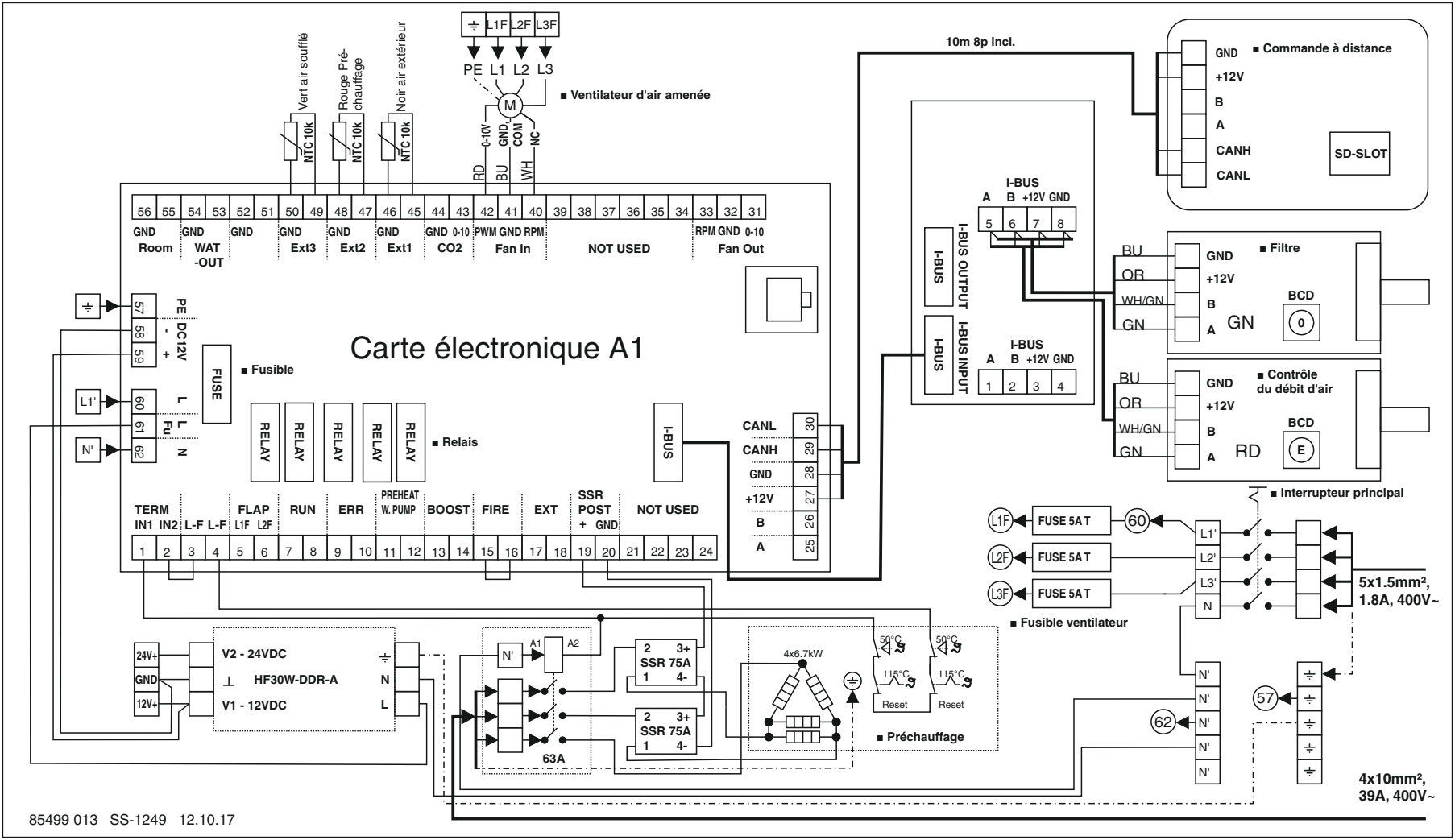


85499 013 SS-1249 12.10.17