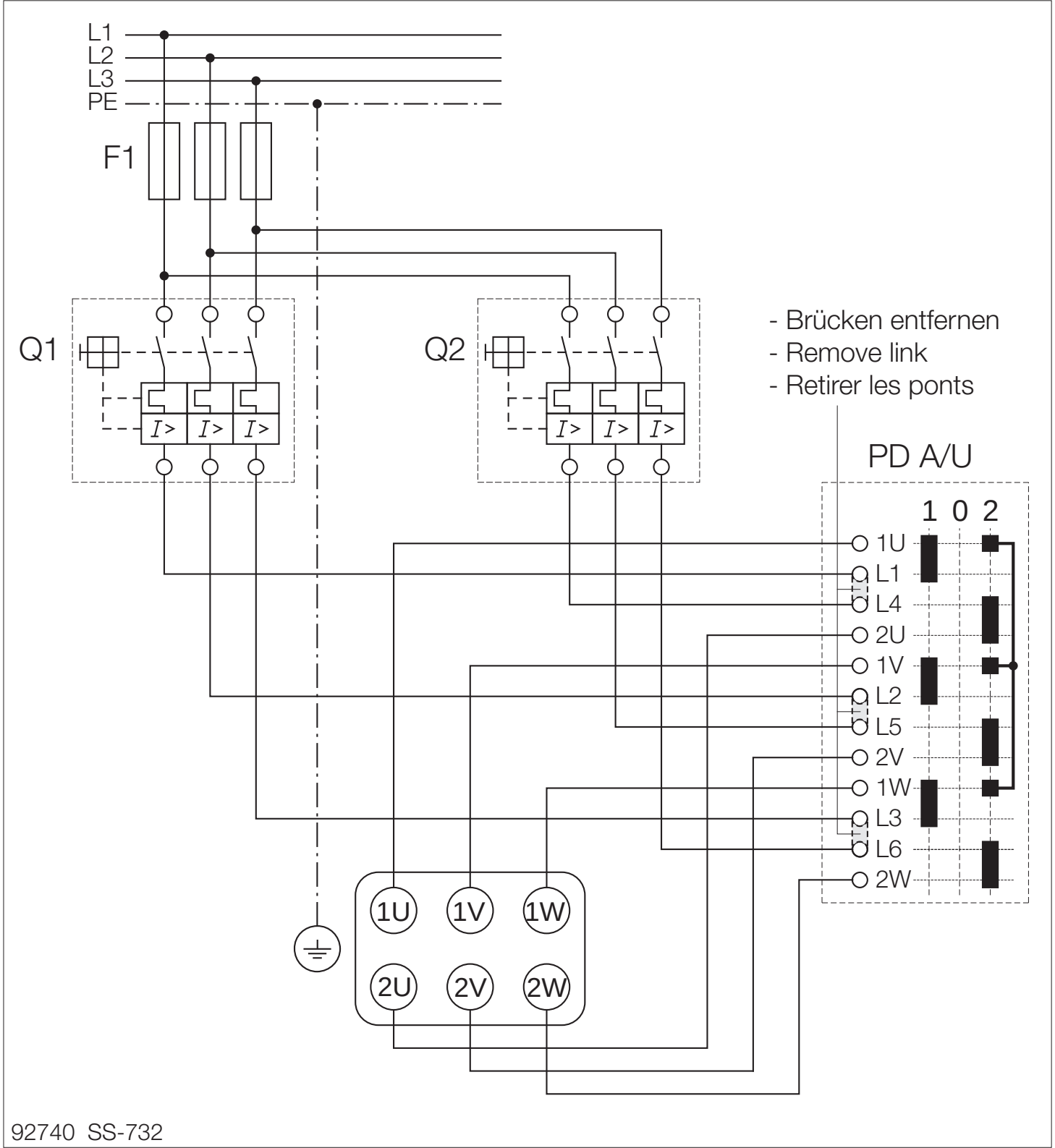
L1
L2
L3
PE
F1
Q1
Q2
I>
- Brücken entfernen
- Remove link
- Retirer les ponts
PD A/U
1 0 2
1U
L1
L4
2U
1V
L2
L5
2V
1W
L3
L6
2W
1U
1V
1W
2U
2V
2W
92740 SS-732