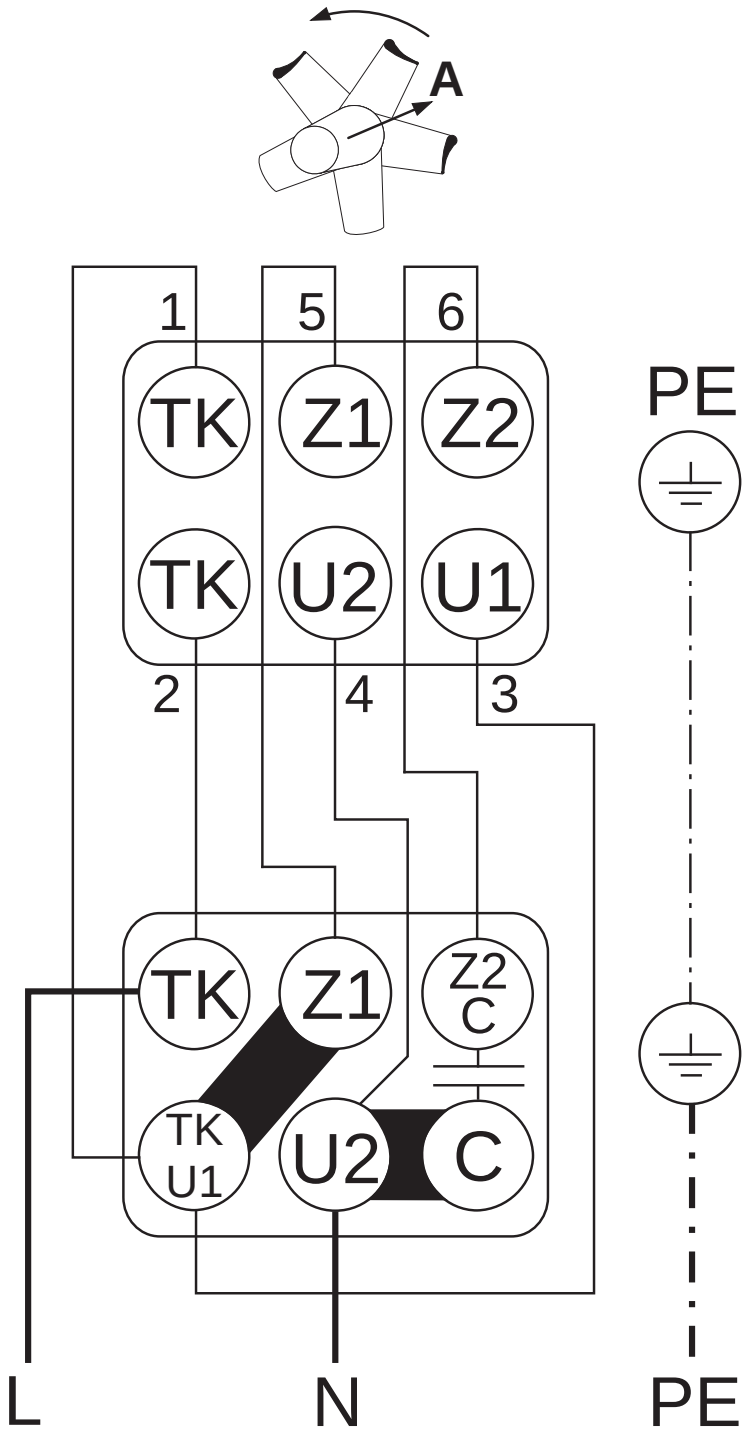

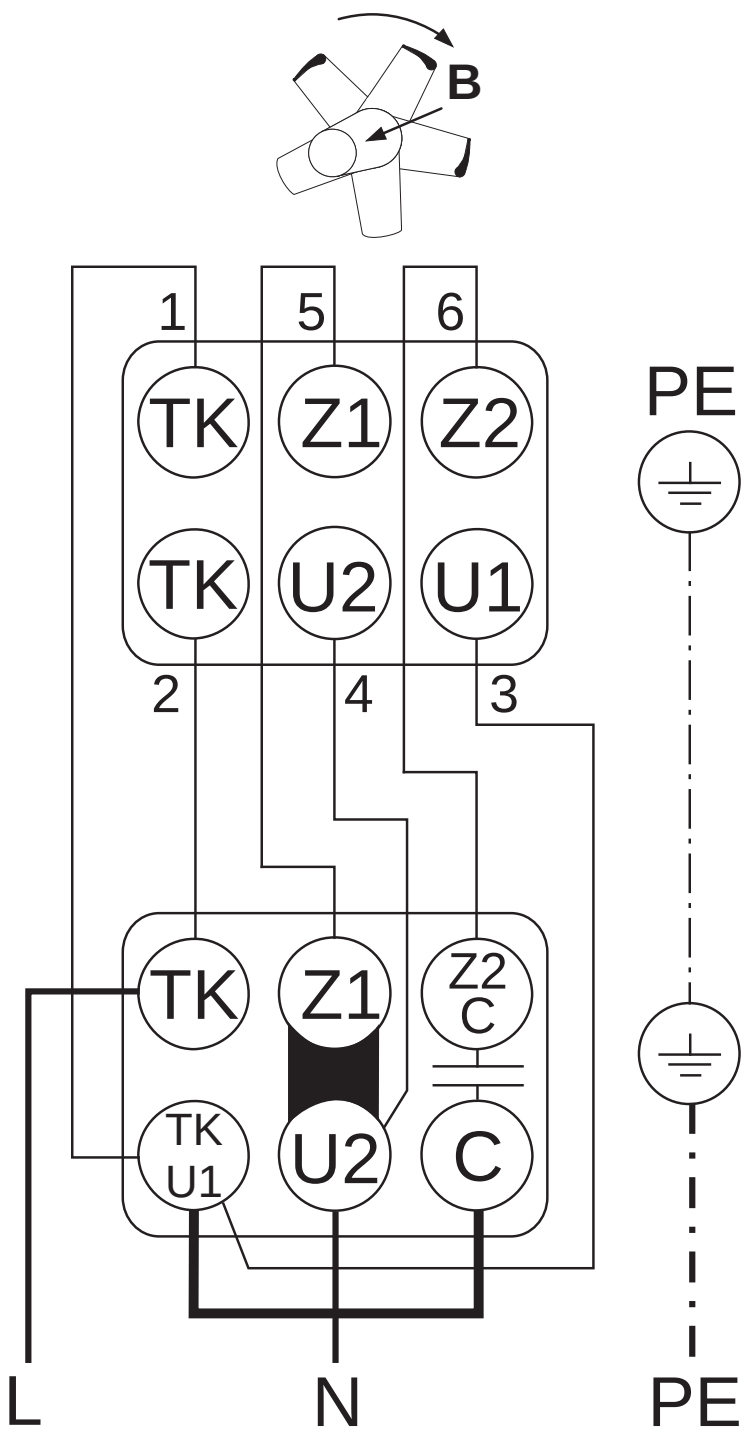

92757 001 SS-681 25.09.07