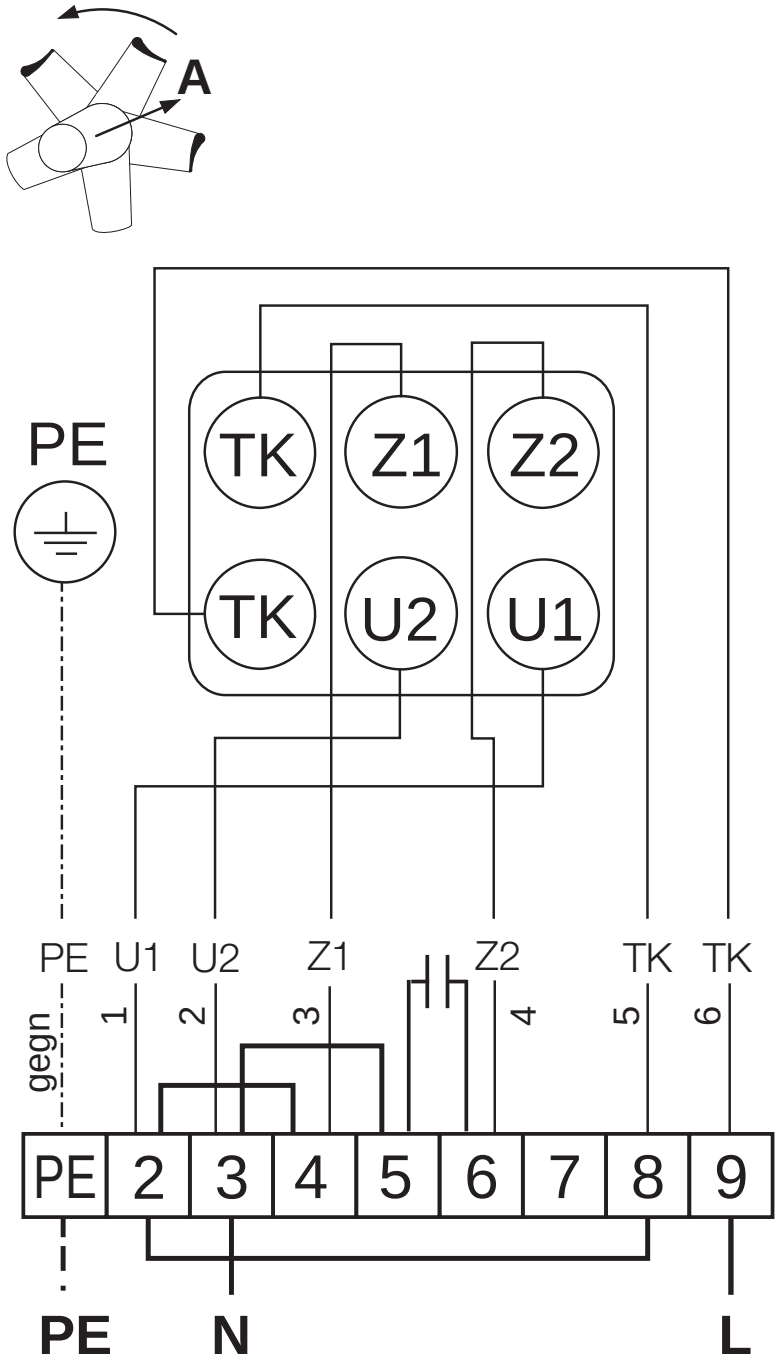
A
PE
TK
Z1
Z2
TK
U2
U1
PE U1 U2 Z1 Z2 TK TK
gegn
1 2 3 4 5 6
PE 2 3 4 5 6 7 8 9
PE N L

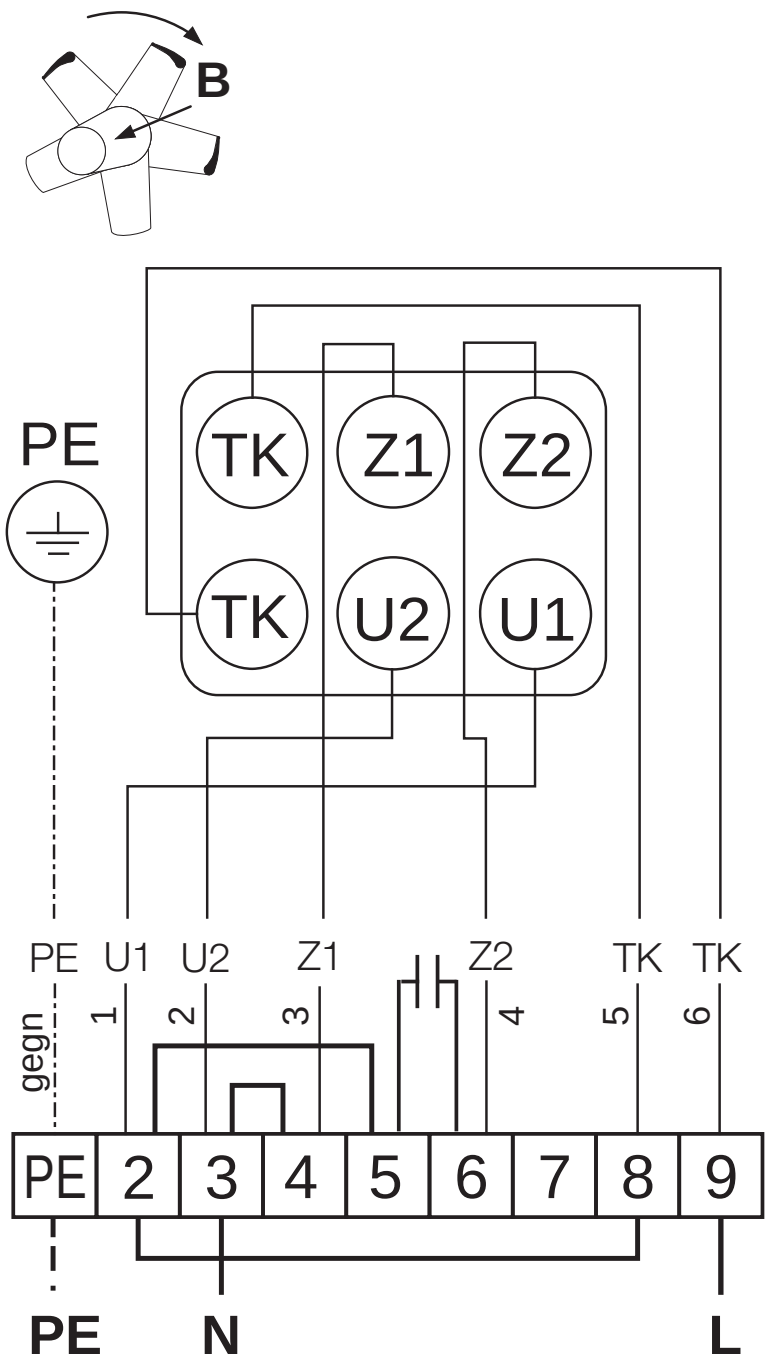
B
PE
TK
Z1
Z2
TK
U2
U1
PE U1 U2 Z1 Z2 TK TK
gegn
1 2 3 4 5 6
PE 2 3 4 5 6 7 8 9
PE N L