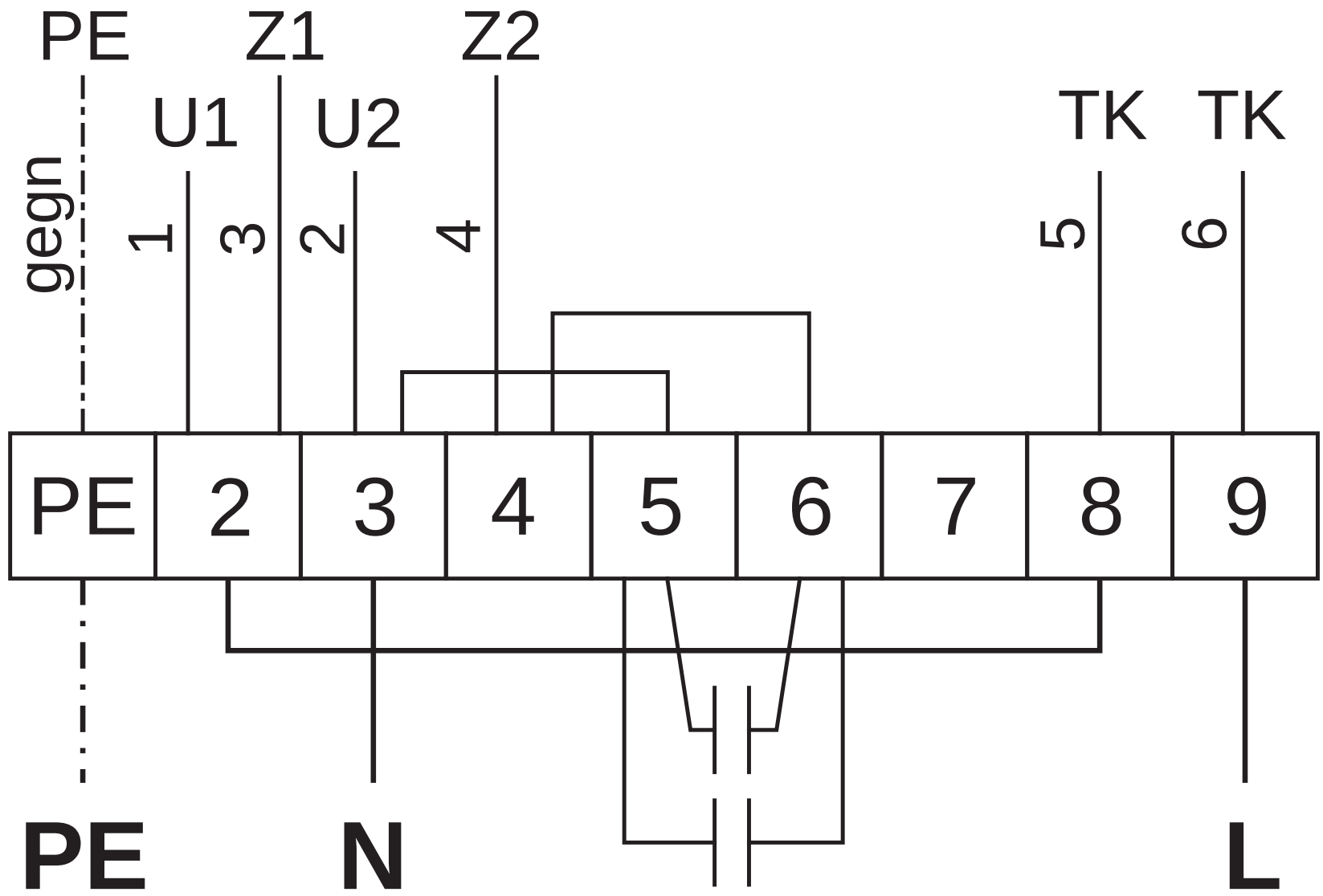

85162 001 SS-967 20.07.11