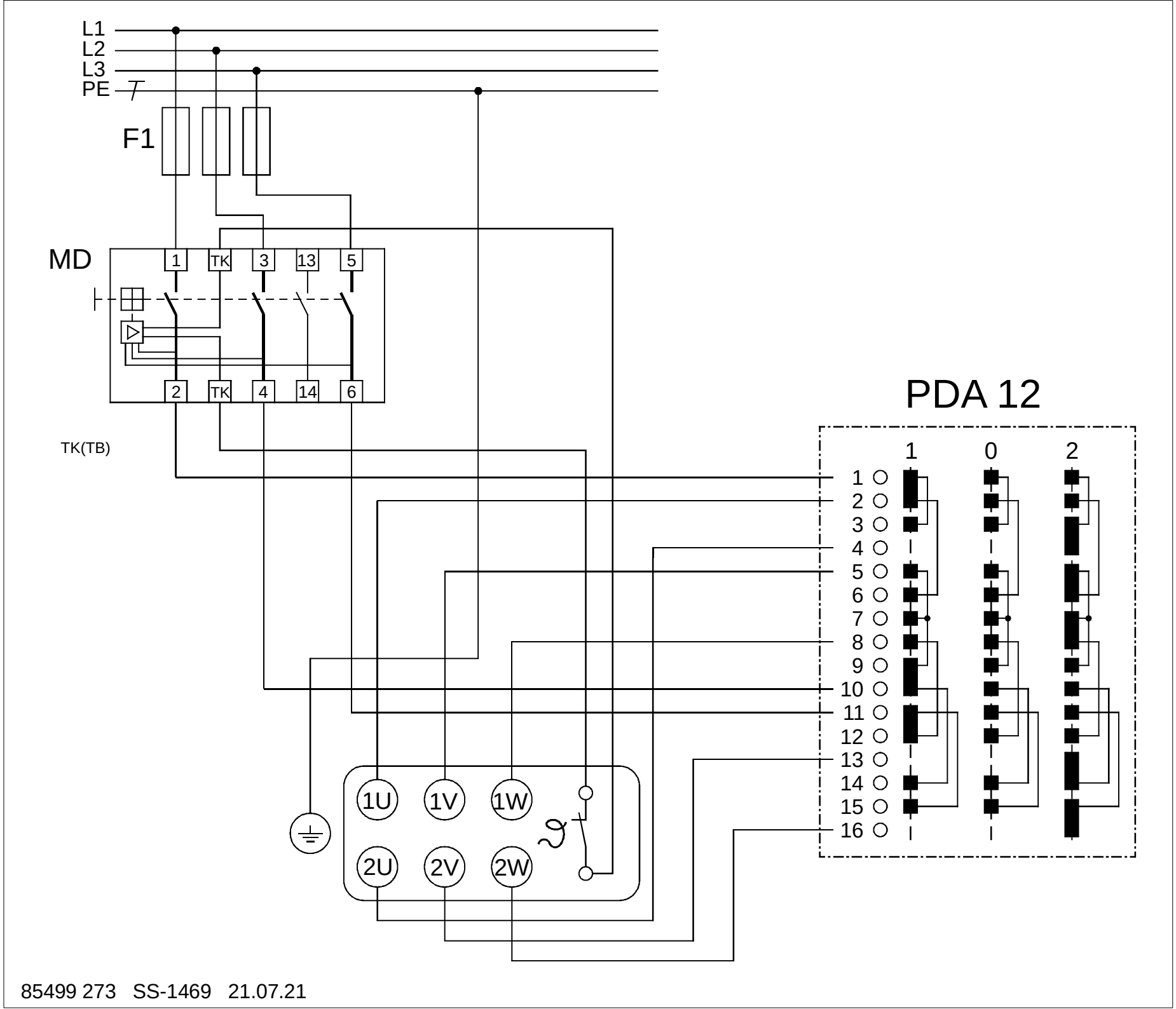

85499 273 SS-1469 21.07.21