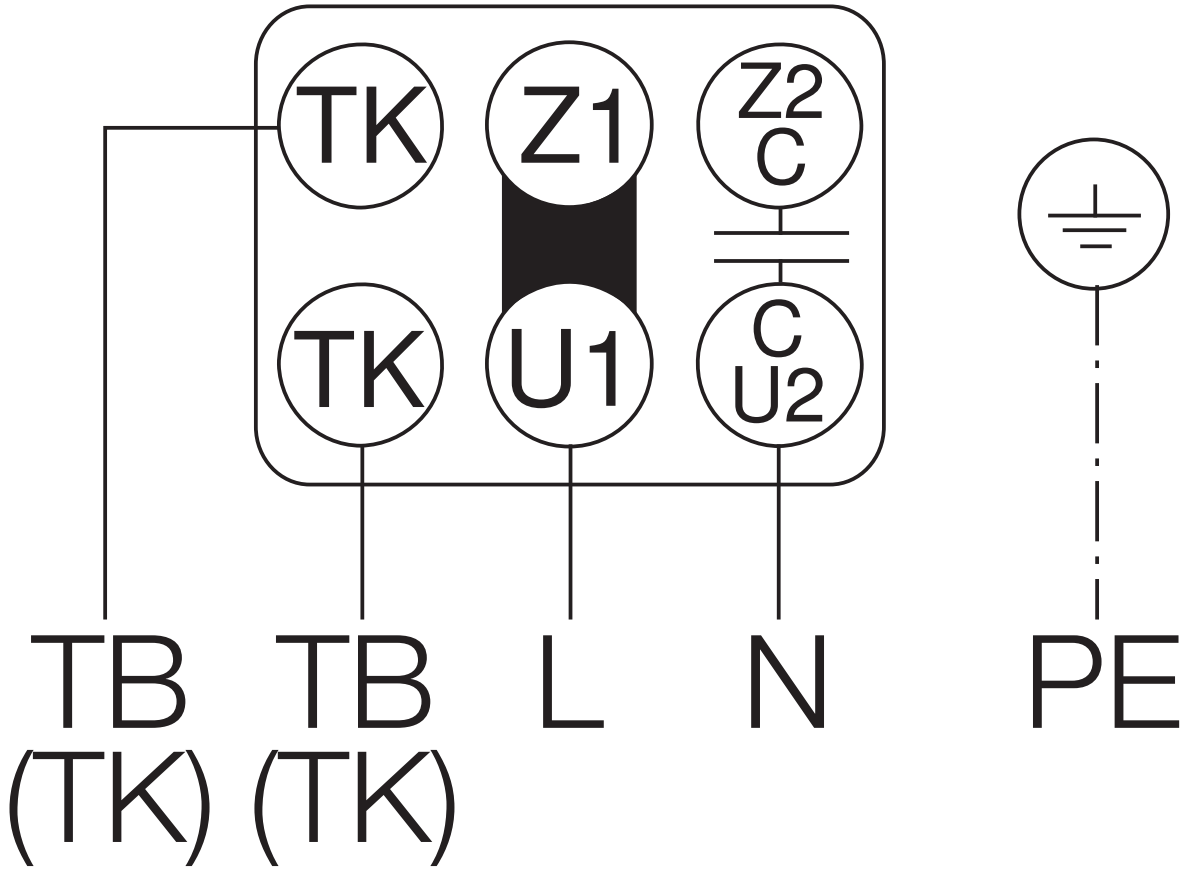

85499 032 SS-1268 12.02.18