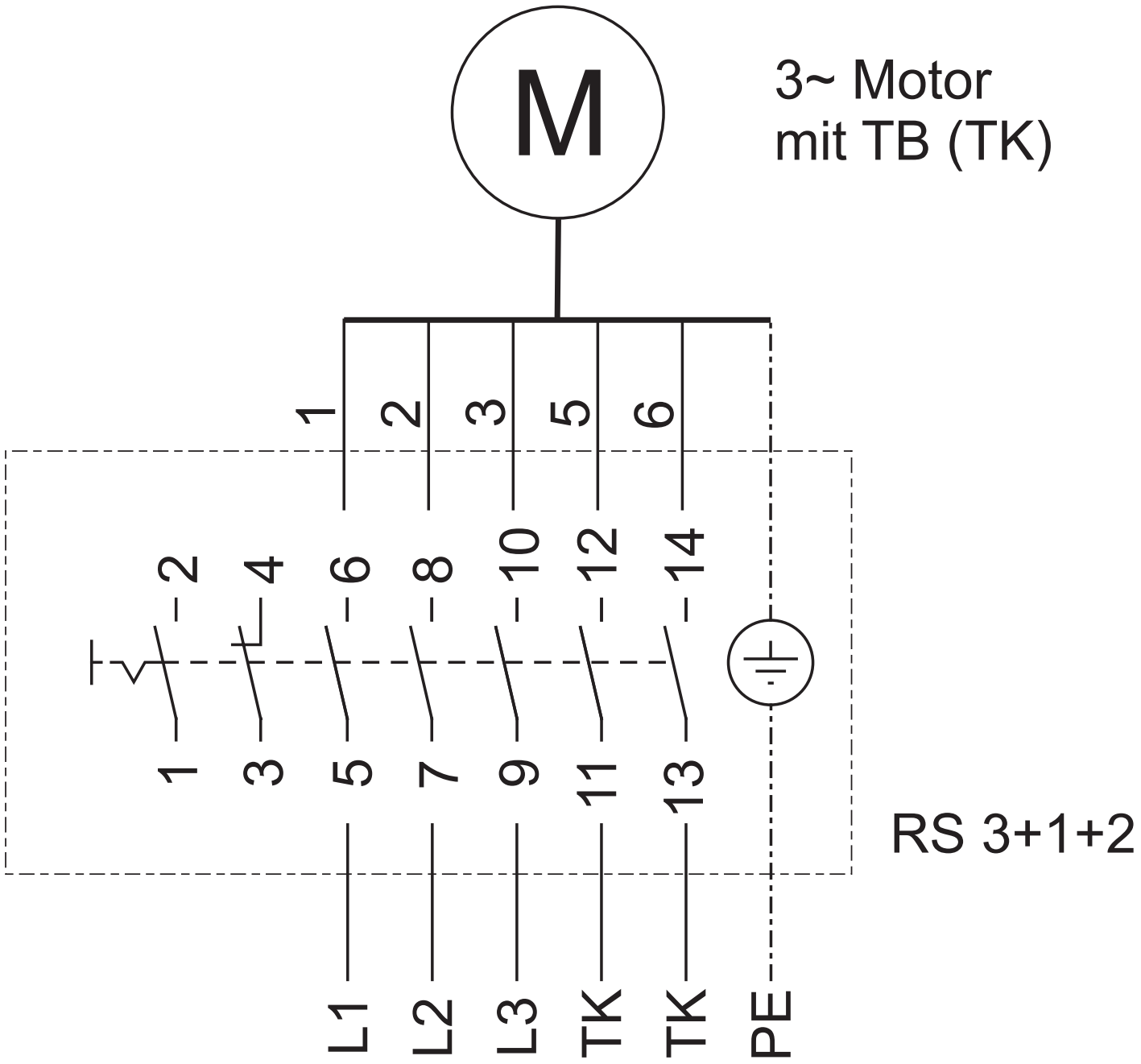

85499 058 SS-1296 23.02.18