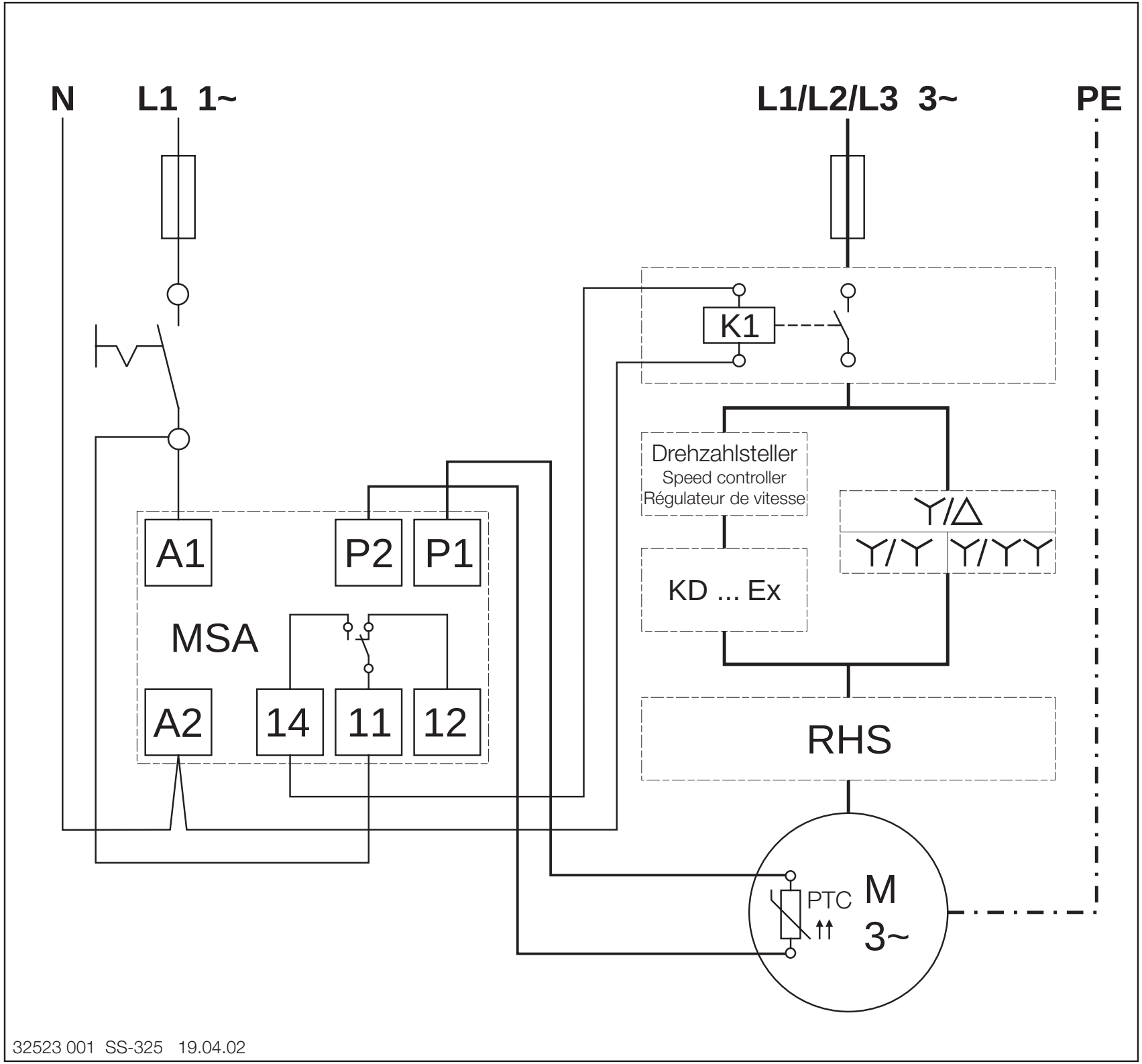
N
L1 1~
L1/L2/L3 3~
PE
K1
Drehzahlsteller
Speed controller
Régulateur de vitesse
Y/Δ
Y/Y
Y/YY
KD ... Ex
A1
P2
P1
MSA
A2
14
11
12
RHS
PTC
M
3~
32523 001 SS-325 19.04.02