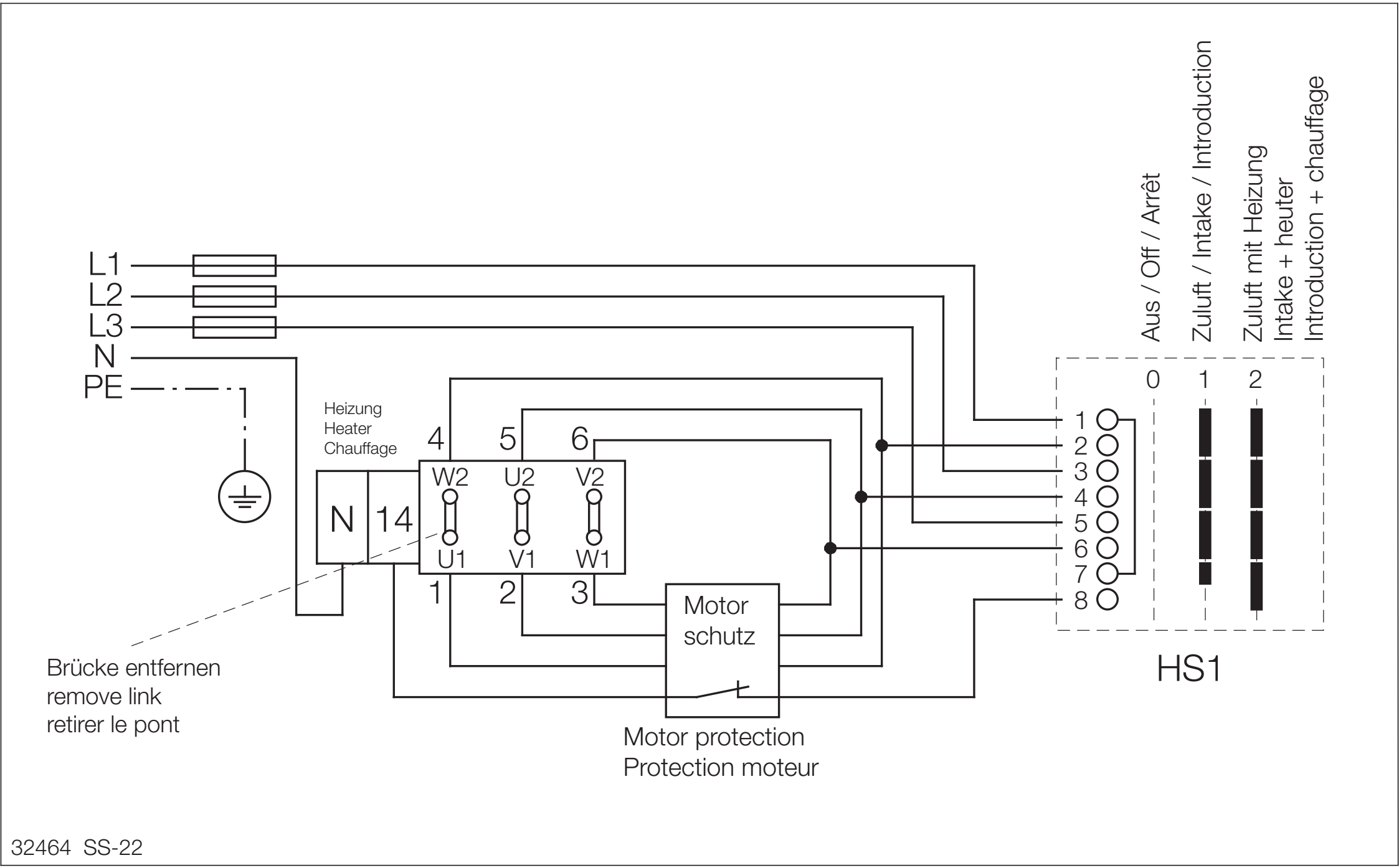
L1
L2
L3
N
PE
Heizung
Heater
Chauffage
N
14
4
5
6
W2
U2
V2
U1
V1
W1
1
2
3
Motor
schutz
Motor protection
Protection moteur
Brücke entfernen
remove link
retirer le pont
Aus / Off / Arrêt
Zuluft / Intake / Introduction
Zuluft mit Heizung
Intake + heuter
Introduction + chauffage
0
1
2
1
2
3
4
5
6
7
8
HS1
32464 SS-22