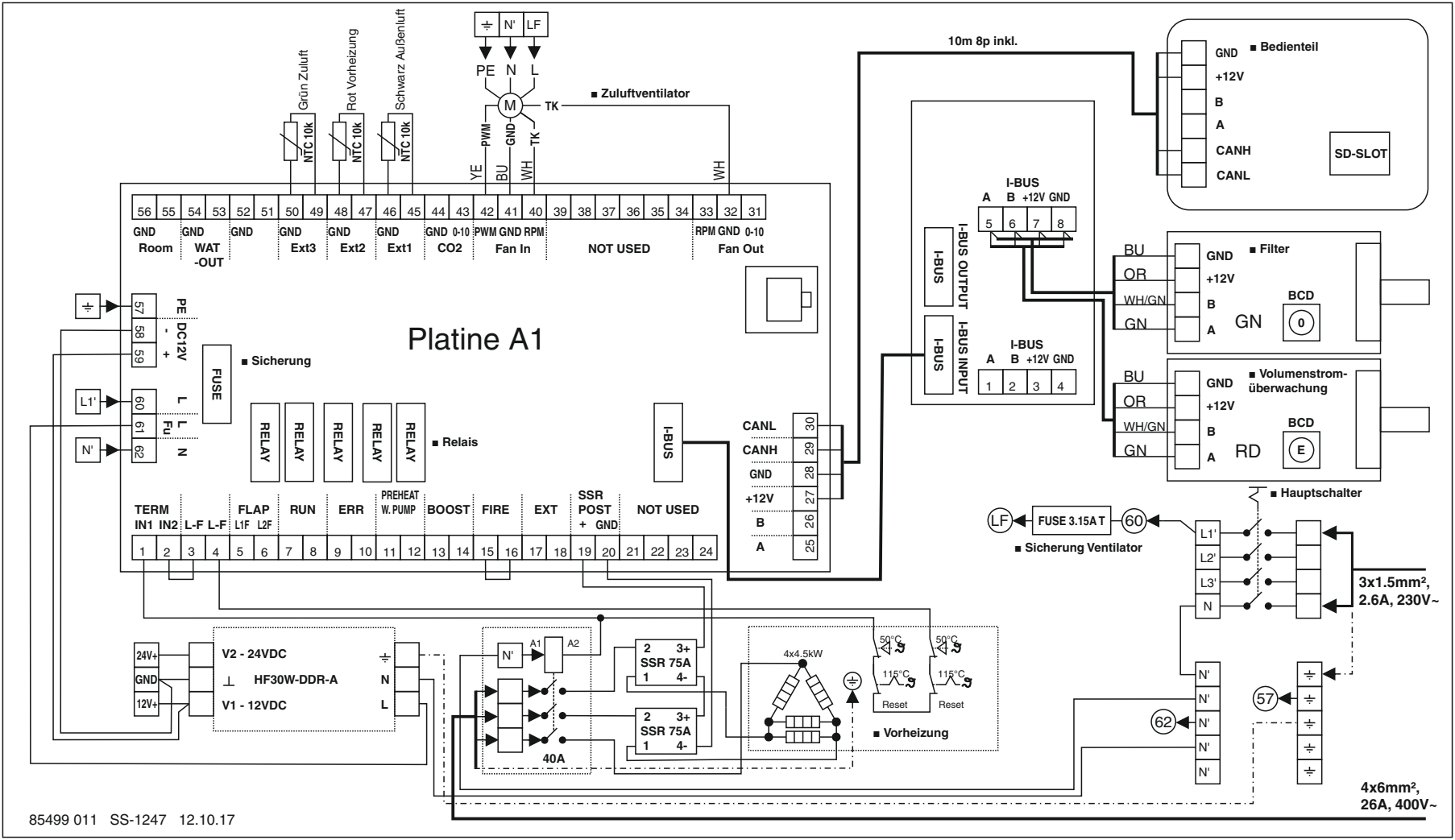

85499 011 SS-1247 12.10.17

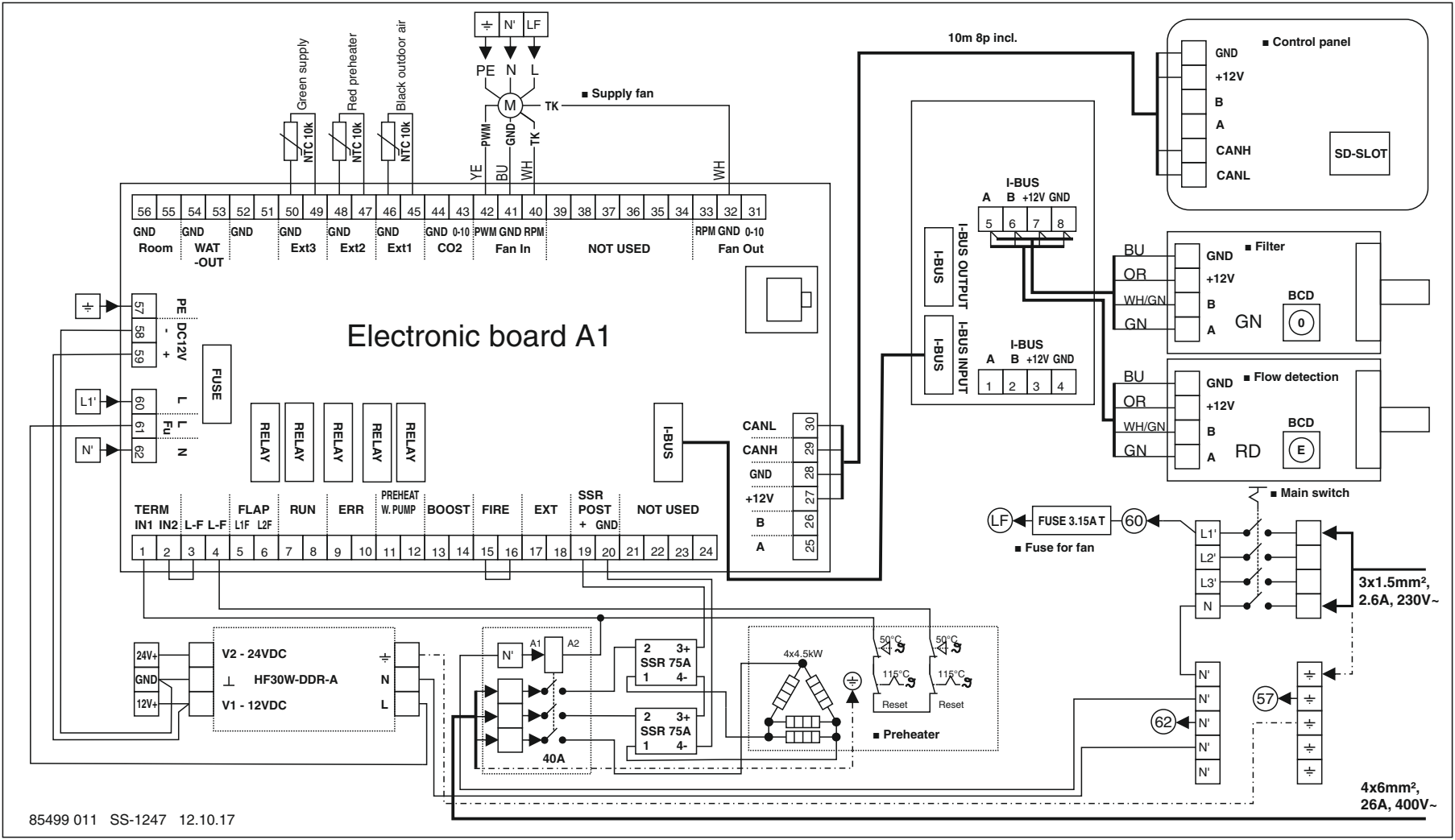

85499 011 SS-1247 12.10.17

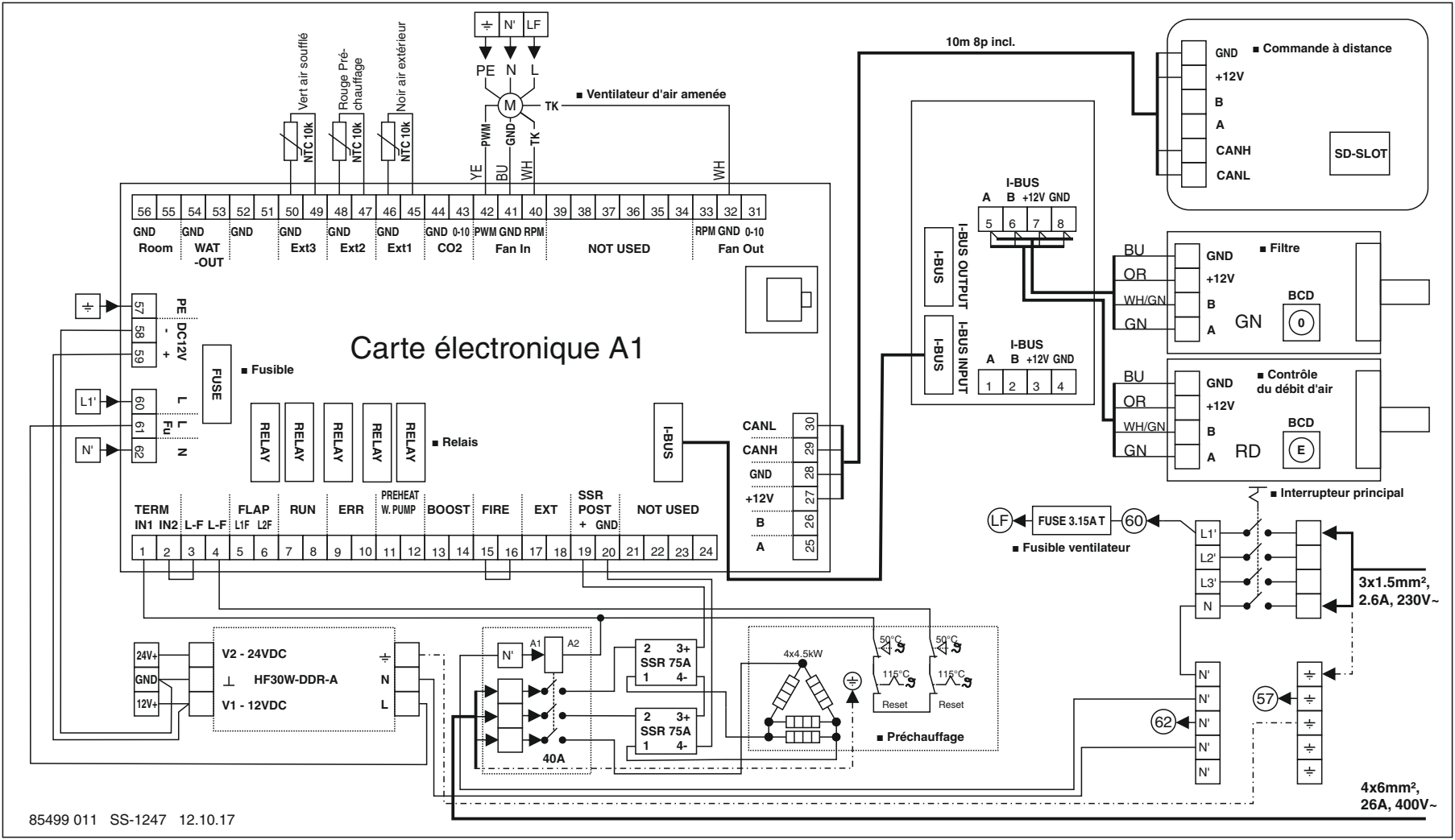

85499 011 SS-1247 12.10.17