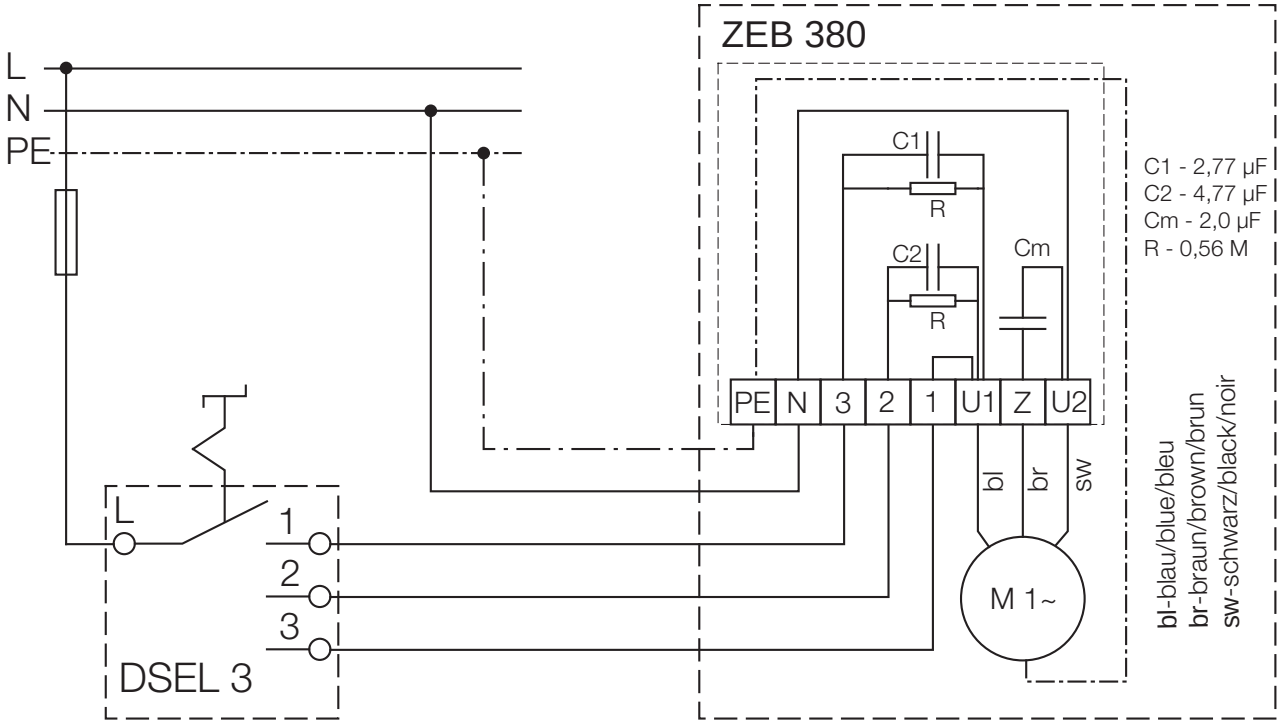

Anschluß Beispiele / Wiring examples / Exemples de branchement

Stufe / Speed / Etage 1

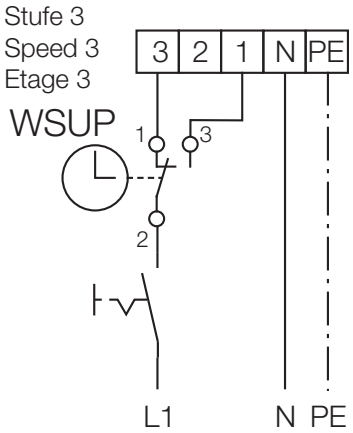

Stufe / Speed / Etage 2

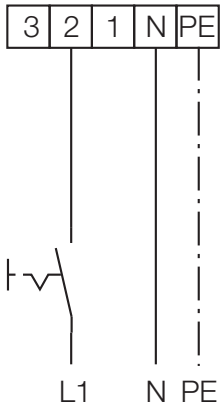
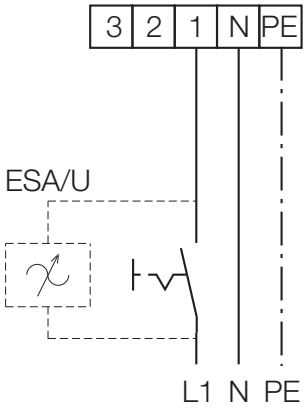
Stufe / Speed / Etage 3