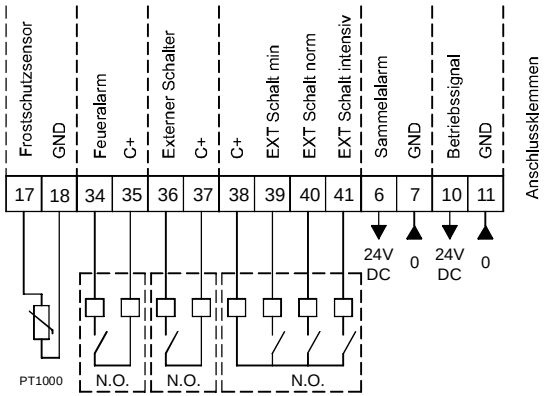

BACNET & MODBUS

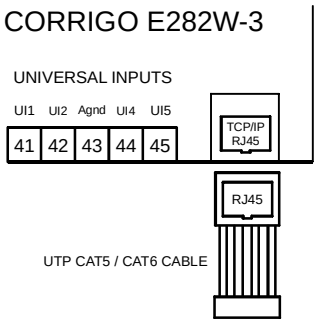

AIR1 CAP

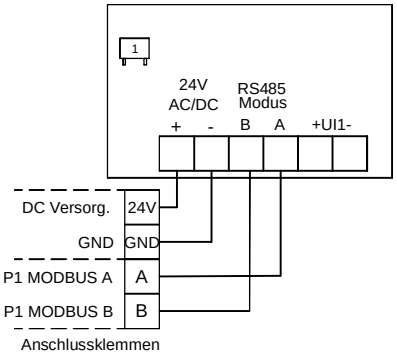

Y3 Mischventil Kaltwassersatz

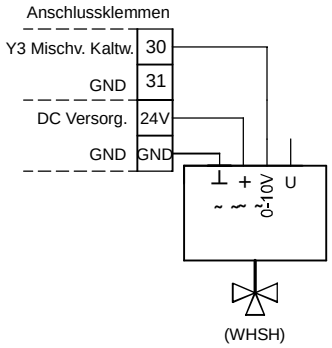

Warmwasser Nachheizung

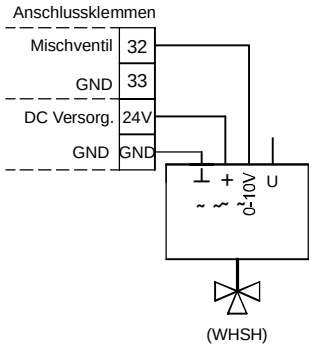

Luftqualitätssensoren

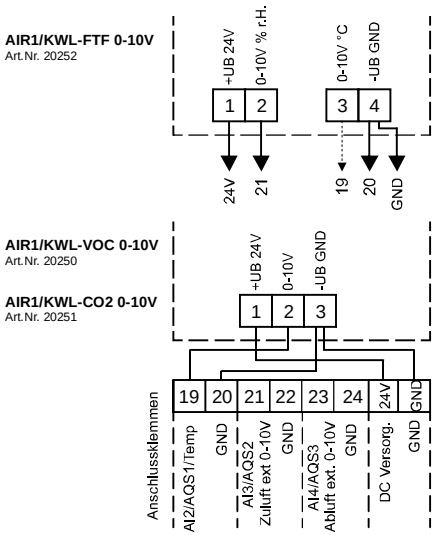

Air1 Co2 K

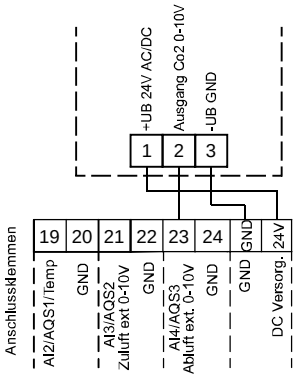

19-20: Luftqualitätssensor 1 oder Temperatur-Sensor (Temperaturausgang AIR1/KWL-FTF 0-10V)

21-22: Luftqualitätssensor 2

23-24: Luftqualitätssensor 3

Außenluft-Fortluft-Klappe

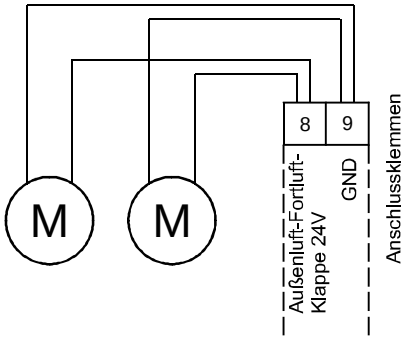

Pumpen

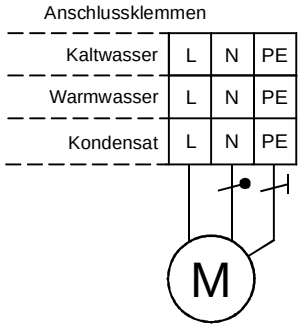

Stromversorgung

Mit Vorheizung 3,6kW, Nachheizung (4,5kW) oder Vor- und Nachheizung

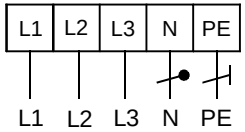

Ohne Vor- und Nachheizung, mit Vorheizung 2,6kW

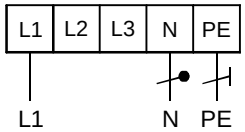

Leitungsquerschnitt: 4mm²

DX UNIT

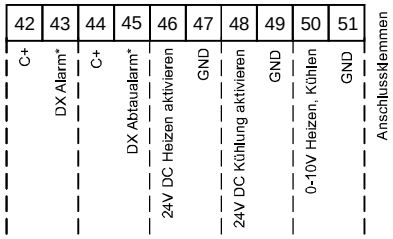

*potentialfrei

AIR1-BE TOUCH 2

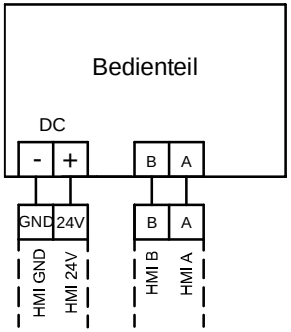

AIR1-BE ECO

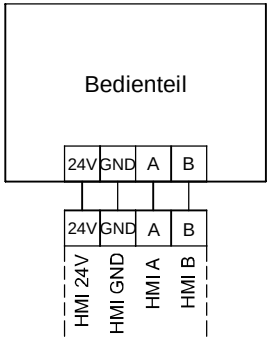

D

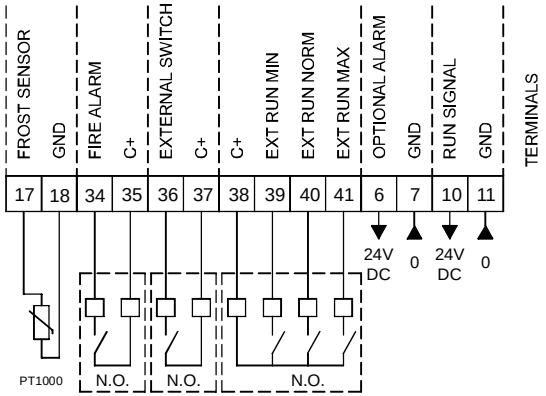

BACNET & MODBUS

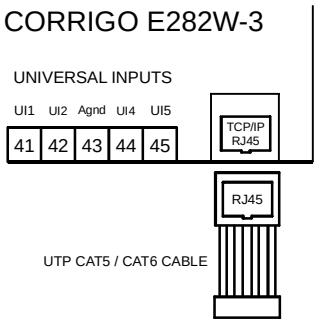

AIR1 CAP

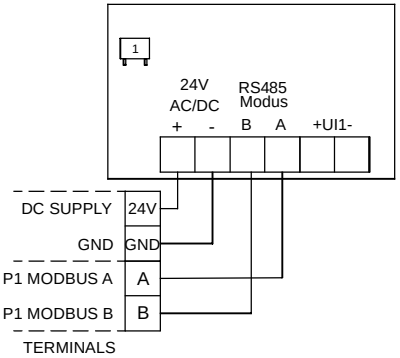

Y3 COOLING VALVE

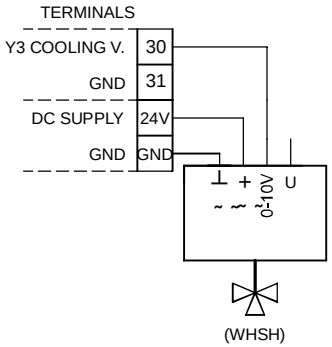

WATER HEATER

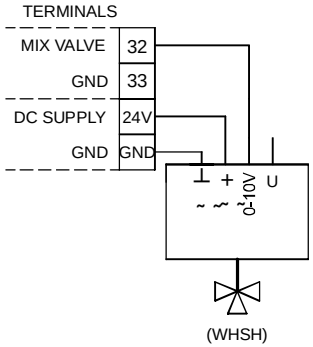

Air Quality Sensors

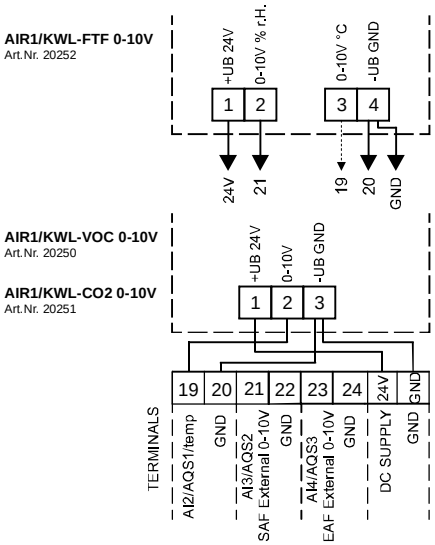

Air1 Co2 K

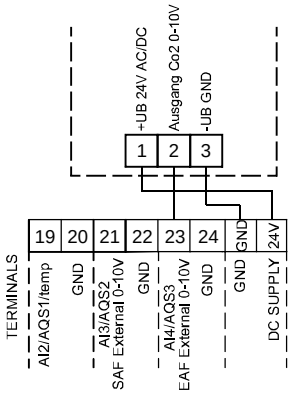

19-20: Air Quality Sensor 1 or temperature sensor (temp output AIR1/KWL-FTF 0-10V)

21-22: Air Quality Sensor 2

23-24: Air Quality Sensor 3

ODA/EHA DAMPER

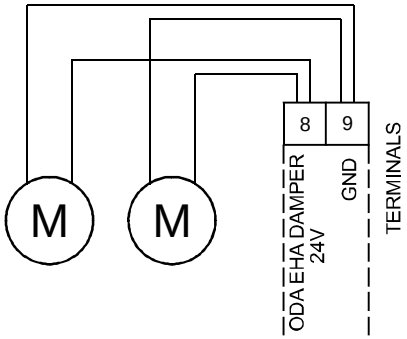

PUMP WW/CW/DRAINAGE

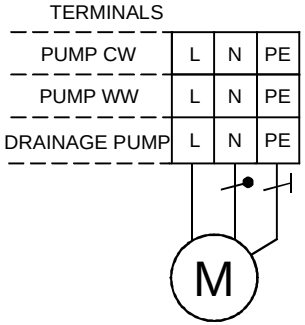

UNIT POWER SUPPLY

With pre-heating 3.6kW, after-heating (4,5kW) or pre- and after-heating

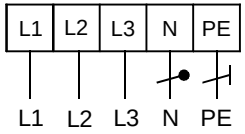

Without pre- and after-heating, with pre-heating 2,6kW

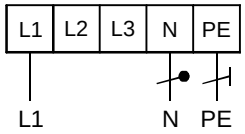

Cable cross-section: 4mm²

DX UNIT

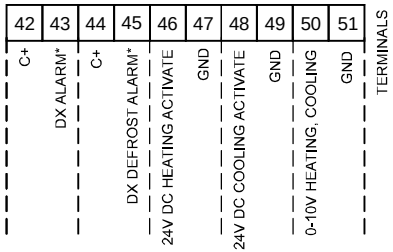

*potential free

AIR1-BE TOUCH 2

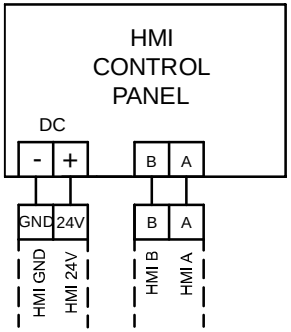

AIR1-BE ECO

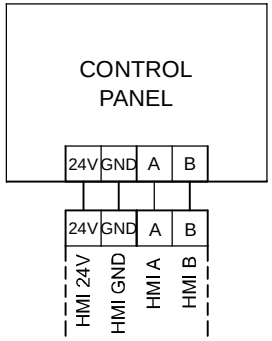

E

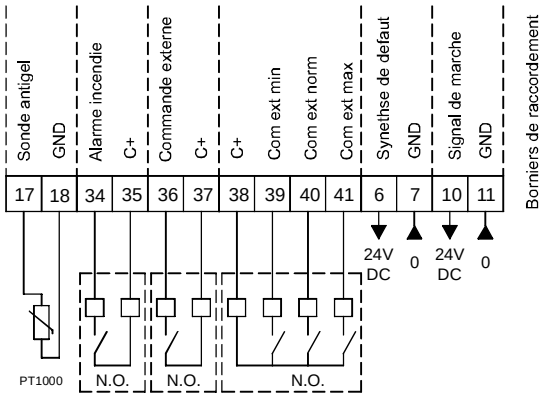

BACNET & MODBUS

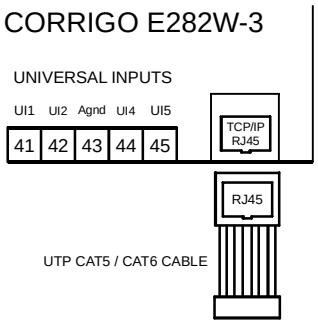

AIR1 CAP

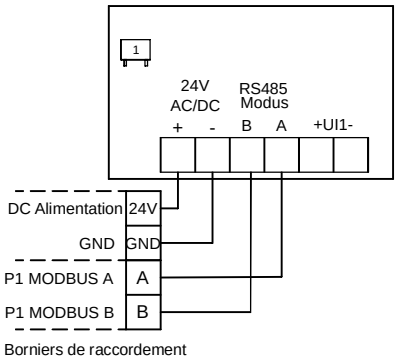

Y3 vanne trois voies batterie eau glacee

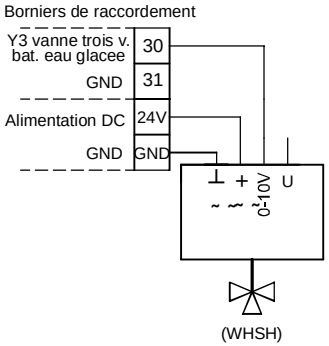

Réchauffage eau chaude

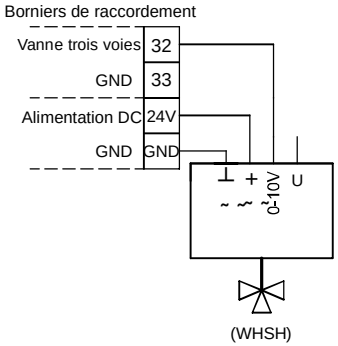

Sondes de qualité d'air

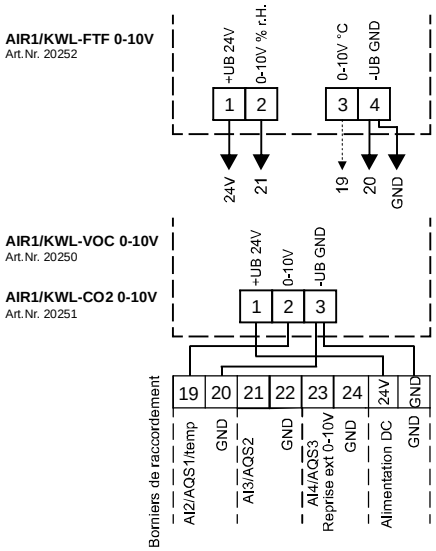

19-20: Sonde de qualité d'air 1 ou capteur de température (sortie de température AIR1/KWL-FTF 0-10V)

21-22: Sonde de qualité d'air 2

23-24: Sonde de qualité d'air 3

Air1 Co2 K

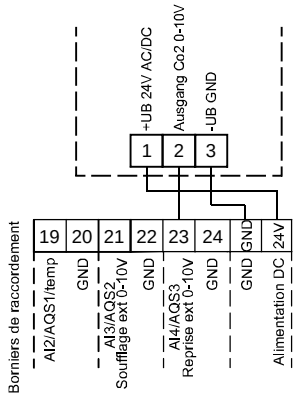

Registre d'évacuation d'air extérieur

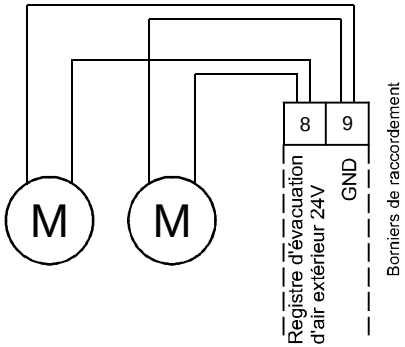

Pompe

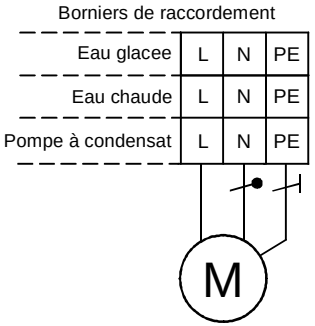

Alimentation generale

Avec préchauffage 3.6kW, postchauffer (4,5kW) ou pré et post-chauffage

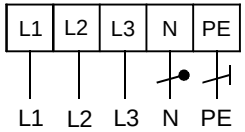

Sans pré- et post-chauffage, avec préchauffage 2,6kW

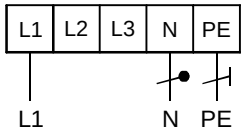

section de câble: 4mm²

DX UNIT

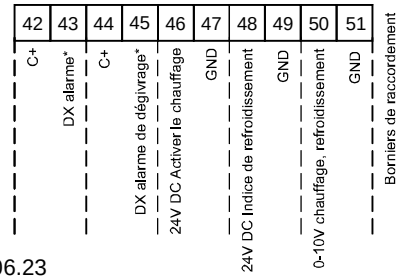

*sans potentiel

AIR1-BE TOUCH 2

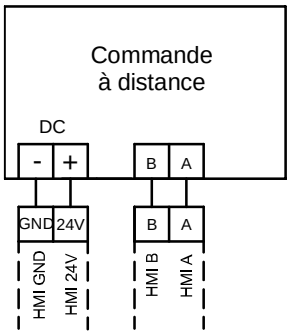

AIR1-BE ECO

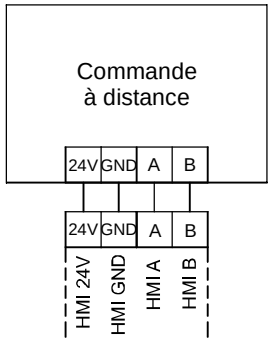

F