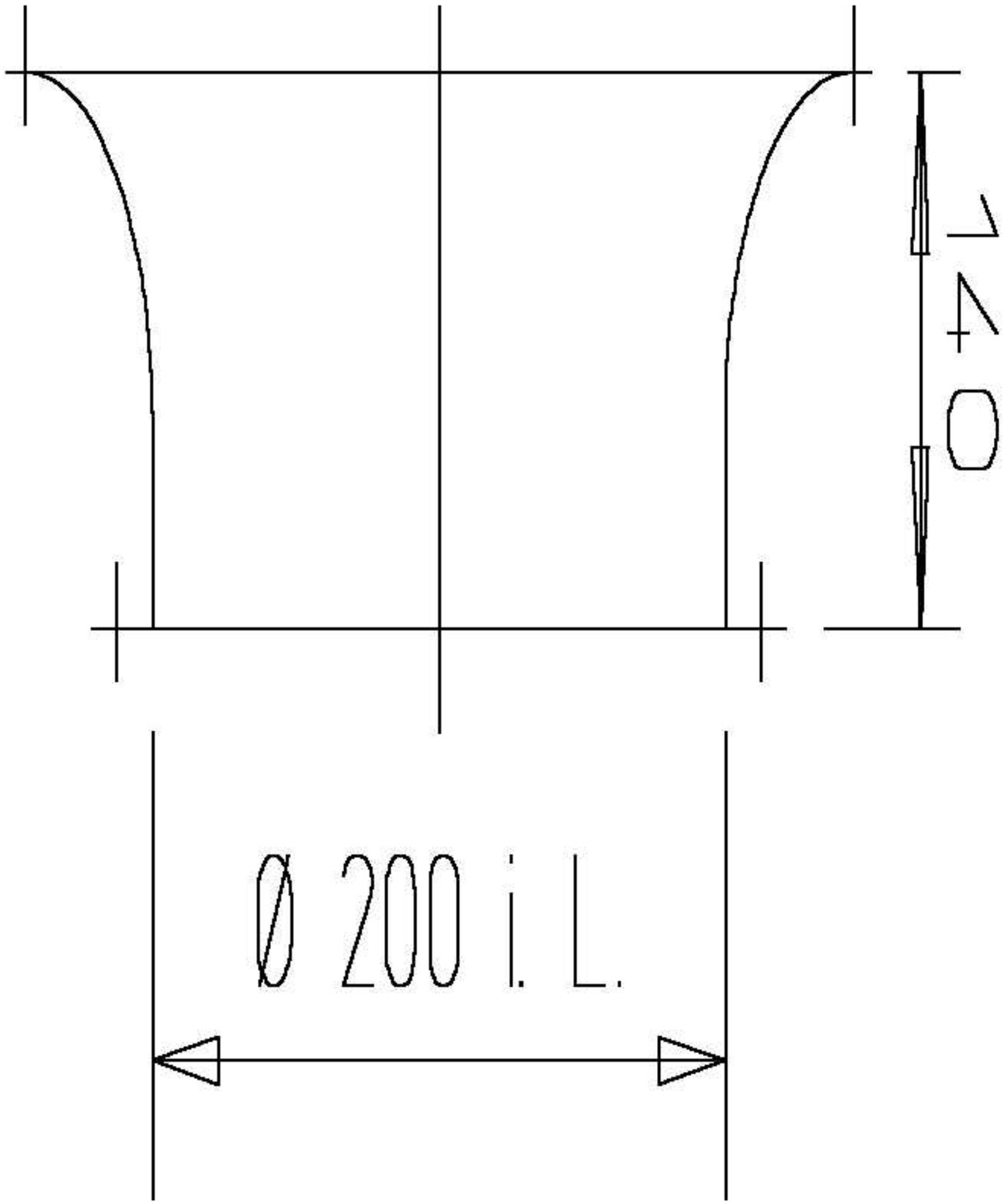
170
Ø 200 i. L.