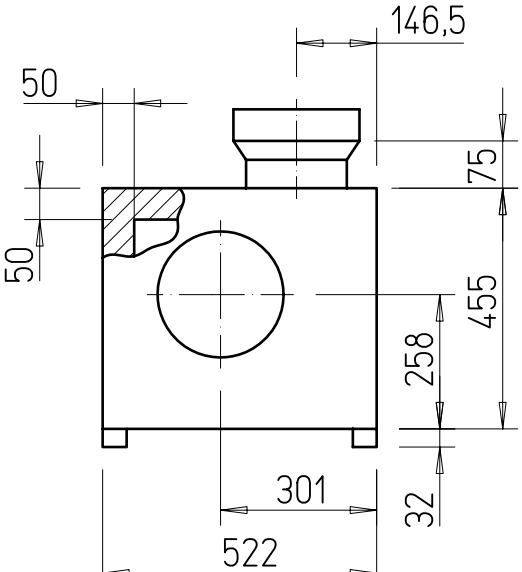
146,5
50
50
75
455
258
32
301
522

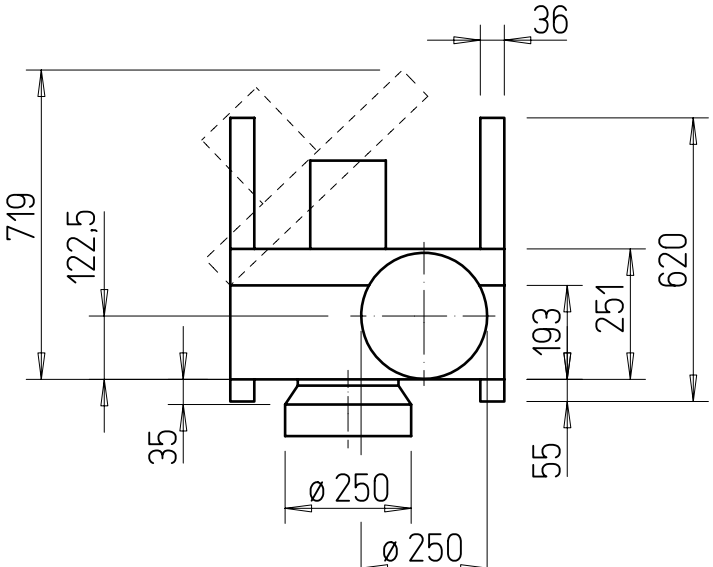
36
719
122,5
620
251
193
35
55
ø 250
ø 250