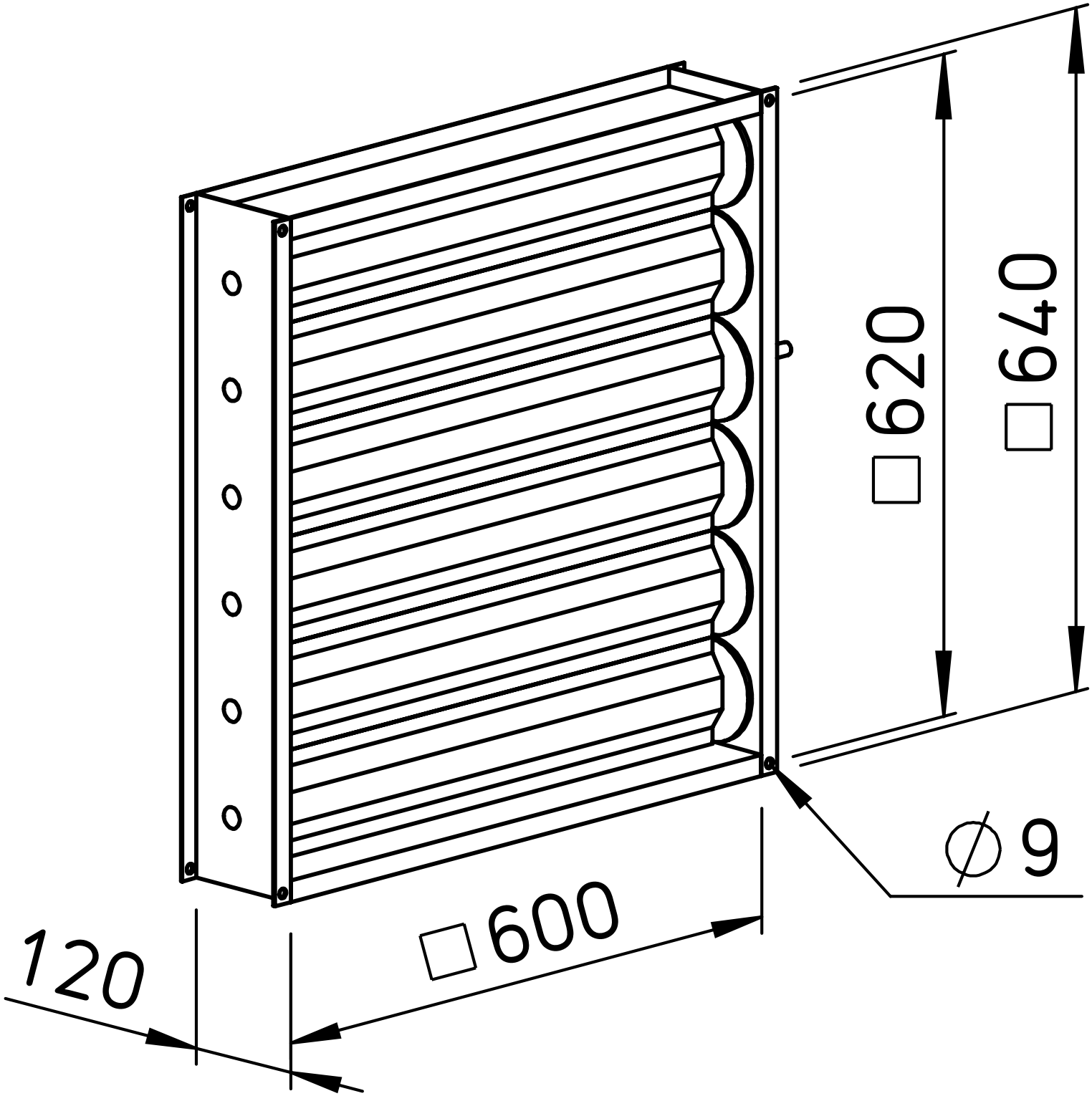
□620
□640
∅9
□600
120