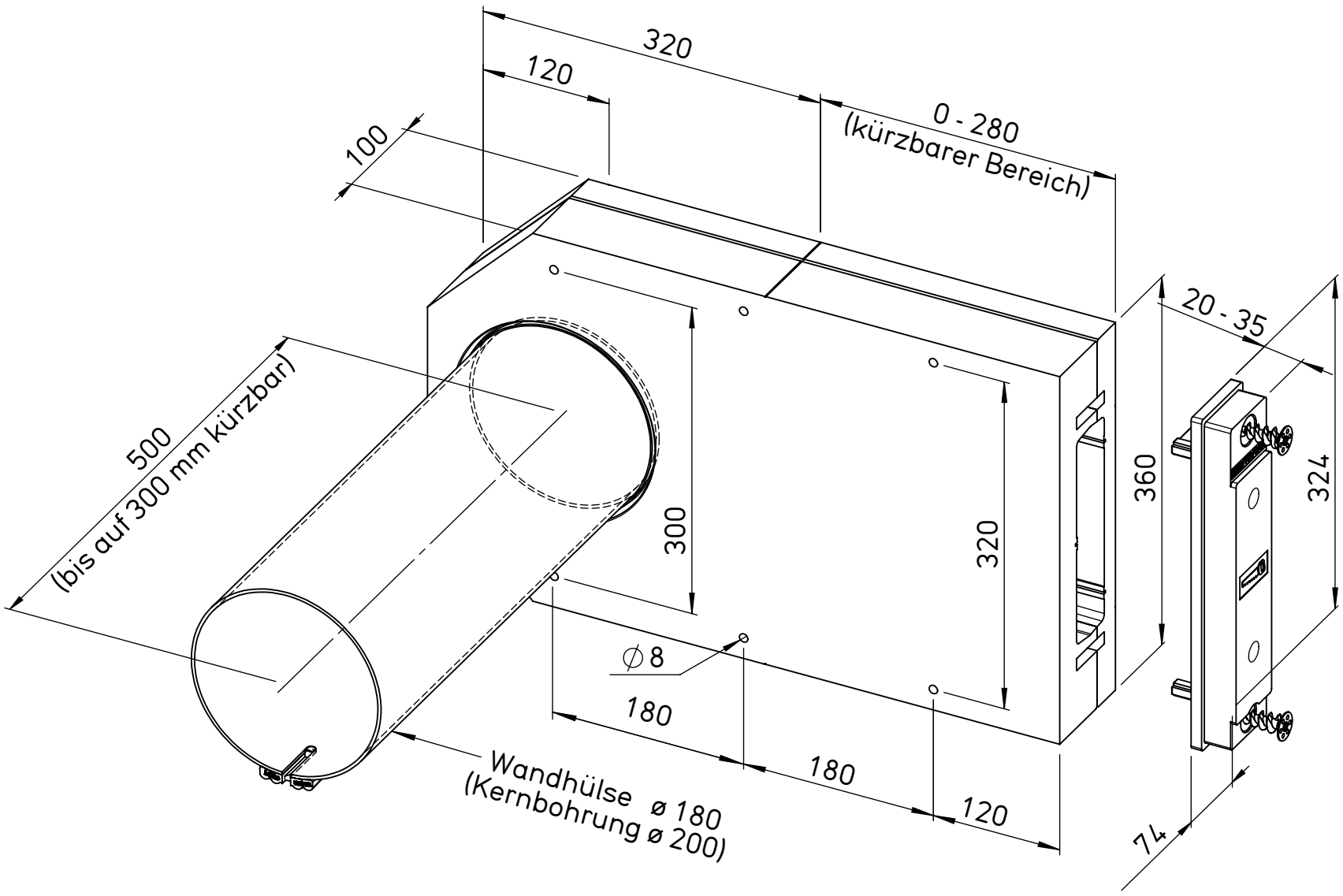
320
120
100
0 - 280
(kürzbarer Bereich)
20 - 35
500
(bis auf 300 mm kürzbar)
300
320
360
324
∅8
180
180
120
74
Wandhülse ø 180
(Kernbohrung ø 200)