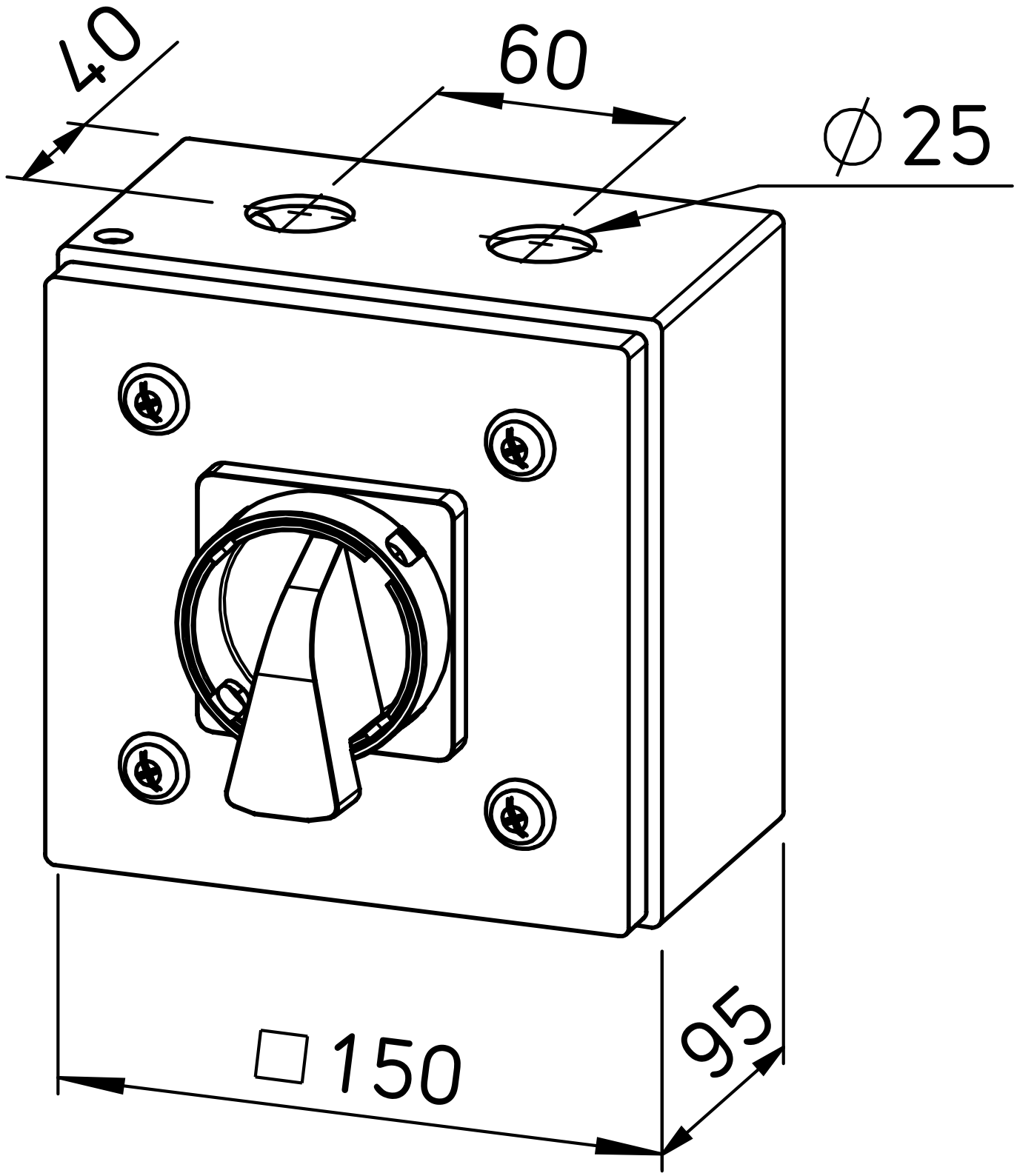
40
60
∅25
□150
95