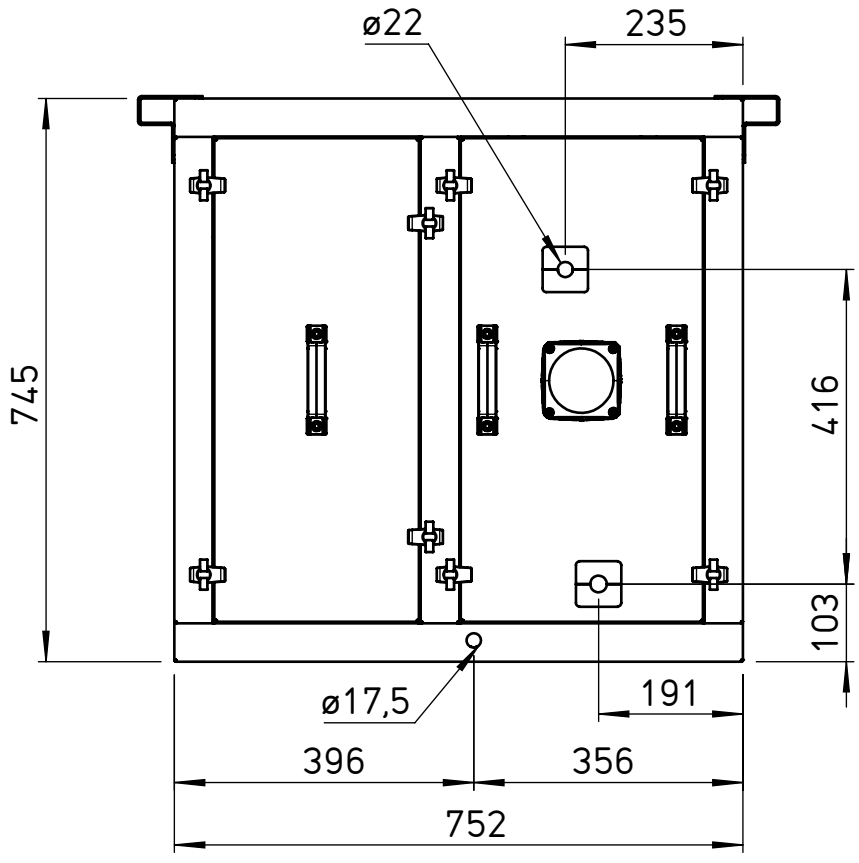

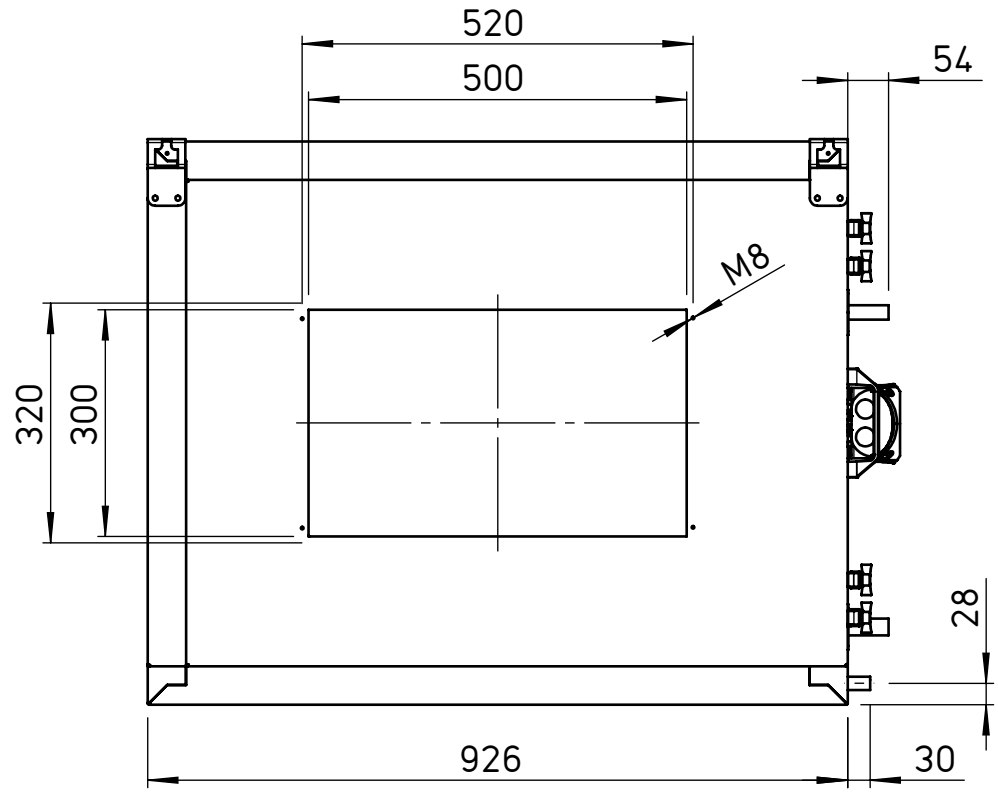

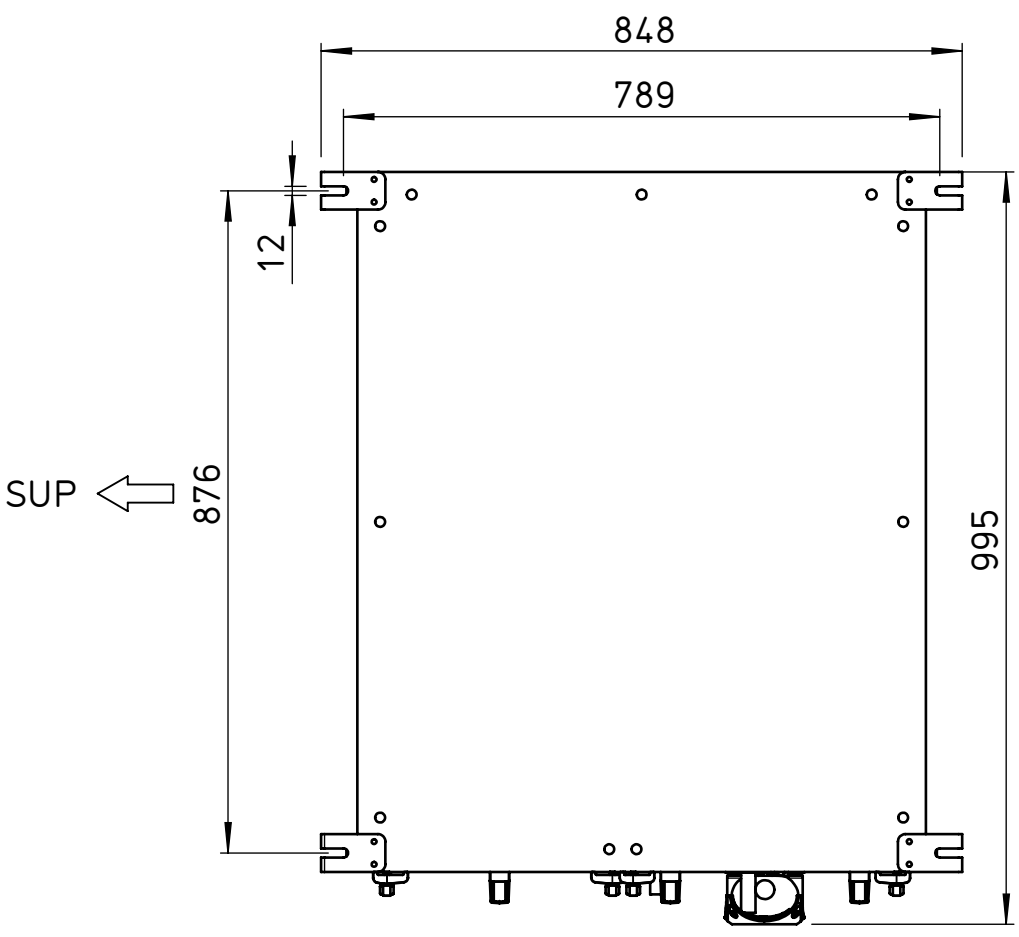

SUP - Supply Air / Zuluft / Air soufflé