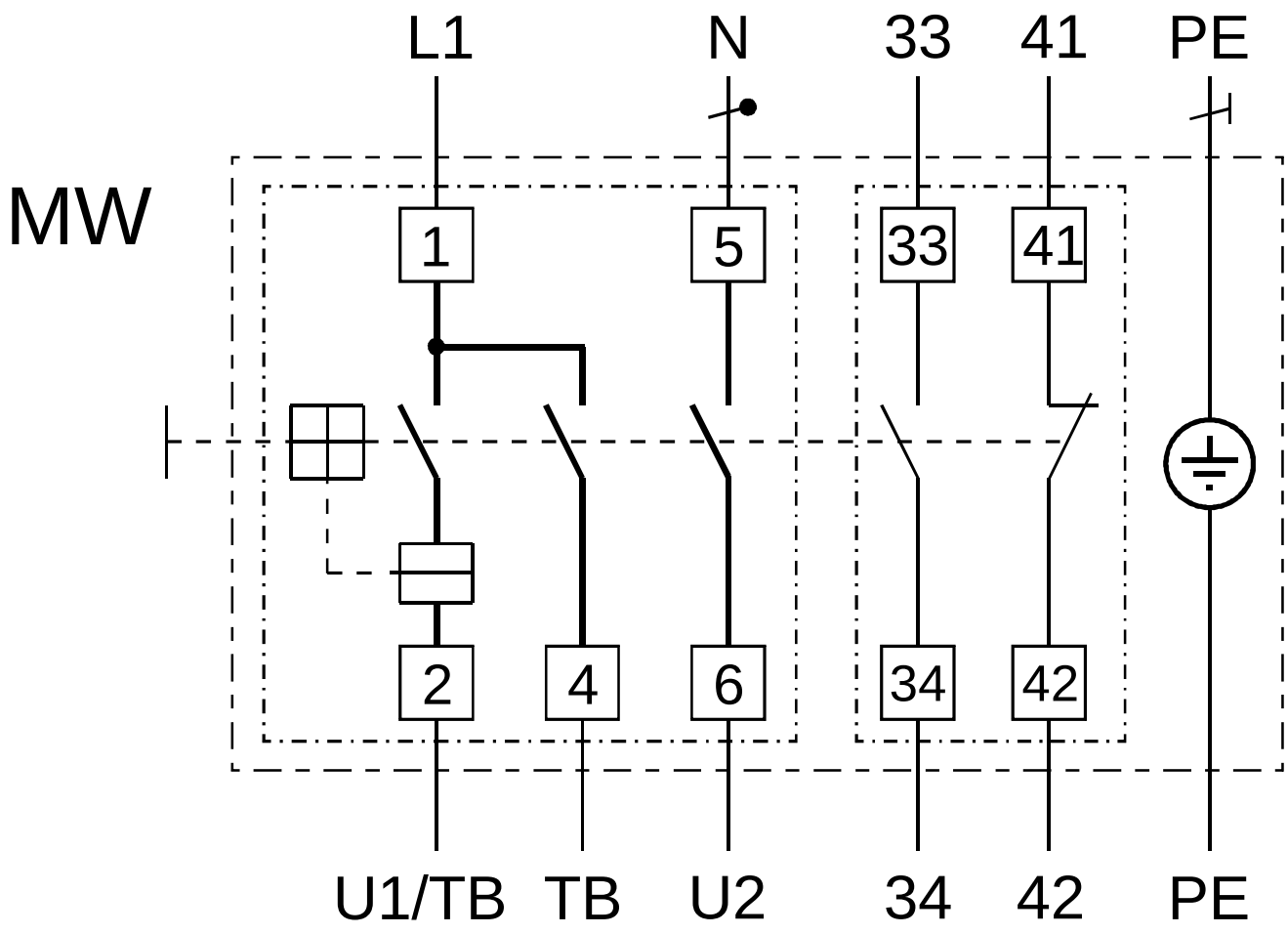

U1 und TB (TK) am Motorklemmbrett verbinden

Link U1 and TB on motor terminal block

Raccorder U1 et TB à la planche à bornes du moteur

33-34
Hilfskontakt
Auxillary contact
Contact auxiliaire