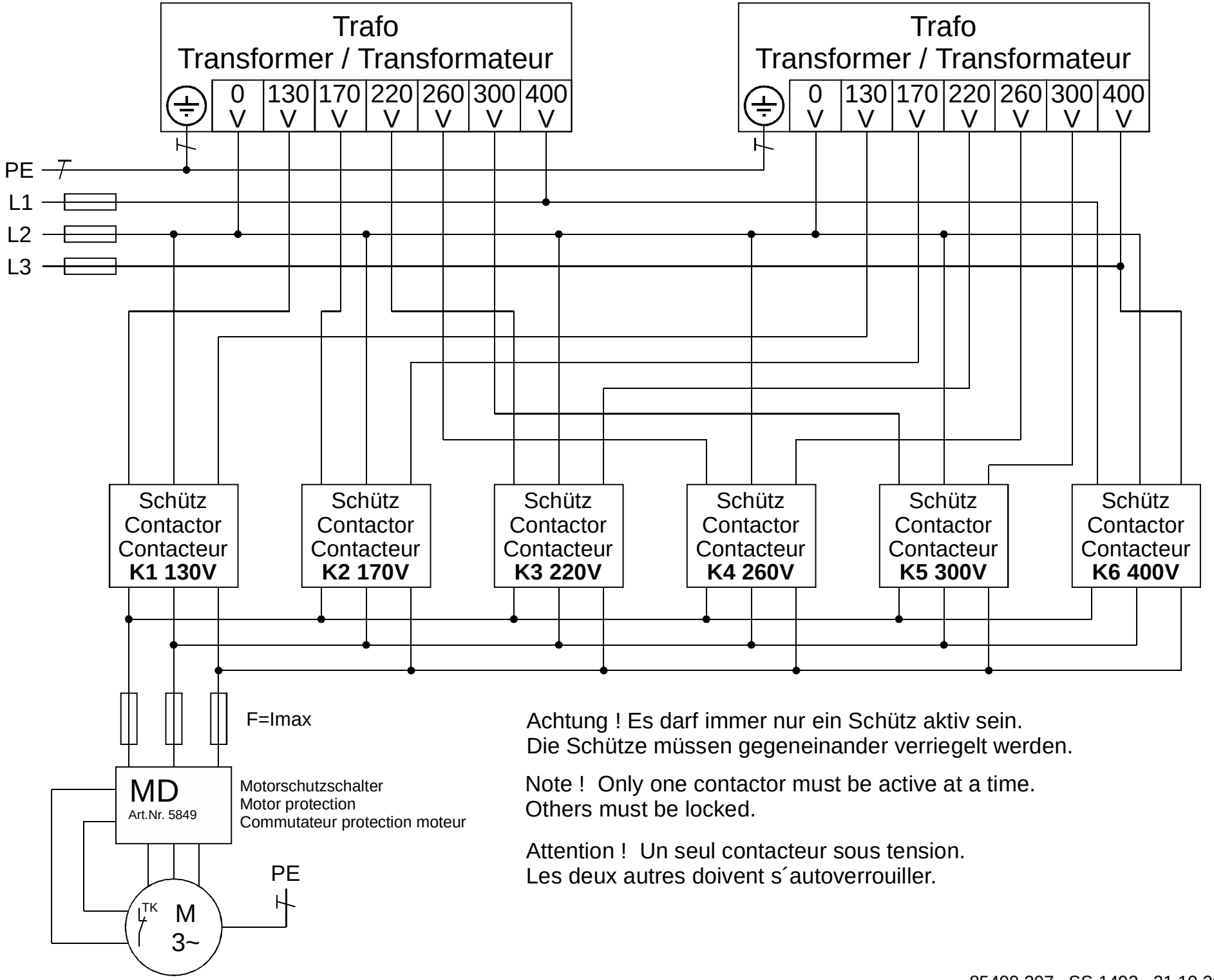

Achtung ! Es darf immer nur ein Schütz aktiv sein.
Die Schütze müssen gegeneinander verriegelt werden.

Note ! Only one contactor must be active at a time.
Others must be locked.

Attention ! Un seul contacteur sous tension.
Les deux autres doivent s´autoverrouiller.

85499 297 SS-1492 21.10.2022